Créé pour durer.

ALBERTS®

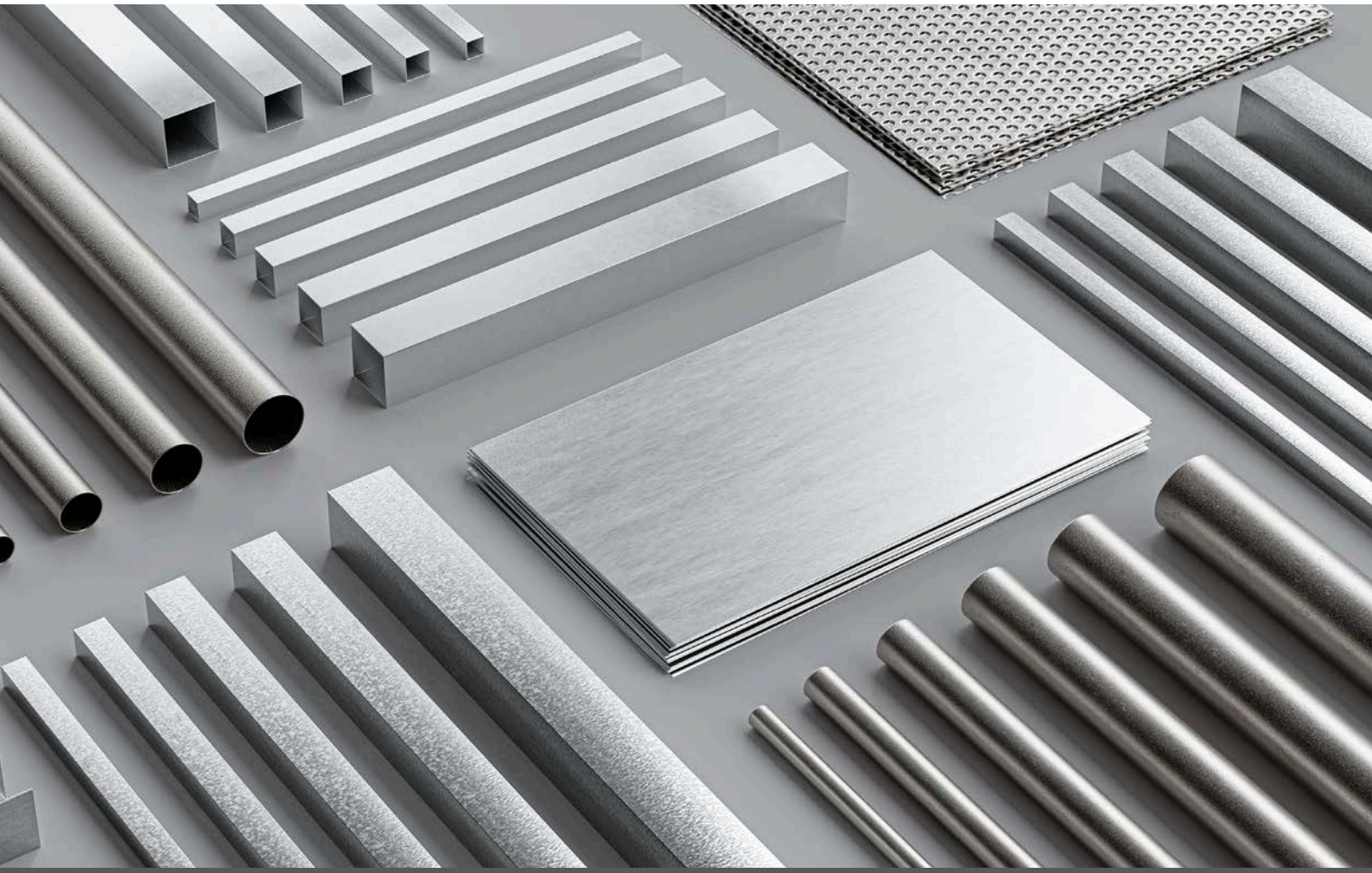

# PROFILÉS ET TÔLES

## Barres de seuil / crochets

alberts.de/fr

**Pour en savoir plus ?**

Rendez-vous sur
alberts.de/fr

ALBERTS®

Il y a 170 ans, un peu avant le création de la Tour Eiffel et de la Statue de la Liberté, notre forge à verrous se développait à Herscheid.
**Créé pour durer,** Gustav Alberts a commencé en 1852 à fabriquer des articles de quincaillerie de haute qualité. Depuis, notre gamme s'est étendue à plus de 7000 produits : nos poteaux résistent, nos clôtures et nos ferrures perdurent, nos profilés gardent la forme, et nos charnières et nos connecteurs persistent, et ça, vous pouvez vous y fier depuis 5 générations. Aujourd'hui, l'arrière l'arrière-arrière-petit-fils de notre fondateur préside et fait confiance a 500 collaborateurs en Allemagne, en Europe et dans le monde. Plus de 8.000 partenaires commerciaux nous font confiance jour après jour, année après année. Nous en sommes très fiers et nous nous réjouissons que vous nous accompagnez dans cette aventure.

**Envoyez votre commande à :**
orders@alberts.de

# LÉGENDE

**Garantie 10 ans**
Conditions de garantie disponibles sur alberts.de/fr

**Garantie 15 ans**
Conditions de garantie disponibles sur alberts.de/fr

**Garantie 20 ans**
Conditions de garantie disponibles sur alberts.de/fr

**CE**
Agrément technique européen

**Avec division centrale**
Portail à 2 battants égaux

**Division inégale**
Les portes doubles ne sont pas réparties de manière égale

**Made in Germany**
Ces articles sont fabriqués en Allemagne

**Produits en aluminium**
Produits fabriqués en aluminium

**Produits en inox A2**
Produits fabriqués en acier inoxydable

**Produits en inox A4**
Produits fabriqués en acier inoxydable et résistent à l'eau salée

**Gros volumes**
Références regroupées en tant qu'unité pour les besoins des professionnels et en gros volumes. Selon les articles, emballage dans des boîtes, cartons étiquetés ou sous film

**Produits emballés en blister**
Produits emballés en blister pour la présentation linéaire sur crochet

**Volumineux**
Références de grande taille et peu maniables

Unité de vente

Unité d'emballage

Produits en stock

Produit non en stock

# INDEX

## Tôles et accessoires


| | |
|---|---|
| Tôles | 4 |
| Accessoires tôles | 15 |


## Profilés de bricoleur


| | |
|---|---|
| Profilés en aluminium brut | 16 |
| Profilés aluminium, plastifiés blancs | 24 |
| Profilés en aluminium anodisés | 27 |
| Profilés en aluminium, chromés | 37 |
| Profilés en aluminium, brossés | 40 |
| Profilés en aluminium, martelés | 43 |
| Profilés de raccord | 45 |
| Profilés en acier | 48 |
| Système de profilés Conceptor | 54 |
| Profilés en acier inoxydable | 56 |
| Profilés en laiton | 60 |
| Profilés en PVC | 63 |
| Profilés, adhésifs | 72 |
| Accessoires de montage pour profilés | 76 |
| Tiges filetées | 81 |


## Barres de seuil


| | |
|---|---|
| Barres de seuil | 83 |
| Profilés pour nez de marche | 88 |
| Accessoires | 91 |
| Barres de seuil | 92 |
| Barres de seuil et profilés de finition, en blister | 93 |
| Profilés pour nez de marche, emballés | 96 |
| Barres de seuil, fixation masquée | 97 |
| Systèmes barre de seuil Duo et Pro | 99 |
| Système de profilés Duo | 100 |
| Système de profilés Pro | 102 |


## Crochets universels


| | |
|---|---|
| Crochets universels | 104 |
| Crochet de rangement en acier | 105 |
| Crochet de rangement en aluminium | 113 |
| Consoles | 115 |
| Support de vélos | 117 |


## Index


| | |
|---|---|
| Index numérique | 120 |
| Index alphabétique | 125 |

# TÔLES

Créé pour durer.

## Tôle lisse

| Largeur | Longueur | Épaisseur | UE | UV | Contenu par UV | Délai de livraison | Code article 4004338... |
|---|---|---|---|---|---|---|---|
| Matériau: Aluminium, Finition: brute | | | | | | | |
| 250 mm | 500 mm | 0,50 mm | 1 | Unités | - | L | 464981 |
| 120 mm | 1000 mm | 0,50 mm | 1 | Unités | - | L | 464967 |
| 200 mm | 1000 mm | 0,50 mm | 1 | Unités | - | L | 464974 |
| 300 mm | 1000 mm | 0,50 mm | 1 | Unités | - | L | 464998 |
| 600 mm | 1000 mm | 0,50 mm | 1 | Unités | - | L | 465001 |
| 250 mm | 500 mm | 0,80 mm | 1 | Unités | - | L | 466053 |
| 120 mm | 1000 mm | 0,80 mm | 1 | Unités | - | L | 467821 |
| 200 mm | 1000 mm | 0,80 mm | 1 | Unités | - | L | 468002 |
| 300 mm | 1000 mm | 0,80 mm | 1 | Unités | - | L | 466039 |
| 600 mm | 1000 mm | 0,80 mm | 1 | Unités | - | L | 466046 |
| 250 mm | 500 mm | 1,50 mm | 1 | Unités | - | L | 466107 |
| 120 mm | 1000 mm | 1,50 mm | 1 | Unités | - | L | 466060 |
| 200 mm | 1000 mm | 1,50 mm | 1 | Unités | - | L | 466077 |
| 300 mm | 1000 mm | 1,50 mm | 1 | Unités | - | L | 466084 |
| 600 mm | 1000 mm | 1,50 mm | 1 | Unités | - | L | 466091 |

## Tôle lisse

Épaisseur: 0,50 mm

| Largeur | Longueur | UE | UV | Contenu par UV | Délai de livraison | Code article 4004338... |
|---|---|---|---|---|---|---|
| Matériau: Aluminium, Finition: brossée façon inox, anodisée | | | | | | |
| 250 mm | 500 mm | 1 | Unités | - | L | 465964 |
| 120 mm | 1000 mm | 1 | Unités | - | L | 465957 |
| 300 mm | 1000 mm | 1 | Unités | - | L | 465971 |

## Tôle lisse

Épaisseur: 0,80 mm

| Largeur | Longueur | UE | UV | Contenu par UV | Délai de livraison | Code article 4004338... |
|---|---|---|---|---|---|---|
| Matériau: Aluminium, Finition: plastifiée blanche | | | | | | |
| 240 mm | 480 mm | 1 | Unités | - | L | 466374 |

## Tôle emboutie, motifs grains de riz

Épaisseur: 1,50 mm

| Largeur | Longueur | UE | UV | Contenu par UV | Délai de livraison | Code article 4004338... |
|---|---|---|---|---|---|---|
| Matériau: Aluminium, Finition: brute | | | | | | |
| 200 mm | 500 mm | 1 | Unités | - | L | **469405** |

## Tôle emboutie, motifs crépi

Épaisseur: 1,00 mm

| Largeur | Longueur | UE | UV | Contenu par UV | Délai de livraison | Code article 4004338... |
|---|---|---|---|---|---|---|
| Matériau: Aluminium, Finition: brute | | | | | | |
| 250 mm | 500 mm | 1 | Unités | - | L | **466633** |
| 120 mm | 1000 mm | 1 | Unités | - | L | **466596** |
| 200 mm | 1000 mm | 1 | Unités | - | L | **468354** |
| 300 mm | 1000 mm | 1 | Unités | - | L | **466619** |
| 600 mm | 1000 mm | 1 | Unités | - | L | **464721** |

## Tôle emboutie, motifs grain de riz

- Antidérapant : testé selon la norme DIN 51130 et ASR A1.5/1,2. Convient comme revêtement de sol pour une utilisation dans les locaux et zones de travail présentant un risque de glissade, dans lesquels les revêtements de sol du groupe d'évaluation R10/V-.- sont exigés.

| Largeur | Longueur | Épaisseur | UE | UV | Contenu par UV | Délai de livraison | Code article 4004338... |
|---|---|---|---|---|---|---|---|
| Matériau: Aluminium, Finition: brute | | | | | | | |
| 250 mm | 500 mm | 1,50 mm | 1 | Unités | - | L | **466756** |
| 120 mm | 1000 mm | 1,50 mm | 1 | Unités | - | L | **466695** |
| 200 mm | 1000 mm | 1,50 mm | 1 | Unités | - | L | **468385** |
| 300 mm | 1000 mm | 1,50 mm | 1 | Unités | - | L | **466718** |
| 600 mm | 1000 mm | 1,50 mm | 1 | Unités | - | L | **466725** |
| 400 mm | 2000 mm | 1,50 mm | 1 | Unités | - | L | **466732** |
| 300 mm | 1000 mm | 2,50 mm | 1 | Unités | - | L | **466763** |
| 600 mm | 1000 mm | 2,50 mm | 1 | Unités | - | L | **466770** |
| 600 mm | 2000 mm | 2,50 mm | 1 | Unités | - | L | **466794** |

## Tôle emboutie, design : martelé

Épaisseur: 0,50 mm

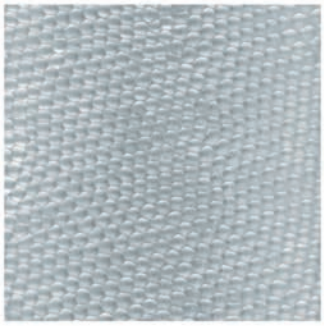

| Largeur | Longueur | UE | UV | Contenu par UV | Délai de livraison | Code article 4004338... |
|---|---|---|---|---|---|---|
| Matériau: Aluminium, Finition: brute | | | | | | |
| 250 mm | 500 mm | 1 | Unités | - | L | 466534 |
| 120 mm | 1000 mm | 1 | Unités | - | L | 466497 |
| 200 mm | 1000 mm | 1 | Unités | - | L | 470777 |

## Tôle emboutie, motifs cercles

Épaisseur: 1,00 mm

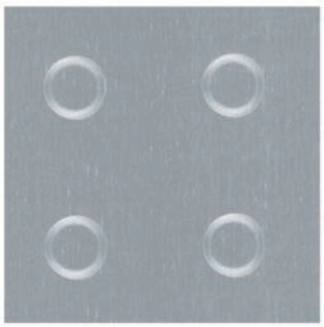

| Largeur | Longueur | UE | UV | Contenu par UV | Délai de livraison | Code article 4004338... |
|---|---|---|---|---|---|---|
| Matériau: Aluminium, Finition: couleur argent, anodisée | | | | | | |
| 240 mm | 480 mm | 1 | Unités | - | L | 466435 |

## Tôle emboutie, motifs carrés

Épaisseur: 1,00 mm

| Largeur | Longueur | UE | UV | Contenu par UV | Délai de livraison | Code article 4004338... |
|---|---|---|---|---|---|---|
| Matériau: Aluminium, Finition: couleur argent, anodisée | | | | | | |
| 250 mm | 500 mm | 1 | Unités | - | L | 466480 |
| 200 mm | 1000 mm | 1 | Unités | - | L | 466459 |
| 600 mm | 1000 mm | 1 | Unités | - | L | 466473 |

## Tôle perforée, perforation : de forme carrée

Perforation: 10 x 10 mm
Écartement entre deux trous juxtaposés à partir de leur centre: 15 mm
Épaisseur: 0,80 mm

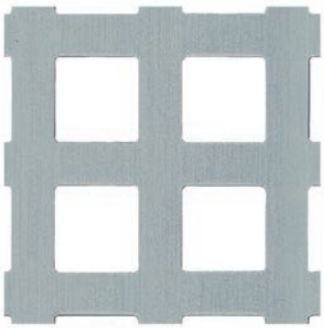

| Largeur | Longueur | UE | UV | Contenu par UV | Délai de livraison | Code article 4004338... |
|---|---|---|---|---|---|---|
| Matériau: Aluminium, Finition: couleur argent, anodisée | | | | | | |
| 250 mm | 500 mm | 1 | Unités | - | L | 467142 |
| 200 mm | 1000 mm | 1 | Unités | - | L | 468163 |
| 500 mm | 1000 mm | 1 | Unités | - | L | 468187 |

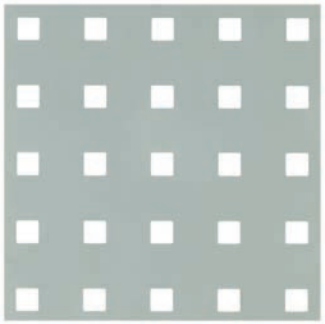

## Tôle perforée, perforation : de forme carrée

Perforation: 10 x 10 mm
Écartement entre deux trous juxtaposés à partir de leur centre: 30 mm
Épaisseur: 0,80 mm

| Largeur | Longueur | UE | UV | Contenu par UV | Délai de livraison | Code article 4004338... |
|---|---|---|---|---|---|---|
| Matériau: Aluminium, Finition: couleur argent, anodisée | | | | | | |
| 250 mm | 500 mm | 1 | Unités | - | L | **467197** |
| 300 mm | 1000 mm | 1 | Unités | - | L | **467173** |
| 600 mm | 1000 mm | 1 | Unités | - | L | **467180** |

## Tôle perforée, perforation : de forme circulaire

Perforation-Ø 1: 2 mm
Écartement entre deux trous juxtaposés à partir de leur centre: 3,5 mm
Épaisseur: 0,80 mm

| Largeur | Longueur | UE | UV | Contenu par UV | Délai de livraison | Code article 4004338... |
|---|---|---|---|---|---|---|
| Matériau: Aluminium, Finition: brute | | | | | | |
| 250 mm | 500 mm | 1 | Unités | - | L | **464240** |
| 120 mm | 1000 mm | 1 | Unités | - | L | **464233** |
| 200 mm | 1000 mm | 1 | Unités | - | L | **468200** |
| 300 mm | 1000 mm | 1 | Unités | - | L | **464257** |
| 600 mm | 1000 mm | 1 | Unités | - | L | **464264** |
| Matériau: Aluminium, Finition: couleur argent, anodisée | | | | | | |
| 250 mm | 500 mm | 1 | Unités | - | L | **466947** |
| 200 mm | 1000 mm | 1 | Unités | - | L | **466916** |

## Tôle perforée, perforation : de forme circulaire

Perforation-Ø 1: 3 mm
Écartement entre deux trous juxtaposés à partir de leur centre: 5 mm
Épaisseur: 0,80 mm

| Largeur | Longueur | UE | UV | Contenu par UV | Délai de livraison | Code article 4004338... |
|---|---|---|---|---|---|---|
| Matériau: Aluminium, Finition: couleur argent, anodisée | | | | | | |
| 250 mm | 500 mm | 1 | Unités | - | L | **466992** |
| 200 mm | 1000 mm | 1 | Unités | - | L | **466961** |

## Tôle perforée, perforation : de forme circulaire

Perforation-Ø 1: 4,5 mm
Écartement entre deux trous juxtaposés à partir de leur centre: 15 mm
Épaisseur: 1,50 mm

| Largeur | Longueur | UE | UV | Contenu par UV | Délai de livraison | Code article 4004338... |
|---|---|---|---|---|---|---|
| Matériau: Aluminium, Finition: brute | | | | | | |
| 250 mm | 500 mm | 1 | Unités | - | L | **467043** |
| 120 mm | 1000 mm | 1 | Unités | - | L | **467005** |

## Tôle perforée, perforation : sous forme de lamelles

Épaisseur: 0,80 mm

| Largeur | Longueur | UE | UV | Contenu par UV | Délai de livraison | Code article 4004338... |
|---|---|---|---|---|---|---|
| Matériau: Aluminium, Finition: couleur argent, anodisée | | | | | | |
| 250 mm | 500 mm | 1 | Unités | - | L | **466848** |
| 200 mm | 1000 mm | 1 | Unités | - | L | **466817** |

## Tôle perforée, perforation : en forme de croix

Épaisseur: 0,80 mm

| Largeur | Longueur | UE | UV | Contenu par UV | Délai de livraison | Code article 4004338... |
|---|---|---|---|---|---|---|
| Matériau: Aluminium, Finition: couleur argent, anodisée | | | | | | |
| 250 mm | 500 mm | 1 | Unités | - | L | **466893** |
| 200 mm | 1000 mm | 1 | Unités | - | L | **466862** |
| 600 mm | 1000 mm | 1 | Unités | - | L | **466886** |

## Tôle métal déployé

Épaisseur: 1,00 mm

| Largeur | Longueur | Cote a | Cote b | Cote c | UE | UV | Contenu par UV | Délai de livraison | Code article 4004338... |
|---|---|---|---|---|---|---|---|---|---|
| Matériau: Aluminium, Finition: couleur noir, anodisée | | | | | | | | | |
| 250 mm | 500 mm | 22 mm | 10 mm | 1,5 mm | 1 | Unités | - | L | **465896** |
| 600 mm | 1000 mm | 22 mm | 10 mm | 1,5 mm | 1 | Unités | - | L | **465919** |

## Tôle métal déployé

Épaisseur: 1,60 mm

| Largeur | Longueur | Cote a | Cote b | Cote c | UE | UV | Contenu par UV | Délai de livraison | Code article 4004338... |
|---|---|---|---|---|---|---|---|---|---|
| Matériau: Aluminium, Finition: couleur argent, anodisée | | | | | | | | | |
| 250 mm | 500 mm | 10,3 mm | 5 mm | 1 mm | 1 | Unités | - | L | **467241** |
| 300 mm | 1000 mm | 10,3 mm | 5 mm | 1 mm | 1 | Unités | - | L | **467227** |
| Matériau: Aluminium, Finition: couleur or, anodisée | | | | | | | | | |
| 250 mm | 500 mm | 10,3 mm | 5 mm | 1 mm | 1 | Unités | - | L | **467296** |
| 300 mm | 1000 mm | 10,3 mm | 5 mm | 1 mm | 1 | Unités | - | L | **467272** |
| 600 mm | 1000 mm | 10,3 mm | 5 mm | 1 mm | 1 | Unités | - | L | **467289** |

## Tôle lisse

Épaisseur: 0,50 mm

| Largeur | Longueur | UE | UV | Contenu par UV | Délai de livraison | Code article 4004338... | |
|---|---|---|---|---|---|---|---|
| Matériau: Acier inoxydable | | | | | | | |
| 250 mm | 500 mm | 1 | Unités | - | L | 467463 | VA |
| 120 mm | 1000 mm | 1 | Unités | - | L | 467456 | VA |

## Tôle lisse

| Largeur | Longueur | Épaisseur | UE | UV | Contenu par UV | Délai de livraison | Code article 4004338... |
|---|---|---|---|---|---|---|---|
| Matériau: Cuivre | | | | | | | |
| 200 mm | 500 mm | 0,50 mm | 1 | Unités | - | L | 470210 |
| 500 mm | 1000 mm | 0,50 mm | 1 | Unités | - | L | 469511 |

## Tôle lisse



| Largeur | Longueur | Épaisseur | UE | UV | Contenu par UV | Délai de livraison | Code article 4004338... |
|---|---|---|---|---|---|---|---|
| Matériau: Laiton | | | | | | | |
| 200 mm | 500 mm | 0,50 mm | 1 | Unités | - | L | 470012 |
| 200 mm | 1000 mm | 0,80 mm | 1 | Unités | - | L | 470654 |

## Tôle lisse

| Largeur | Longueur | Épaisseur | UE | UV | Contenu par UV | Délai de livraison | Code article 4004338... |
|---|---|---|---|---|---|---|---|
| Matériau: Acier brut | | | | | | | |
| 250 mm | 500 mm | 0,75 mm | 1 | Unités | - | L | 466275 |
| 200 mm | 1000 mm | 0,75 mm | 1 | Unités | - | L | 468576 |
| 600 mm | 1000 mm | 0,75 mm | 1 | Unités | - | L | 466268 |
| Matériau: Acier brut, Finition: galvanisée | | | | | | | |
| 250 mm | 500 mm | 0,50 mm | 1 | Unités | - | L | 466237 |
| 120 mm | 1000 mm | 0,50 mm | 1 | Unités | - | L | 466206 |
| 300 mm | 1000 mm | 0,50 mm | 1 | Unités | - | L | 466213 |
| 600 mm | 1000 mm | 0,50 mm | 1 | Unités | - | L | 466220 |

| Largeur | Longueur | Épaisseur | UE | UV | Contenu par UV | Délai de livraison | Code article 4004338... |
|---|---|---|---|---|---|---|---|
| 250 mm | 500 mm | 0,75 mm | 1 | Unités | - | L | **465834** |
| 120 mm | 1000 mm | 0,75 mm | 1 | Unités | - | L | **465810** |
| 200 mm | 1000 mm | 0,75 mm | 1 | Unités | - | L | **465827** |
| 300 mm | 1000 mm | 0,75 mm | 1 | Unités | - | L | **465841** |
| 600 mm | 1000 mm | 0,75 mm | 1 | Unités | - | L | **465858** |

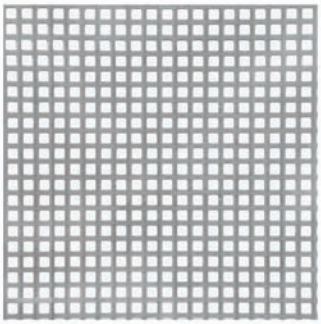

## Tôle perforée, perforation : de forme carrée

Perforation: 5 x 5 mm
Écartement entre deux trous juxtaposés à partir de leur centre: 8 mm
Épaisseur: 1,00 mm

| Largeur | Longueur | UE | UV | Contenu par UV | Délai de livraison | Code article 4004338... |
|---|---|---|---|---|---|---|
| Matériau: Acier brut | | | | | | |
| 250 mm | 500 mm | 1 | Unités | - | L | **463106** |
| 500 mm | 1000 mm | 1 | Unités | - | L | **462895** |

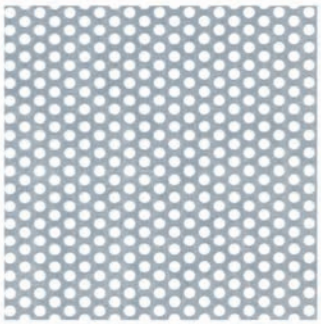

## Tôle perforée, perforation : de forme circulaire

Perforation-Ø 1: 4,5 mm
Écartement entre deux trous juxtaposés à partir de leur centre: 15 mm
Épaisseur: 1,50 mm

| Largeur | Longueur | UE | UV | Contenu par UV | Délai de livraison | Code article 4004338... |
|---|---|---|---|---|---|---|
| Matériau: Acier brut, Finition: galvanisée | | | | | | |
| 300 mm | 1000 mm | 1 | Unités | - | L | **467074** |

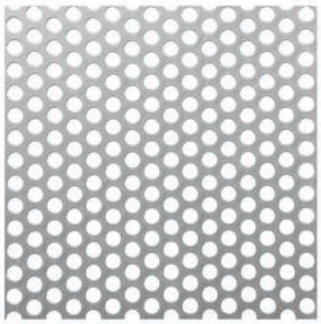

## Tôle perforée, perforation : de forme circulaire

Perforation-Ø 1: 8 mm
Écartement entre deux trous juxtaposés à partir de leur centre: 11 mm
Épaisseur: 1,00 mm

| Largeur | Longueur | UE | UV | Contenu par UV | Délai de livraison | Code article 4004338... |
|---|---|---|---|---|---|---|
| Matériau: Acier brut | | | | | | |
| 250 mm | 500 mm | 1 | Unités | - | L | **462994** |

## Tôle métal déployé

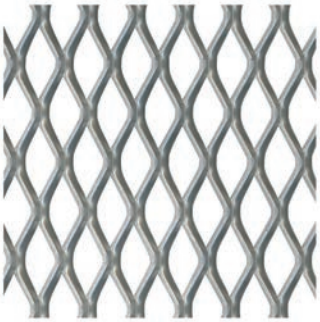

| Largeur | Longueur | Épaisseur | Cote a | Cote b | Cote c | UE | UV | Contenu par UV | Délai de livraison | Code article 4004338... |
|---|---|---|---|---|---|---|---|---|---|---|
| Matériau: Acier brut | | | | | | | | | | |
| 250 mm | 500 mm | 1,20 mm | 6 mm | 3,4 mm | 0,6 mm | 1 | Unités | - | L | 467340 |
| 300 mm | 1000 mm | 1,20 mm | 6 mm | 3,4 mm | 0,6 mm | 1 | Unités | - | L | 467326 |
| 600 mm | 1000 mm | 1,20 mm | 6 mm | 3,4 mm | 0,6 mm | 1 | Unités | - | L | 467333 |
| 250 mm | 500 mm | 2,20 mm | 10 mm | 7,5 mm | 1,0 mm | 1 | Unités | - | L | 467395 |
| 120 mm | 1000 mm | 2,20 mm | 10 mm | 7,5 mm | 1,0 mm | 1 | Unités | - | L | 467357 |
| 300 mm | 1000 mm | 2,20 mm | 10 mm | 7,5 mm | 1,0 mm | 1 | Unités | - | L | 467371 |
| 250 mm | 500 mm | 2,80 mm | 16 mm | 8,0 mm | 1,5 mm | 1 | Unités | - | L | 467449 |
| 120 mm | 1000 mm | 2,80 mm | 16 mm | 8,0 mm | 1,5 mm | 1 | Unités | - | L | 467401 |

## Tôle lisse, coudée, en L

Pliure: 90 °
Épaisseur: 0,50 mm

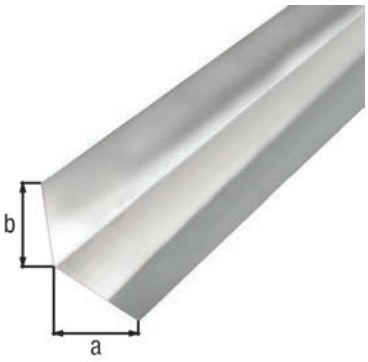


| Longueur | Cote a | Cote b | UE | UV | Contenu par UV | Délai de livraison | Code article 4004338... |
|---|---|---|---|---|---|---|---|
| Matériau: Aluminium, Finition: brute | | | | | | | |
| 1000 mm | 50 mm | 50 mm | 1 | Unités | - | L | 462901 |
| 1000 mm | 68 mm | 30 mm | 1 | Unités | - | L | 462918 |
| 1000 mm | 96 mm | 28 mm | 1 | Unités | - | L | 462925 |
| 1000 mm | 135 mm | 30 mm | 1 | Unités | - | L | 462932 |
| 2000 mm | 50 mm | 50 mm | 1 | Unités | - | L | 462802 |
| 2000 mm | 68 mm | 30 mm | 1 | Unités | - | L | 462819 |
| 2000 mm | 96 mm | 28 mm | 1 | Unités | - | L | 462826 |
| 2000 mm | 135 mm | 30 mm | 1 | Unités | - | L | 462833 |

## Tôle emboutie, motifs grain de riz, chanfreinée, en L

Pliure: 90 °
Épaisseur: 1,50 mm

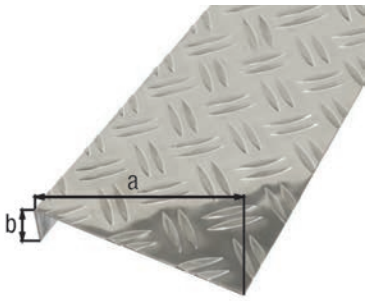


| Longueur | Cote a | Cote b | UE | UV | Contenu par UV | Délai de livraison | Code article 4004338... |
|---|---|---|---|---|---|---|---|
| Matériau: Aluminium, Finition: brute | | | | | | | |
| 1000 mm | 135 mm | 30 mm | 1 | Unités | - | L | 462949 |
| 2000 mm | 135 mm | 30 mm | 1 | Unités | - | L | 462840 |

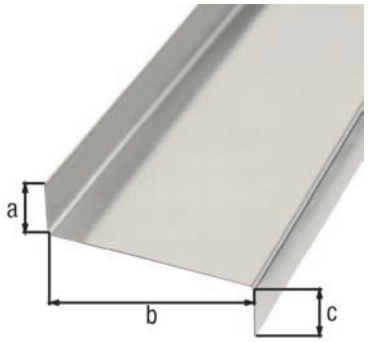


## Tôle lisse, coudée, en Z

Pliure: 90 °
Épaisseur: 0,50 mm

| Longueur | Cote a | Cote b | Cote c | UE | UV | Contenu par UV | Délai de livraison | Code article 4004338... |
|---|---|---|---|---|---|---|---|---|
| Matériau: Aluminium, Finition: brute | | | | | | | | |
| 1000 mm | 18 mm | 63 mm | 18 mm | 1 | Unités | - | L | **462956** |
| 2000 mm | 18 mm | 63 mm | 18 mm | 1 | Unités | - | L | **462857** |

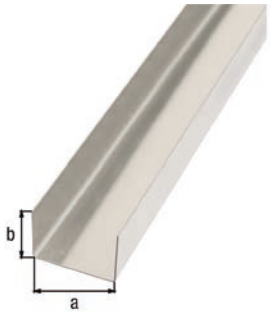


## Tôle lisse, coudée, en U

Pliure: 90 °
Épaisseur: 0,50 mm

| Longueur | Cote a | Cote b | UE | UV | Contenu par UV | Délai de livraison | Code article 4004338... |
|---|---|---|---|---|---|---|---|
| Matériau: Aluminium, Finition: brute | | | | | | | |
| 1000 mm | 29 mm | 20 mm | 1 | Unités | - | L | **462963** |
| 1000 mm | 58 mm | 20 mm | 1 | Unités | - | L | **462970** |
| 1000 mm | 130 mm | 18 mm | 1 | Unités | - | L | **462987** |
| 2000 mm | 29 mm | 20 mm | 1 | Unités | - | L | **462864** |
| 2000 mm | 58 mm | 20 mm | 1 | Unités | - | L | **462871** |
| 2000 mm | 130 mm | 18 mm | 1 | Unités | - | L | **462888** |

## Protection de coins, motifs grain de riz

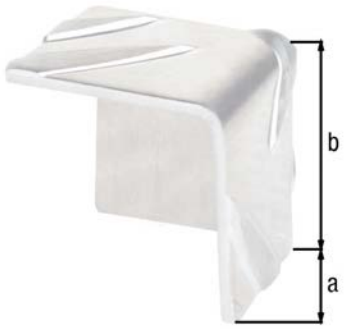


| Cote a | Cote b | UE | UV | Contenu par UV | Délai de livraison | Code article 4004338... |
|---|---|---|---|---|---|---|
| Matériau: Aluminium, Finition: brute | | | | | | |
| 23,5 mm | 23,5 mm | 1 | Unités | - | L | **467654** |
| 29,5 mm | 29,5 mm | 1 | Unités | - | L | **467661** |
| 35,5 mm | 35,5 mm | 1 | Unités | - | L | **467678** |
| 41,2 mm | 41,2 mm | 1 | Unités | - | L | **467685** |

## Profilé pour protection d'angle

Matériau souple, aisément flexible
Pour toutes les tôles n'excédant pas une épaisseur de 2 mm, assure la protection des bords tranchants
Longueur: 1500 mm

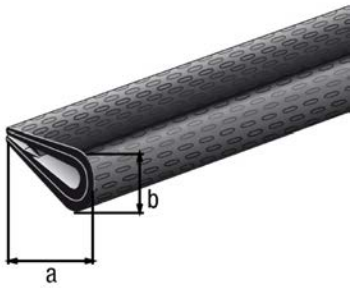


| Cote a | Cote b | UE | UV | Contenu par UV | Délai de livraison | Code article 4004338... |
|---|---|---|---|---|---|---|
| Matériau: PVC souple, couleur : noir | | | | | | |
| 10 mm | 7 mm | 3 | Emballage | 1 Pièces | L | **426859** |

# PROFILÉS EN ALUMINIUM BRUT

Créé pour durer.

## Profilé, plat

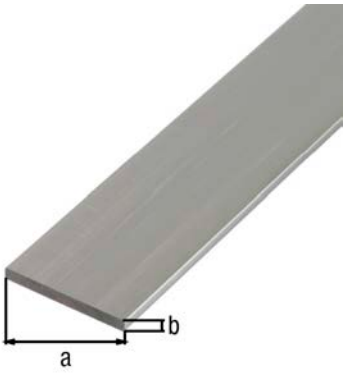


| Longueur | Cote a | Cote b | UE | UV | Contenu par UV | Délai de livraison | Code article 4004338... |
|---|---|---|---|---|---|---|---|
| Matériau: Aluminium, Finition: brute | | | | | | | |
| 1000 mm | 15 mm | 2 mm | 1 | Unités | - | L | 469375 |
| 1000 mm | 20 mm | 2 mm | 1 | Unités | - | L | 473488 |
| 1000 mm | 20 mm | 5 mm | 1 | Unités | - | L | 469887 |
| 1000 mm | 25 mm | 2 mm | 1 | Unités | - | L | 469894 |
| 1000 mm | 30 mm | 2 mm | 1 | Unités | - | L | 473709 |
| 1000 mm | 40 mm | 3 mm | 1 | Unités | - | L | 469917 |
| 1000 mm | 50 mm | 3 mm | 1 | Unités | - | L | 488178 |
| 1000 mm | 60 mm | 3 mm | 1 | Unités | - | L | 492458 |
| 1000 mm | 70 mm | 3 mm | 1 | Unités | - | L | 473976 |
| 1000 mm | 80 mm | 3 mm | 1 | Unités | - | L | 473990 |
| 2000 mm | 20 mm | 2 mm | 1 | Unités | - | L | 473501 |
| 2000 mm | 20 mm | 5 mm | 1 | Unités | - | L | 469962 |
| 2000 mm | 25 mm | 2 mm | 1 | Unités | - | L | 469979 |
| 2000 mm | 30 mm | 2 mm | 1 | Unités | - | L | 472023 |
| 2000 mm | 40 mm | 2 mm | 1 | Unités | - | L | 472030 |
| 2000 mm | 50 mm | 3 mm | 1 | Unités | - | L | 472047 |
| 2000 mm | 60 mm | 3 mm | 1 | Unités | - | L | 472054 |
| 2000 mm | 70 mm | 3 mm | 1 | Unités | - | L | 474089 |
| 2000 mm | 80 mm | 3 mm | 1 | Unités | - | L | 474102 |
| 2600 mm | 15 mm | 2 mm | 1 | Unités | - | L | 492595 |
| 2600 mm | 20 mm | 2 mm | 1 | Unités | - | L | 433048 |
| 2600 mm | 20 mm | 5 mm | 1 | Unités | - | L | 470197 |
| 2600 mm | 25 mm | 2 mm | 1 | Unités | - | L | 433505 |
| 2600 mm | 30 mm | 2 mm | 1 | Unités | - | L | 472184 |
| 2600 mm | 40 mm | 2 mm | 1 | Unités | - | L | 463267 |
| 2600 mm | 50 mm | 3 mm | 1 | Unités | - | L | 492229 |
| 2600 mm | 60 mm | 3 mm | 1 | Unités | - | L | 488185 |

## Profilé, forme T

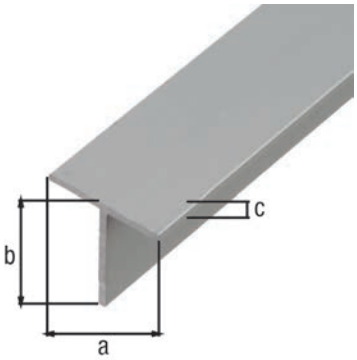


| Longueur | Cote a | Cote b | Cote c | UE | UV | Contenu par UV | Délai de livraison | Code article 4004338... |
|---|---|---|---|---|---|---|---|---|
| Matériau: Aluminium, Finition: brute | | | | | | | | |
| 1000 mm | 15 mm | 15 mm | 1,5 mm | 1 | Unités | - | L | 472092 |
| 1000 mm | 20 mm | 20 mm | 1,5 mm | 1 | Unités | - | L | 472108 |
| 1000 mm | 35 mm | 35 mm | 3,0 mm | 1 | Unités | - | L | 464899 |
| 2000 mm | 15 mm | 15 mm | 1,5 mm | 1 | Unités | - | L | 472153 |
| 2000 mm | 20 mm | 20 mm | 1,5 mm | 1 | Unités | - | L | 472160 |
| 2000 mm | 35 mm | 35 mm | 3,0 mm | 1 | Unités | - | L | 472115 |
| 2600 mm | 15 mm | 15 mm | 1,5 mm | 1 | Unités | - | L | 499877 |
| 2600 mm | 20 mm | 20 mm | 1,5 mm | 1 | Unités | - | L | 492540 |
| 2600 mm | 35 mm | 35 mm | 3,0 mm | 1 | Unités | - | L | 470425 |

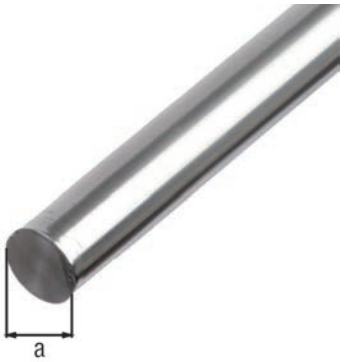


## Profilé, rond plein

| Longueur | Cote a-Ø | UE | UV | Contenu par UV | Délai de livraison | Code article 4004338... |
|---|---|---|---|---|---|---|
| Matériau: Aluminium, Finition: brute | | | | | | |
| 1000 mm | 4 mm | 1 | Unités | - | L | 473778 |
| 1000 mm | 6 mm | 1 | Unités | - | L | 473945 |
| 1000 mm | 8 mm | 1 | Unités | - | L | 474096 |
| 1000 mm | 10 mm | 1 | Unités | - | L | 474287 |
| 1000 mm | 12 mm | 1 | Unités | - | L | 488147 |
| 2600 mm | 4 mm | 1 | Unités | - | L | 492441 |
| 2600 mm | 6 mm | 1 | Unités | - | L | 499785 |
| 2600 mm | 8 mm | 1 | Unités | - | L | 470371 |
| 2600 mm | 10 mm | 1 | Unités | - | L | 470364 |
| 2600 mm | 12 mm | 1 | Unités | - | L | 463489 |

## Tube rond

| Longueur | Cote a-Ø | Cote b | UE | UV | Contenu par UV | Délai de livraison | Code article 4004338... |
|---|---|---|---|---|---|---|---|
| Matériau: Aluminium, Finition: brute | | | | | | | |
| 1000 mm | 6 mm | 1,0 mm | 1 | Unités | - | L | 473754 |
| 1000 mm | 8 mm | 1,0 mm | 1 | Unités | - | L | 472481 |
| 1000 mm | 10 mm | 1,0 mm | 1 | Unités | - | L | 472498 |
| 1000 mm | 12 mm | 1,0 mm | 1 | Unités | - | L | 472504 |
| 1000 mm | 15 mm | 1,0 mm | 1 | Unités | - | L | 472573 |
| 1000 mm | 20 mm | 1,0 mm | 1 | Unités | - | L | 472580 |
| 1000 mm | 25 mm | 1,5 mm | 1 | Unités | - | L | 472597 |
| 1000 mm | 30 mm | 2,0 mm | 1 | Unités | - | L | 492434 |
| 2000 mm | 10 mm | 1,0 mm | 1 | Unités | - | L | 469900 |
| 2000 mm | 20 mm | 1,0 mm | 1 | Unités | - | L | 472313 |
| 2000 mm | 30 mm | 2,0 mm | 1 | Unités | - | L | 472320 |
| 2600 mm | 6 mm | 1,0 mm | 1 | Unités | - | L | 463281 |
| 2600 mm | 8 mm | 1,0 mm | 1 | Unités | - | L | 469382 |
| 2600 mm | 10 mm | 1,0 mm | 1 | Unités | - | L | 488161 |
| 2600 mm | 12 mm | 1,0 mm | 1 | Unités | - | L | 468996 |
| 2600 mm | 15 mm | 1,0 mm | 1 | Unités | - | L | 492212 |
| 2600 mm | 20 mm | 1,0 mm | 1 | Unités | - | L | 463472 |
| 2600 mm | 25 mm | 1,5 mm | 1 | Unités | - | L | 488192 |
| 2600 mm | 30 mm | 2,0 mm | 1 | Unités | - | L | 470180 |

## Profilé, carré plein

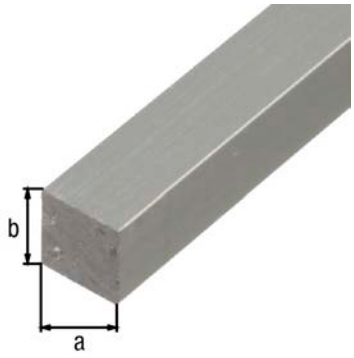


| Longueur | Cote a | Cote b | UE | UV | Contenu par UV | Délai de livraison | Code article 4004338... |
|---|---|---|---|---|---|---|---|
| Matériau: Aluminium, Finition: brute | | | | | | | |
| 1000 mm | 10 mm | 10 mm | 1 | Unités | - | L | 470098 |
| 1000 mm | 12 mm | 12 mm | 1 | Unités | - | L | 470296 |

## Tube carré

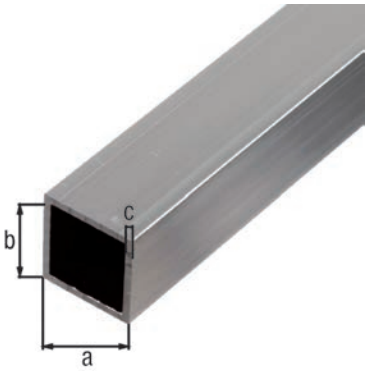


| Longueur | Cote a | Cote b | Cote c | UE | UV | Contenu par UV | Délai de livraison | Code article 4004338... |
|---|---|---|---|---|---|---|---|---|
| Matériau: Aluminium, Finition: brute | | | | | | | | |
| 1000 mm | 10 mm | 10 mm | 1,0 mm | 1 | Unités | - | L | 474157 |
| 1000 mm | 15 mm | 15 mm | 1,0 mm | 1 | Unités | - | L | 472801 |
| 1000 mm | 20 mm | 20 mm | 1,5 mm | 1 | Unités | - | L | 472856 |
| 1000 mm | 25 mm | 25 mm | 1,5 mm | 1 | Unités | - | L | 472863 |
| 1000 mm | 30 mm | 30 mm | 2,0 mm | 1 | Unités | - | L | 488116 |
| 1000 mm | 40 mm | 40 mm | 2,0 mm | 1 | Unités | - | L | 470128 |
| 2000 mm | 15 mm | 15 mm | 1,0 mm | 1 | Unités | - | L | 469870 |
| 2000 mm | 20 mm | 20 mm | 1,5 mm | 1 | Unités | - | L | 472429 |
| 2000 mm | 25 mm | 25 mm | 1,5 mm | 1 | Unités | - | L | 472436 |
| 2000 mm | 30 mm | 30 mm | 2,0 mm | 1 | Unités | - | L | 472443 |
| 2000 mm | 40 mm | 40 mm | 2,0 mm | 1 | Unités | - | L | 472450 |
| 2600 mm | 15 mm | 15 mm | 1,0 mm | 1 | Unités | - | L | 470340 |
| 2600 mm | 20 mm | 20 mm | 1,5 mm | 1 | Unités | - | L | 492564 |
| 2600 mm | 25 mm | 25 mm | 1,5 mm | 1 | Unités | - | L | 469931 |
| 2600 mm | 30 mm | 30 mm | 2,0 mm | 1 | Unités | - | L | 464950 |
| 2600 mm | 40 mm | 40 mm | 2,0 mm | 1 | Unités | - | L | 499860 |

## Tube, rectangle

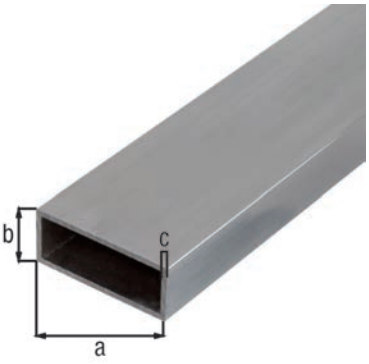


| Longueur | Cote a | Cote b | Cote c | UE | UV | Contenu par UV | Délai de livraison | Code article 4004338... |
|---|---|---|---|---|---|---|---|---|
| Matériau: Aluminium, Finition: brute | | | | | | | | |
| 1000 mm | 50 mm | 20 mm | 2 mm | 1 | Unités | - | L | 472979 |
| 2000 mm | 50 mm | 20 mm | 2 mm | 1 | Unités | - | L | 472511 |
| 2600 mm | 50 mm | 20 mm | 2 mm | 1 | Unités | - | L | 470166 |

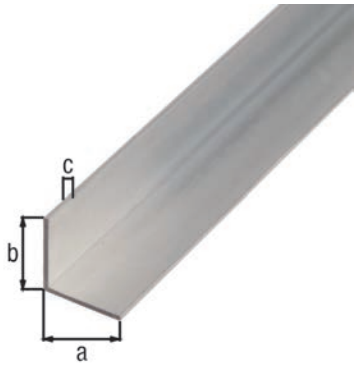


## Profilé, cornière

Modèle: côtés égaux

| Longueur | Cote a | Cote b | Cote c | UE | UV | Contenu par UV | Délai de livraison | Code article 4004338... |
|---|---|---|---|---|---|---|---|---|
| Matériau: Aluminium, Finition: brute | | | | | | | | |
| 1000 mm | 10 mm | 10 mm | 1,0 mm | 1 | Unités | - | L | 473938 |
| 1000 mm | 15 mm | 15 mm | 1,0 mm | 1 | Unités | - | L | 473075 |
| 1000 mm | 20 mm | 20 mm | 1,5 mm | 1 | Unités | - | L | 473082 |
| 1000 mm | 25 mm | 25 mm | 1,5 mm | 1 | Unités | - | L | 473099 |
| 1000 mm | 30 mm | 30 mm | 2,0 mm | 1 | Unités | - | L | 473105 |
| 1000 mm | 35 mm | 35 mm | 1,5 mm | 1 | Unités | - | L | 473921 |
| 1000 mm | 40 mm | 40 mm | 2,0 mm | 1 | Unités | - | L | 473266 |
| 1000 mm | 50 mm | 50 mm | 3,0 mm | 1 | Unités | - | L | 488109 |
| 1000 mm | 60 mm | 60 mm | 3,0 mm | 1 | Unités | - | L | 473372 |
| 1000 mm | 70 mm | 70 mm | 3,0 mm | 1 | Unités | - | L | 473389 |
| 1000 mm | 80 mm | 80 mm | 3,0 mm | 1 | Unités | - | L | 474171 |
| 2000 mm | 10 mm | 10 mm | 1,0 mm | 1 | Unités | - | L | 473907 |
| 2000 mm | 15 mm | 15 mm | 1,0 mm | 1 | Unités | - | L | 472610 |
| 2000 mm | 20 mm | 20 mm | 1,5 mm | 1 | Unités | - | L | 472627 |
| 2000 mm | 25 mm | 25 mm | 1,5 mm | 1 | Unités | - | L | 472634 |
| 2000 mm | 30 mm | 30 mm | 1,5 mm | 1 | Unités | - | L | 472641 |
| 2000 mm | 35 mm | 35 mm | 1,5 mm | 1 | Unités | - | L | 474249 |
| 2000 mm | 40 mm | 40 mm | 2,0 mm | 1 | Unités | - | L | 472658 |
| 2000 mm | 50 mm | 50 mm | 3,0 mm | 1 | Unités | - | L | 472665 |
| 2000 mm | 60 mm | 60 mm | 3,0 mm | 1 | Unités | - | L | 474133 |
| 2000 mm | 70 mm | 70 mm | 3,0 mm | 1 | Unités | - | L | 474140 |
| 2000 mm | 80 mm | 80 mm | 3,0 mm | 1 | Unités | - | L | 474164 |
| 2600 mm | 10 mm | 10 mm | 1,0 mm | 1 | Unités | - | L | 470227 |
| 2600 mm | 15 mm | 15 mm | 1,0 mm | 1 | Unités | - | L | 472177 |
| 2600 mm | 20 mm | 20 mm | 1,5 mm | 1 | Unités | - | L | 472146 |
| 2600 mm | 25 mm | 25 mm | 1,5 mm | 1 | Unités | - | L | 472139 |
| 2600 mm | 30 mm | 30 mm | 1,5 mm | 1 | Unités | - | L | 472085 |
| 2600 mm | 35 mm | 35 mm | 1,5 mm | 1 | Unités | - | L | 431587 |
| 2600 mm | 40 mm | 40 mm | 2,0 mm | 1 | Unités | - | L | 468965 |
| 2600 mm | 50 mm | 50 mm | 3,0 mm | 1 | Unités | - | L | 470005 |

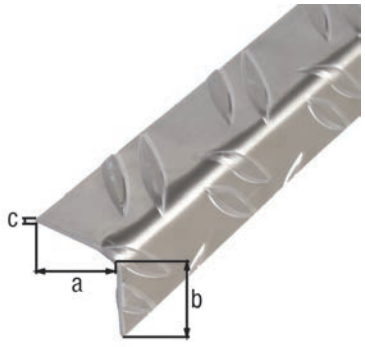


## Profilé cornière, motifs grains de riz

Modèle: côtés égaux

| Longueur | Cote a | Cote b | Cote c | UE | UV | Contenu par UV | Délai de livraison | Code article 4004338... |
|---|---|---|---|---|---|---|---|---|
| Matériau: Aluminium, Finition: brute | | | | | | | | |
| 1000 mm | 23,5 mm | 23,5 mm | 1,5 mm | 1 | Unités | - | L | 468842 |
| 1000 mm | 29,5 mm | 29,5 mm | 1,5 mm | 1 | Unités | - | L | 468859 |
| 1000 mm | 35,5 mm | 35,5 mm | 1,5 mm | 1 | Unités | - | L | 468866 |
| 1000 mm | 41,2 mm | 41,2 mm | 1,5 mm | 1 | Unités | - | L | 468873 |
| 2000 mm | 23,5 mm | 23,5 mm | 1,5 mm | 1 | Unités | - | L | 467692 |
| 2000 mm | 29,5 mm | 29,5 mm | 1,5 mm | 1 | Unités | - | L | 467708 |
| 2000 mm | 35,5 mm | 35,5 mm | 1,5 mm | 1 | Unités | - | L | 467715 |
| 2000 mm | 41,2 mm | 41,2 mm | 1,5 mm | 1 | Unités | - | L | 467722 |

## Profilé BA, cornière

Modèle: côtés inégaux

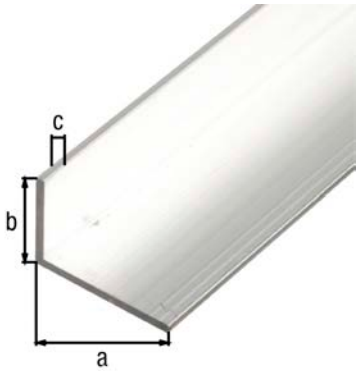


| Longueur | Cote a | Cote b | Cote c | UE | UV | Contenu par UV | Délai de livraison | Code article 4004338... |
|---|---|---|---|---|---|---|---|---|
| Matériau: Aluminium, Finition: brute | | | | | | | | |
| 1000 mm | 15 mm | 10 mm | 1,5 mm | 1 | Unités | - | L | 470302 |
| 1000 mm | 20 mm | 10 mm | 1,5 mm | 1 | Unités | - | L | 470463 |
| 1000 mm | 25 mm | 15 mm | 1,5 mm | 1 | Unités | - | L | 465995 |
| 1000 mm | 30 mm | 15 mm | 2,0 mm | 1 | Unités | - | L | 499822 |
| 1000 mm | 30 mm | 20 mm | 2,0 mm | 1 | Unités | - | L | 473983 |
| 1000 mm | 40 mm | 10 mm | 2,0 mm | 1 | Unités | - | L | 492175 |
| 1000 mm | 40 mm | 20 mm | 2,0 mm | 1 | Unités | - | L | 474003 |
| 1000 mm | 50 mm | 20 mm | 2,0 mm | 1 | Unités | - | L | 474072 |
| 1000 mm | 50 mm | 30 mm | 3,0 mm | 1 | Unités | - | L | 470241 |
| 1000 mm | 65 mm | 35 mm | 2,5 mm | 1 | Unités | - | L | 492182 |
| 1000 mm | 70 mm | 40 mm | 3,0 mm | 1 | Unités | - | L | 473365 |
| 2000 mm | 20 mm | 10 mm | 1,5 mm | 1 | Unités | - | L | 472719 |
| 2000 mm | 30 mm | 15 mm | 2,0 mm | 1 | Unités | - | L | 472726 |
| 2000 mm | 30 mm | 20 mm | 2,0 mm | 1 | Unités | - | L | 472733 |
| 2000 mm | 40 mm | 20 mm | 2,0 mm | 1 | Unités | - | L | 474188 |
| 2000 mm | 50 mm | 30 mm | 3,0 mm | 1 | Unités | - | L | 472764 |
| 2000 mm | 70 mm | 40 mm | 3,0 mm | 1 | Unités | - | L | 476991 |
| 2600 mm | 15 mm | 10 mm | 1,0 mm | 1 | Unités | - | L | 431570 |
| 2600 mm | 20 mm | 10 mm | 1,5 mm | 1 | Unités | - | L | 470081 |
| 2600 mm | 25 mm | 15 mm | 1,5 mm | 1 | Unités | - | L | 487881 |
| 2600 mm | 30 mm | 15 mm | 2,0 mm | 1 | Unités | - | L | 469399 |
| 2600 mm | 30 mm | 20 mm | 2,0 mm | 1 | Unités | - | L | 499808 |
| 2600 mm | 40 mm | 10 mm | 2,0 mm | 1 | Unités | - | L | 492502 |
| 2600 mm | 40 mm | 20 mm | 2,0 mm | 1 | Unités | - | L | 492496 |
| 2600 mm | 50 mm | 20 mm | 2,0 mm | 1 | Unités | - | L | 465018 |
| 2600 mm | 50 mm | 30 mm | 3,0 mm | 1 | Unités | - | L | 470494 |
| 2600 mm | 65 mm | 35 mm | 2,5 mm | 1 | Unités | - | L | 488222 |

## Profilé cornière, motifs grains de riz

Modèle: côtés inégaux

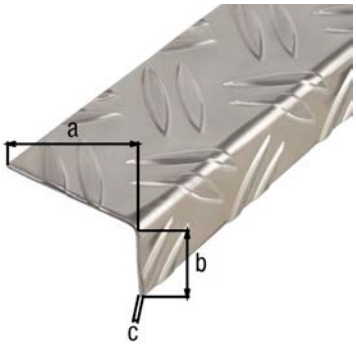


| Longueur | Cote a | Cote b | Cote c | UE | UV | Contenu par UV | Délai de livraison | Code article 4004338... |
|---|---|---|---|---|---|---|---|---|
| Matériau: Aluminium, Finition: brute | | | | | | | | |
| 1000 mm | 43,5 mm | 23,5 mm | 1,5 mm | 1 | Unités | - | L | 468903 |
| 1000 mm | 53,6 mm | 29,5 mm | 1,5 mm | 1 | Unités | - | L | 468910 |
| 1000 mm | 65,6 mm | 35,5 mm | 1,5 mm | 1 | Unités | - | L | 468927 |
| 2000 mm | 43,5 mm | 23,5 mm | 1,5 mm | 1 | Unités | - | L | 468934 |
| 2000 mm | 53,6 mm | 29,5 mm | 1,5 mm | 1 | Unités | - | L | 468941 |

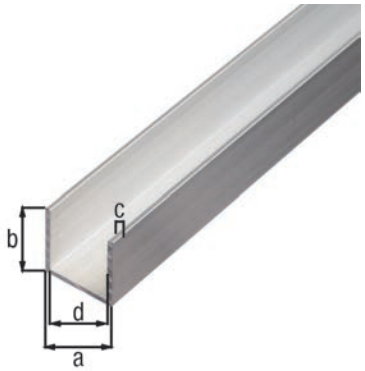


## Profilé, forme U

| Longueur | Cote a | Cote b | Cote c | Cote d | UE | UV | Contenu par UV | Délai de livraison | Code article 4004338... |
|---|---|---|---|---|---|---|---|---|---|
| Matériau: Aluminium, Finition: brute | | | | | | | | | |
| 1000 mm | 6 mm | 6 mm | 1,0 mm | 4 mm | 1 | Unités | - | L | 473808 |
| 1000 mm | 8 mm | 8 mm | 1,0 mm | 6 mm | 1 | Unités | - | L | 475659 |
| 1000 mm | 10 mm | 8 mm | 1,0 mm | 8 mm | 1 | Unités | - | L | 470449 |
| 1000 mm | 10 mm | 10 mm | 1,0 mm | 8 mm | 1 | Unités | - | L | 475666 |
| 1000 mm | 15 mm | 10 mm | 1,5 mm | 12 mm | 1 | Unités | - | L | 492519 |
| 1000 mm | 15 mm | 15 mm | 1,5 mm | 12 mm | 1 | Unités | - | L | 474362 |
| 1000 mm | 15 mm | 20 mm | 1,5 mm | 12 mm | 1 | Unités | - | L | 475697 |
| 1000 mm | 16 mm | 13 mm | 1,5 mm | 13 mm | 1 | Unités | - | L | 492465 |
| 1000 mm | 20 mm | 10 mm | 1,5 mm | 17 mm | 1 | Unités | - | L | 474409 |
| 1000 mm | 20 mm | 20 mm | 1,5 mm | 17 mm | 1 | Unités | - | L | 474485 |
| 1000 mm | 25 mm | 25 mm | 2,0 mm | 21 mm | 1 | Unités | - | L | 470357 |
| 1000 mm | 30 mm | 20 mm | 2,0 mm | 26 mm | 1 | Unités | - | L | 488130 |
| 2000 mm | 8 mm | 8 mm | 1,0 mm | 6 mm | 1 | Unités | - | L | 475765 |
| 2000 mm | 10 mm | 8 mm | 1,0 mm | 8 mm | 1 | Unités | - | L | 475772 |
| 2000 mm | 15 mm | 15 mm | 1,5 mm | 12 mm | 1 | Unités | - | L | 475789 |
| 2000 mm | 15 mm | 20 mm | 1,5 mm | 12 mm | 1 | Unités | - | L | 475796 |
| 2000 mm | 20 mm | 20 mm | 1,5 mm | 17 mm | 1 | Unités | - | L | 472818 |
| 2000 mm | 25 mm | 25 mm | 2,0 mm | 21 mm | 1 | Unités | - | L | 472825 |
| 2000 mm | 30 mm | 20 mm | 2,0 mm | 26 mm | 1 | Unités | - | L | 475352 |
| 2600 mm | 8 mm | 8 mm | 1,0 mm | 6 mm | 1 | Unités | - | L | 464943 |
| 2600 mm | 10 mm | 8 mm | 1,0 mm | 8 mm | 1 | Unités | - | L | 463496 |
| 2600 mm | 10 mm | 10 mm | 1,5 mm | 7 mm | 1 | Unités | - | L | 468989 |
| 2600 mm | 10 mm | 15 mm | 1,5 mm | 7 mm | 1 | Unités | - | L | 431532 |
| 2600 mm | 15 mm | 10 mm | 1,5 mm | 12 mm | 1 | Unités | - | L | 488154 |
| 2600 mm | 15 mm | 15 mm | 1,5 mm | 12 mm | 1 | Unités | - | L | 431549 |
| 2600 mm | 15 mm | 20 mm | 1,5 mm | 12 mm | 1 | Unités | - | L | 470388 |
| 2600 mm | 16 mm | 13 mm | 1,5 mm | 13 mm | 1 | Unités | - | L | 464868 |
| 2600 mm | 20 mm | 10 mm | 1,5 mm | 17 mm | 1 | Unités | - | L | 470142 |
| 2600 mm | 20 mm | 20 mm | 1,5 mm | 17 mm | 1 | Unités | - | L | 431556 |
| 2600 mm | 25 mm | 25 mm | 2,0 mm | 21 mm | 1 | Unités | - | L | 470104 |
| 2600 mm | 30 mm | 20 mm | 2,0 mm | 26 mm | 1 | Unités | - | L | 492199 |

## Profilé, forme U, motifs grain de riz

| Longueur | Cote a | Cote b | Cote c | UE | UV | Contenu par UV | Délai de livraison | Code article 4004338... |
|---|---|---|---|---|---|---|---|---|
| Matériau: Aluminium, Finition: brute | | | | | | | | |
| 1000 mm | 23,5 mm | 23,5 mm | 1,5 mm | 1 | Unités | - | L | 468880 |
| 1000 mm | 29,5 mm | 29,5 mm | 1,5 mm | 1 | Unités | - | L | 468897 |
| 2000 mm | 23,5 mm | 23,5 mm | 1,5 mm | 1 | Unités | - | L | 467739 |
| 2000 mm | 29,5 mm | 29,5 mm | 1,5 mm | 1 | Unités | - | L | 467746 |

## Profil de recouvrement BA avec bords arrondis

Longueur: 1000 mm

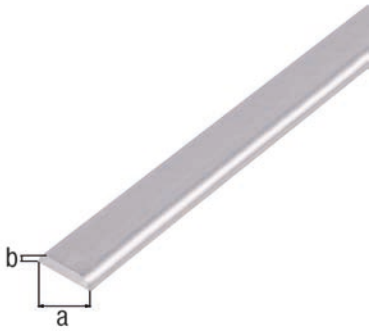


| Cote a | Cote b | UE | UV | Contenu par UV | Délai de livraison | Code article 4004338... |
|---|---|---|---|---|---|---|
| Matériau: Aluminium, Finition: brute | | | | | | |
| 19 mm | 4 mm | 1 | Unités | - | L | 469993 |
| 24 mm | 4 mm | 1 | Unités | - | L | 470029 |

## Profilé d'arrêt, rond

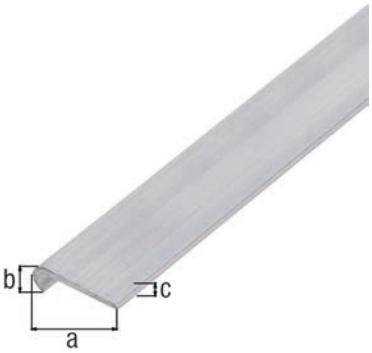


| Longueur | Cote a | Cote b | Cote c | UE | UV | Contenu par UV | Délai de livraison | Code article 4004338... |
|---|---|---|---|---|---|---|---|---|
| Matériau: Aluminium, Finition: brute | | | | | | | | |
| 1000 mm | 20 mm | 6 mm | 1,3 mm | 1 | Unités | - | L | 470067 |
| 1000 mm | 26 mm | 6 mm | 1,3 mm | 1 | Unités | - | L | 470289 |
| 2000 mm | 26 mm | 6 mm | 1,3 mm | 1 | Unités | - | L | 470326 |

## Profilé, cale-porte

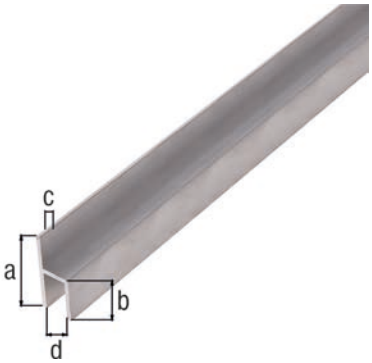


| Longueur | Cote a | Cote b | Cote c | Cote d | UE | UV | Contenu par UV | Délai de livraison | Code article 4004338... |
|---|---|---|---|---|---|---|---|---|---|
| Matériau: Aluminium, Finition: brute | | | | | | | | | |
| 1000 mm | 26 mm | 11 mm | 1,5 mm | 8 mm | 1 | Unités | - | L | 469955 |
| 2000 mm | 26 mm | 11 mm | 1,5 mm | 8 mm | 1 | Unités | - | L | 469986 |

# PROFILÉS ALUMINIUM, PLASTIFIÉS BLANCS

Créé pour durer.

## Profilé, plat

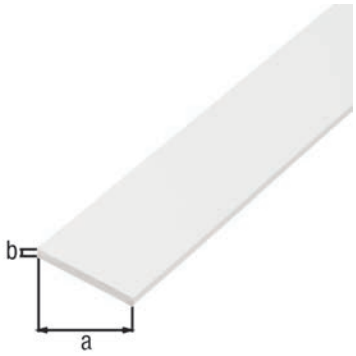


| Longueur | Cote a | Cote b | UE | UV | Contenu par UV | Délai de livraison | Code article 4004338... |
|---|---|---|---|---|---|---|---|
| Matériau: Aluminium, Finition: plastifiée blanche RAL 9016 | | | | | | | |
| 1000 mm | 30 mm | 2 mm | 1 | Unités | - | L | 474201 |
| 2000 mm | 20 mm | 2 mm | 1 | Unités | - | L | 474379 |
| 2600 mm | 20 mm | 2 mm | 1 | Unités | - | L | 479848 |
| 2600 mm | 30 mm | 2 mm | 1 | Unités | - | L | 479855 |
| 2600 mm | 50 mm | 3 mm | 1 | Unités | - | L | 492601 |

## Profilé, forme T

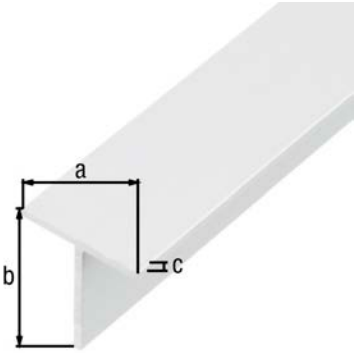


| Longueur | Cote a | Cote b | Cote c | UE | UV | Contenu par UV | Délai de livraison | Code article 4004338... |
|---|---|---|---|---|---|---|---|---|
| Matériau: Aluminium, Finition: plastifiée blanche RAL 9016 | | | | | | | | |
| 2600 mm | 15 mm | 15 mm | 1,5 mm | 1 | Unités | - | L | 479954 |
| 2600 mm | 25 mm | 25 mm | 2,0 mm | 1 | Unités | - | L | 479961 |

## Profilé, rond

| Longueur | Cote a-Ø | Cote b | UE | UV | Contenu par UV | Délai de livraison | Code article 4004338... |
|---|---|---|---|---|---|---|---|
| Matériau: Aluminium, Finition: plastifiée blanche RAL 9016 | | | | | | | |
| 2600 mm | 25 mm | 1,5 mm | 1 | Unités | - | L | 479879 |

## Profilé, carré

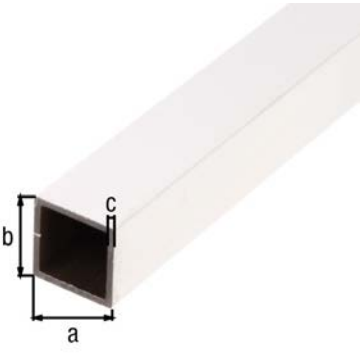


| Longueur | Cote a | Cote b | Cote c | UE | UV | Contenu par UV | Délai de livraison | Code article 4004338... |
|---|---|---|---|---|---|---|---|---|
| Matériau: Aluminium, Finition: plastifiée blanche RAL 9016 | | | | | | | | |
| 2600 mm | 20 mm | 20 mm | 1,5 mm | 1 | Unités | - | L | 479886 |
| 2600 mm | 30 mm | 30 mm | 2,0 mm | 1 | Unités | - | L | 479893 |

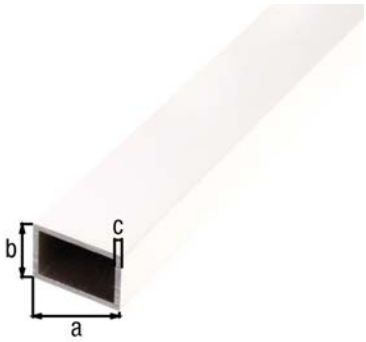


## Profilé, rectangle

| Longueur | Cote a | Cote b | Cote c | UE | UV | Contenu par UV | Délai de livraison | Code article 4004338... |
|---|---|---|---|---|---|---|---|---|
| Matériau: Aluminium, Finition: plastifiée blanche RAL 9016 | | | | | | | | |
| 2600 mm | 30 mm | 20 mm | 2 mm | 1 | Unités | - | L | **479909** |
| 2600 mm | 40 mm | 20 mm | 2 mm | 1 | Unités | - | L | **479916** |

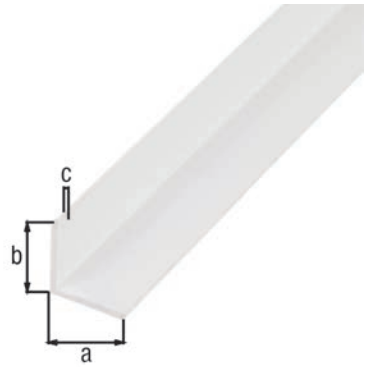


## Profilé, cornière

Modèle: côtés égaux

| Longueur | Cote a | Cote b | Cote c | UE | UV | Contenu par UV | Délai de livraison | Code article 4004338... |
|---|---|---|---|---|---|---|---|---|
| Matériau: Aluminium, Finition: plastifiée blanche RAL 9016 | | | | | | | | |
| 2000 mm | 15 mm | 15 mm | 1,0 mm | 1 | Unités | - | L | **474270** |
| 2000 mm | 20 mm | 20 mm | 1,5 mm | 1 | Unités | - | L | **473969** |
| 2000 mm | 25 mm | 25 mm | 1,5 mm | 1 | Unités | - | L | **474195** |
| 2000 mm | 30 mm | 30 mm | 2,0 mm | 1 | Unités | - | L | **474256** |
| 2600 mm | 15 mm | 15 mm | 1,0 mm | 1 | Unités | - | L | **474997** |
| 2600 mm | 20 mm | 20 mm | 1,5 mm | 1 | Unités | - | L | **474935** |
| 2600 mm | 25 mm | 25 mm | 1,5 mm | 1 | Unités | - | L | **474942** |
| 2600 mm | 30 mm | 30 mm | 2,0 mm | 1 | Unités | - | L | **474966** |
| 2600 mm | 50 mm | 50 mm | 3,0 mm | 1 | Unités | - | L | **474973** |

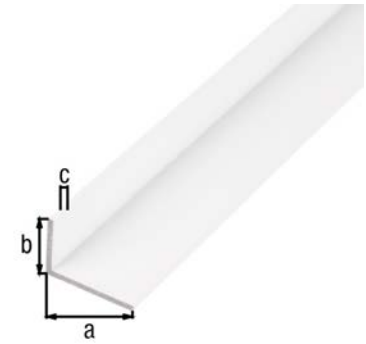


## Profilé, cornière

Modèle: côtés inégaux

| Longueur | Cote a | Cote b | Cote c | UE | UV | Contenu par UV | Délai de livraison | Code article 4004338... |
|---|---|---|---|---|---|---|---|---|
| Matériau: Aluminium, Finition: plastifiée blanche RAL 9016 | | | | | | | | |
| 2600 mm | 20 mm | 10 mm | 1,5 mm | 1 | Unités | - | L | **475086** |
| 2600 mm | 30 mm | 20 mm | 2,0 mm | 1 | Unités | - | L | **475093** |

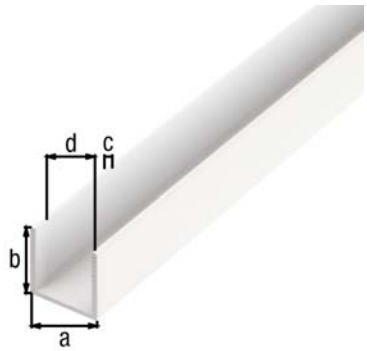


## Profilé, forme U

| Longueur | Cote a | Cote b | Cote c | Cote d | UE | UV | Contenu par UV | Délai de livraison | Code article 4004338... |
|---|---|---|---|---|---|---|---|---|---|
| Matériau: Aluminium, Finition: plastifiée blanche RAL 9016 | | | | | | | | | |
| 2600 mm | 10 mm | 10 mm | 1,0 mm | 8 mm | 1 | Unités | - | L | **479923** |
| 2600 mm | 15 mm | 15 mm | 1,5 mm | 12 mm | 1 | Unités | - | L | **479930** |
| 2600 mm | 20 mm | 20 mm | 1,5 mm | 17 mm | 1 | Unités | - | L | **479947** |

# PROFILÉS EN ALUMINIUM ANODISÉS

Créé pour durer.

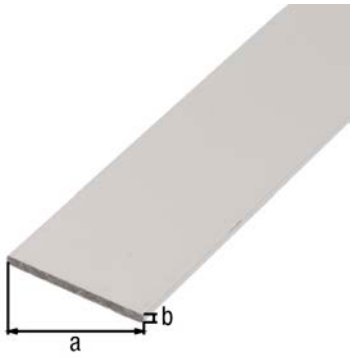


## Profilé plat

| Longueur | Cote a | Cote b | UE | UV | Contenu par UV | Délai de livraison | Code article 4004338... |
|---|---|---|---|---|---|---|---|
| Matériau: Aluminium, Finition: couleur argent, anodisée | | | | | | | |
| 1000 mm | 15 mm | 2 mm | 1 | Unités | - | L | 473013 |
| 1000 mm | 20 mm | 2 mm | 1 | Unités | - | L | 473020 |
| 1000 mm | 20 mm | 5 mm | 1 | Unités | - | L | 473068 |
| 1000 mm | 25 mm | 2 mm | 1 | Unités | - | L | 473037 |
| 1000 mm | 30 mm | 2 mm | 1 | Unités | - | L | 473044 |
| 1000 mm | 40 mm | 3 mm | 1 | Unités | - | L | 473051 |
| 1000 mm | 50 mm | 3 mm | 1 | Unités | - | L | 471729 |
| 1000 mm | 60 mm | 3 mm | 1 | Unités | - | L | 471743 |
| 2000 mm | 15 mm | 2 mm | 1 | Unités | - | L | 474010 |
| 2000 mm | 20 mm | 2 mm | 1 | Unités | - | L | 474027 |
| 2000 mm | 20 mm | 5 mm | 1 | Unités | - | L | 474065 |
| 2000 mm | 25 mm | 2 mm | 1 | Unités | - | L | 474034 |
| 2000 mm | 30 mm | 2 mm | 1 | Unités | - | L | 474041 |
| 2000 mm | 40 mm | 3 mm | 1 | Unités | - | L | 474058 |
| 2000 mm | 50 mm | 3 mm | 1 | Unités | - | L | 471736 |
| 2000 mm | 60 mm | 3 mm | 1 | Unités | - | L | 471750 |
| 2600 mm | 15 mm | 2 mm | 1 | Unités | - | L | 480288 |
| 2600 mm | 20 mm | 2 mm | 1 | Unités | - | L | 480196 |
| 2600 mm | 25 mm | 2 mm | 1 | Unités | - | L | 480271 |
| 2600 mm | 30 mm | 2 mm | 1 | Unités | - | L | 480165 |
| 2600 mm | 40 mm | 3 mm | 1 | Unités | - | L | 480684 |
| 2600 mm | 50 mm | 3 mm | 1 | Unités | - | L | 480820 |
| Matériau: Aluminium, Finition: couleur noir, anodisée | | | | | | | |
| 1000 mm | 15 mm | 2 mm | 1 | Unités | - | L | 489366 |
| 1000 mm | 20 mm | 2 mm | 1 | Unités | - | L | 489373 |
| 2000 mm | 15 mm | 2 mm | 1 | Unités | - | L | 489380 |
| 2000 mm | 20 mm | 2 mm | 1 | Unités | - | L | 489397 |
| 1000 mm | 30 mm | 2 mm | 1 | Unités | 1 Pièces | L | 472917 |
| 2000 mm | 30 mm | 2 mm | 1 | Unités | 1 Pièces | L | 472924 |

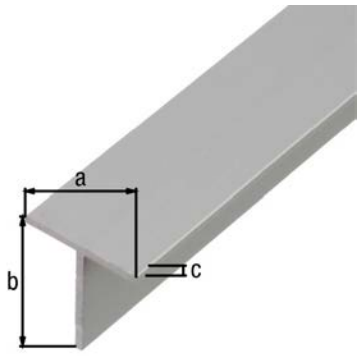


## Profilé, forme T

| Longueur | Cote a | Cote b | Cote c | UE | UV | Contenu par UV | Délai de livraison | Code article 4004338... |
|---|---|---|---|---|---|---|---|---|
| Matériau: Aluminium, Finition: couleur argent, anodisée | | | | | | | | |
| 1000 mm | 15 mm | 15 mm | 1,5 mm | 1 | Unités | - | L | 473112 |
| 1000 mm | 20 mm | 20 mm | 1,5 mm | 1 | Unités | - | L | 473129 |
| 1000 mm | 35 mm | 35 mm | 3,0 mm | 1 | Unités | - | L | 471866 |
| 2000 mm | 15 mm | 15 mm | 1,5 mm | 1 | Unités | - | L | 474119 |
| 2000 mm | 20 mm | 20 mm | 1,5 mm | 1 | Unités | - | L | 474126 |
| 2000 mm | 35 mm | 35 mm | 3,0 mm | 1 | Unités | - | L | 471873 |

## Profilé rond plein

| Longueur | Cote a-Ø | UE | UV | Contenu par UV | Délai de livraison | Code article 4004338... |
|---|---|---|---|---|---|---|
| Matériau: Aluminium, Finition: couleur argent, anodisée | | | | | | |
| 1000 mm | 5 mm | 1 | Unités | - | L | 473310 |
| 1000 mm | 6 mm | 1 | Unités | - | L | 473327 |
| 1000 mm | 8 mm | 1 | Unités | - | L | 473334 |
| 1000 mm | 10 mm | 1 | Unités | - | L | 473341 |
| 1000 mm | 12 mm | 1 | Unités | - | L | 473358 |
| 2000 mm | 5 mm | 1 | Unités | - | L | 474317 |
| 2000 mm | 6 mm | 1 | Unités | - | L | 474324 |
| 2000 mm | 8 mm | 1 | Unités | - | L | 474331 |
| 2000 mm | 10 mm | 1 | Unités | - | L | 474348 |
| 2000 mm | 12 mm | 1 | Unités | - | L | 474355 |

## Tube rond

| Longueur | Cote a-Ø | Cote b | UE | UV | Contenu par UV | Délai de livraison | Code article 4004338... |
|---|---|---|---|---|---|---|---|
| Matériau: Aluminium, Finition: couleur argent, anodisée | | | | | | | |
| 1000 mm | 6 mm | 1,0 mm | 1 | Unités | - | L | 473419 |
| 1000 mm | 8 mm | 1,0 mm | 1 | Unités | - | L | 473426 |
| 1000 mm | 10 mm | 1,0 mm | 1 | Unités | - | L | 473433 |
| 1000 mm | 12 mm | 1,0 mm | 1 | Unités | - | L | 473440 |
| 1000 mm | 15 mm | 1,0 mm | 1 | Unités | - | L | 473457 |
| 1000 mm | 20 mm | 1,0 mm | 1 | Unités | - | L | 473464 |
| 1000 mm | 25 mm | 1,5 mm | 1 | Unités | - | L | 473471 |
| 1000 mm | 30 mm | 2,0 mm | 1 | Unités | - | L | 471767 |
| 2000 mm | 6 mm | 1,0 mm | 1 | Unités | - | L | 474416 |
| 2000 mm | 8 mm | 1,0 mm | 1 | Unités | - | L | 474423 |
| 2000 mm | 10 mm | 1,0 mm | 1 | Unités | - | L | 474430 |
| 2000 mm | 12 mm | 1,0 mm | 1 | Unités | - | L | 474447 |
| 2000 mm | 15 mm | 1,0 mm | 1 | Unités | - | L | 474454 |
| 2000 mm | 20 mm | 1,0 mm | 1 | Unités | - | L | 474461 |
| 2000 mm | 25 mm | 1,5 mm | 1 | Unités | - | L | 474478 |
| 2000 mm | 30 mm | 2,0 mm | 1 | Unités | - | L | 471774 |
| 2600 mm | 12 mm | 1,0 mm | 1 | Unités | - | L | 480660 |
| 2600 mm | 15 mm | 1,0 mm | 1 | Unités | - | L | 480585 |
| 2600 mm | 25 mm | 1,5 mm | 1 | Unités | - | L | 480653 |
| Matériau: Aluminium, Finition: couleur noir, anodisée | | | | | | | |
| 1000 mm | 8 mm | 1,0 mm | 1 | Unités | - | L | 472931 |
| 2000 mm | 8 mm | 1,0 mm | 1 | Unités | - | L | 472948 |

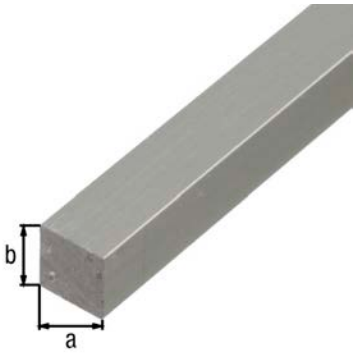


## Profilé carré plein

| Longueur | Cote a | Cote b | UE | UV | Contenu par UV | Délai de livraison | Code article 4004338... |
|---|---|---|---|---|---|---|---|
| Matériau: Aluminium, Finition: couleur argent, anodisée | | | | | | | |
| 1000 mm | 10 mm | 10 mm | 1 | Unités | - | L | **473211** |
| 1000 mm | 12 mm | 12 mm | 1 | Unités | - | L | **473228** |
| 1000 mm | 16 mm | 16 mm | 1 | Unités | - | L | **473235** |
| 2000 mm | 10 mm | 10 mm | 1 | Unités | - | L | **474218** |

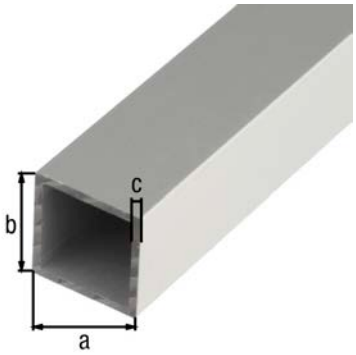


## Tube carré

| Longueur | Cote a | Cote b | Cote c | UE | UV | Contenu par UV | Délai de livraison | Code article 4004338... |
|---|---|---|---|---|---|---|---|---|
| Matériau: Aluminium, Finition: couleur argent, anodisée | | | | | | | | |
| 1000 mm | 10 mm | 10 mm | 1,0 mm | 1 | Unités | - | L | **473518** |
| 1000 mm | 15 mm | 15 mm | 1,0 mm | 1 | Unités | - | L | **473525** |
| 1000 mm | 20 mm | 20 mm | 1,5 mm | 1 | Unités | - | L | **473532** |
| 1000 mm | 25 mm | 25 mm | 1,5 mm | 1 | Unités | - | L | **473549** |
| 1000 mm | 30 mm | 30 mm | 2,0 mm | 1 | Unités | - | L | **471644** |
| 1000 mm | 40 mm | 40 mm | 2,0 mm | 1 | Unités | - | L | **471668** |
| 1000 mm | 50 mm | 50 mm | 2,0 mm | 1 | Unités | - | L | **471682** |
| 2000 mm | 10 mm | 10 mm | 1,0 mm | 1 | Unités | - | L | **474515** |
| 2000 mm | 15 mm | 15 mm | 1,0 mm | 1 | Unités | - | L | **474522** |
| 2000 mm | 20 mm | 20 mm | 1,5 mm | 1 | Unités | - | L | **474539** |
| 2000 mm | 25 mm | 25 mm | 1,5 mm | 1 | Unités | - | L | **474546** |
| 2000 mm | 30 mm | 30 mm | 2,0 mm | 1 | Unités | - | L | **471651** |
| 2000 mm | 40 mm | 40 mm | 2,0 mm | 1 | Unités | - | L | **471675** |
| 2000 mm | 50 mm | 50 mm | 2,0 mm | 1 | Unités | - | L | **471699** |
| 2600 mm | 15 mm | 15 mm | 1,0 mm | 1 | Unités | - | L | **480639** |
| 2600 mm | 20 mm | 20 mm | 1,5 mm | 1 | Unités | - | L | **480264** |
| 2600 mm | 25 mm | 25 mm | 1,5 mm | 1 | Unités | - | L | **480479** |
| 2600 mm | 30 mm | 30 mm | 2,0 mm | 1 | Unités | - | L | **480646** |

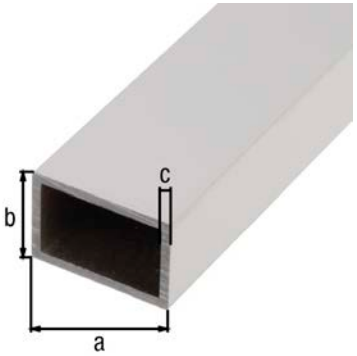


## Tube rectangulaire

| Longueur | Cote a | Cote b | Cote c | UE | UV | Contenu par UV | Délai de livraison | Code article 4004338... |
|---|---|---|---|---|---|---|---|---|
| Matériau: Aluminium, Finition: couleur argent, anodisée | | | | | | | | |
| 1000 mm | 50 mm | 20 mm | 2 mm | 1 | Unités | - | L | **471705** |
| 2000 mm | 50 mm | 20 mm | 2 mm | 1 | Unités | - | L | **471712** |

## Profilé cornière

Modèle: côtés égaux

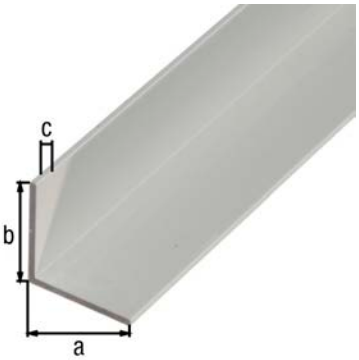


| Longueur | Cote a | Cote b | Cote c | UE | UV | Contenu par UV | Délai de livraison | Code article 4004338... |
|---|---|---|---|---|---|---|---|---|
| Matériau: Aluminium, Finition: couleur argent, anodisée | | | | | | | | |
| 1000 mm | 10 mm | 10 mm | 1,0 mm | 1 | Unités | - | L | 473617 |
| 1000 mm | 15 mm | 15 mm | 1,0 mm | 1 | Unités | - | L | 473624 |
| 1000 mm | 20 mm | 20 mm | 1,5 mm | 1 | Unités | - | L | 473631 |
| 1000 mm | 25 mm | 25 mm | 1,5 mm | 1 | Unités | - | L | 473648 |
| 1000 mm | 30 mm | 30 mm | 2,0 mm | 1 | Unités | - | L | 473655 |
| 1000 mm | 40 mm | 40 mm | 2,0 mm | 1 | Unités | - | L | 473662 |
| 1000 mm | 50 mm | 50 mm | 3,0 mm | 1 | Unités | - | L | 471828 |
| 1000 mm | 60 mm | 60 mm | 4,0 mm | 1 | Unités | - | L | 471842 |
| 2000 mm | 10 mm | 10 mm | 1,0 mm | 1 | Unités | - | L | 474614 |
| 2000 mm | 15 mm | 15 mm | 1,0 mm | 1 | Unités | - | L | 474621 |
| 2000 mm | 20 mm | 20 mm | 1,5 mm | 1 | Unités | - | L | 474638 |
| 2000 mm | 25 mm | 25 mm | 1,5 mm | 1 | Unités | - | L | 474645 |
| 2000 mm | 30 mm | 30 mm | 2,0 mm | 1 | Unités | - | L | 474652 |
| 2000 mm | 40 mm | 40 mm | 2,0 mm | 1 | Unités | - | L | 474669 |
| 2000 mm | 50 mm | 50 mm | 3,0 mm | 1 | Unités | - | L | 471835 |
| 2600 mm | 10 mm | 10 mm | 1,0 mm | 1 | Unités | - | L | 480172 |
| 2600 mm | 15 mm | 15 mm | 1,0 mm | 1 | Unités | - | L | 431662 |
| 2600 mm | 20 mm | 20 mm | 1,5 mm | 1 | Unités | - | L | 472078 |
| 2600 mm | 25 mm | 25 mm | 1,5 mm | 1 | Unités | - | L | 479978 |
| 2600 mm | 30 mm | 30 mm | 2,0 mm | 1 | Unités | - | L | 479985 |
| 2600 mm | 40 mm | 40 mm | 2,0 mm | 1 | Unités | - | L | 479992 |
| Matériau: Aluminium, Finition: couleur or, anodisée | | | | | | | | |
| 1000 mm | 10 mm | 10 mm | 2,0 mm | 1 | Unités | - | L | 473556 |
| 1000 mm | 15 mm | 15 mm | 1,0 mm | 1 | Unités | - | L | 473563 |
| 1000 mm | 20 mm | 20 mm | 1,5 mm | 1 | Unités | - | L | 473570 |
| 1000 mm | 25 mm | 25 mm | 1,5 mm | 1 | Unités | - | L | 473587 |
| 1000 mm | 30 mm | 30 mm | 2,0 mm | 1 | Unités | - | L | 473594 |
| 1000 mm | 40 mm | 40 mm | 2,0 mm | 1 | Unités | - | L | 473600 |
| Matériau: Aluminium, Finition: couleur bronze, anodisée | | | | | | | | |
| 1000 mm | 15 mm | 15 mm | 1,0 mm | 1 | Unités | - | L | 480011 |
| 1000 mm | 20 mm | 20 mm | 1,5 mm | 1 | Unités | - | L | 480028 |
| 1000 mm | 25 mm | 25 mm | 1,5 mm | 1 | Unités | - | L | 480035 |
| 1000 mm | 30 mm | 30 mm | 2,0 mm | 1 | Unités | - | L | 480042 |
| 1000 mm | 40 mm | 40 mm | 2,0 mm | 1 | Unités | - | L | 480059 |
| Matériau: Aluminium, Finition: couleur noir, anodisée | | | | | | | | |
| 1000 mm | 10 mm | 10 mm | 1,0 mm | 1 | Unités | - | L | 488284 |
| 1000 mm | 15 mm | 15 mm | 1,0 mm | 1 | Unités | - | L | 488291 |
| 1000 mm | 20 mm | 20 mm | 1,0 mm | 1 | Unités | - | L | 489304 |
| 2000 mm | 10 mm | 10 mm | 1,0 mm | 1 | Unités | - | L | 489328 |
| 2000 mm | 15 mm | 15 mm | 1,0 mm | 1 | Unités | - | L | 489335 |
| 2000 mm | 20 mm | 20 mm | 1,0 mm | 1 | Unités | - | L | 489342 |
| 1000 mm | 25 mm | 25 mm | 1,0 mm | 1 | Unités | - | L | 472955 |
| 2000 mm | 25 mm | 25 mm | 1,0 mm | 1 | Unités | - | L | 472962 |
| 1000 mm | 30 mm | 30 mm | 1,3 mm | 1 | Unités | - | L | 472986 |
| 2000 mm | 30 mm | 30 mm | 1,3 mm | 1 | Unités | - | L | 472993 |

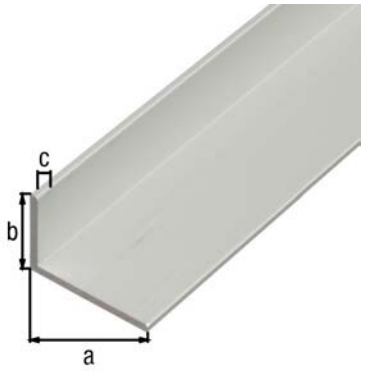


## Profilé cornière

Modèle: côtés inégaux

| Longueur | Cote a | Cote b | Cote c | UE | UV | Contenu par UV | Délai de livraison | Code article 4004338... |
|---|---|---|---|---|---|---|---|---|
| Matériau: Aluminium, Finition: couleur argent, anodisée | | | | | | | | |
| 1000 mm | 15 mm | 10 mm | 1,5 mm | 1 | Unités | - | L | 473716 |
| 1000 mm | 20 mm | 10 mm | 1,5 mm | 1 | Unités | - | L | 473723 |
| 1000 mm | 25 mm | 15 mm | 1,5 mm | 1 | Unités | - | L | 473730 |
| 1000 mm | 30 mm | 15 mm | 2,0 mm | 1 | Unités | - | L | 471781 |
| 1000 mm | 30 mm | 20 mm | 2,0 mm | 1 | Unités | - | L | 473747 |
| 1000 mm | 40 mm | 10 mm | 2,0 mm | 1 | Unités | - | L | 473792 |
| 1000 mm | 40 mm | 20 mm | 2,0 mm | 1 | Unités | - | L | 473761 |
| 1000 mm | 50 mm | 20 mm | 2,0 mm | 1 | Unités | - | L | 472535 |
| 1000 mm | 50 mm | 30 mm | 3,0 mm | 1 | Unités | - | L | 473785 |
| 1000 mm | 60 mm | 25 mm | 2,0 mm | 1 | Unités | - | L | 471804 |
| 2000 mm | 15 mm | 10 mm | 1,5 mm | 1 | Unités | - | L | 474713 |
| 2000 mm | 20 mm | 10 mm | 1,5 mm | 1 | Unités | - | L | 474720 |
| 2000 mm | 25 mm | 15 mm | 1,5 mm | 1 | Unités | - | L | 474737 |
| 2000 mm | 30 mm | 15 mm | 2,0 mm | 1 | Unités | - | L | 471798 |
| 2000 mm | 30 mm | 20 mm | 2,0 mm | 1 | Unités | - | L | 474744 |
| 2000 mm | 40 mm | 10 mm | 2,0 mm | 1 | Unités | - | L | 474799 |
| 2000 mm | 40 mm | 20 mm | 2,0 mm | 1 | Unités | - | L | 474768 |
| 2000 mm | 50 mm | 30 mm | 3,0 mm | 1 | Unités | - | L | 474782 |
| 2000 mm | 60 mm | 25 mm | 2,0 mm | 1 | Unités | - | L | 471811 |
| 2600 mm | 15 mm | 10 mm | 1,5 mm | 1 | Unités | - | L | 480462 |
| 2600 mm | 20 mm | 10 mm | 1,5 mm | 1 | Unités | - | L | 480097 |
| 2600 mm | 25 mm | 15 mm | 1,5 mm | 1 | Unités | - | L | 480080 |
| 2600 mm | 30 mm | 20 mm | 2,0 mm | 1 | Unités | - | L | 480073 |
| 2600 mm | 40 mm | 10 mm | 2,0 mm | 1 | Unités | - | L | 480189 |
| 2600 mm | 40 mm | 20 mm | 2,0 mm | 1 | Unités | - | L | 480066 |
| 2600 mm | 60 mm | 25 mm | 2,0 mm | 1 | Unités | - | L | 480677 |
| Matériau: Aluminium, Finition: couleur noir, anodisée | | | | | | | | |
| 1000 mm | 20 mm | 10 mm | 1,0 mm | 1 | Unités | - | L | 489311 |
| 2000 mm | 20 mm | 10 mm | 1,0 mm | 1 | Unités | - | L | 489359 |

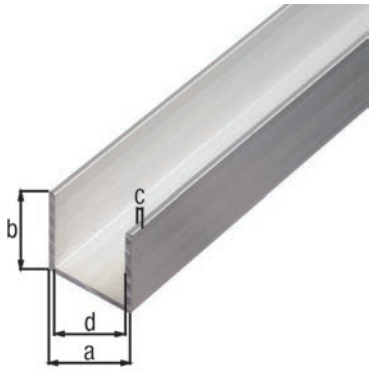


## Profilé en U

| Longueur | Cote a | Cote b | Cote c | Cote d | UE | UV | Contenu par UV | Délai de livraison | Code article 4004338... |
|---|---|---|---|---|---|---|---|---|---|
| Matériau: Aluminium, Finition: couleur argent, anodisée | | | | | | | | | |
| 1000 mm | 8,6 mm | 12 mm | 1,3 mm | 6,0 mm | 1 | Unités | - | L | 473884 |
| 1000 mm | 10 mm | 8 mm | 1,3 mm | 7,4 mm | 1 | Unités | - | L | 473815 |
| 1000 mm | 12 mm | 10 mm | 1,5 mm | 9,0 mm | 1 | Unités | - | L | 473822 |
| 1000 mm | 15 mm | 8 mm | 1,5 mm | 12,0 mm | 1 | Unités | - | L | 471927 |
| 1000 mm | 15 mm | 10 mm | 1,5 mm | 12,0 mm | 1 | Unités | - | L | 473846 |
| 1000 mm | 15 mm | 15 mm | 1,5 mm | 12,0 mm | 1 | Unités | - | L | 471941 |
| 1000 mm | 16 mm | 13 mm | 1,5 mm | 13,0 mm | 1 | Unités | - | L | 473839 |
| 1000 mm | 18 mm | 20 mm | 1,3 mm | 15,4 mm | 1 | Unités | - | L | 473860 |

| Longueur | Cote a | Cote b | Cote c | Cote d | UE | UV | Contenu par UV | Délai de livraison | Code article 4004338... |
|---|---|---|---|---|---|---|---|---|---|
| 1000 mm | 20 mm | 8 mm | 1,0 mm | 18,0 mm | 1 | Unités | - | L | 471903 |
| 1000 mm | 20 mm | 10 mm | 1,5 mm | 17,0 mm | 1 | Unités | - | L | 473853 |
| 1000 mm | 20 mm | 20 mm | 1,5 mm | 17,0 mm | 1 | Unités | - | L | 473877 |
| 1000 mm | 22 mm | 10 mm | 1,5 mm | 19,0 mm | 1 | Unités | - | L | 473891 |
| 1000 mm | 25 mm | 25 mm | 2,0 mm | 21,0 mm | 1 | Unités | - | L | 471965 |
| 2000 mm | 8,6 mm | 12 mm | 1,3 mm | 6,0 mm | 1 | Unités | - | L | 474881 |
| 2000 mm | 10 mm | 8 mm | 1,3 mm | 7,4 mm | 1 | Unités | - | L | 474812 |
| 2000 mm | 12 mm | 10 mm | 1,5 mm | 9,0 mm | 1 | Unités | - | L | 474829 |
| 2000 mm | 15 mm | 8 mm | 1,5 mm | 12,0 mm | 1 | Unités | - | L | 471934 |
| 2000 mm | 15 mm | 10 mm | 1,5 mm | 12,0 mm | 1 | Unités | - | L | 474843 |
| 2000 mm | 15 mm | 15 mm | 1,5 mm | 12,0 mm | 1 | Unités | - | L | 471958 |
| 2000 mm | 16 mm | 13 mm | 1,5 mm | 13,0 mm | 1 | Unités | - | L | 474836 |
| 2000 mm | 18 mm | 20 mm | 1,3 mm | 15,4 mm | 1 | Unités | - | L | 474867 |
| 2000 mm | 20 mm | 8 mm | 1,0 mm | 18,0 mm | 1 | Unités | - | L | 471910 |
| 2000 mm | 20 mm | 10 mm | 1,5 mm | 17,0 mm | 1 | Unités | - | L | 474850 |
| 2000 mm | 20 mm | 20 mm | 1,5 mm | 17,0 mm | 1 | Unités | - | L | 474874 |
| 2000 mm | 22 mm | 10 mm | 1,5 mm | 19,0 mm | 1 | Unités | - | L | 474898 |
| 2000 mm | 25 mm | 25 mm | 2,0 mm | 21,0 mm | 1 | Unités | - | L | 471972 |
| 2600 mm | 8,6 mm | 12 mm | 1,3 mm | 6,0 mm | 1 | Unités | - | L | 480837 |
| 2600 mm | 15 mm | 10 mm | 1,5 mm | 12,0 mm | 1 | Unités | - | L | 480486 |
| 2600 mm | 15 mm | 15 mm | 1,5 mm | 12,0 mm | 1 | Unités | - | L | 480844 |
| 2600 mm | 20 mm | 20 mm | 1,5 mm | 17,0 mm | 1 | Unités | - | L | 480295 |
| 2600 mm | 25 mm | 25 mm | 2,0 mm | 21,0 mm | 1 | Unités | - | L | 480691 |

## Profilé en U pour panneaux agglomérés

pour épaisseur: 16 - 19 mm

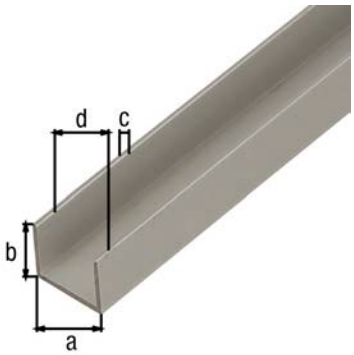


| Longueur | Cote a | Cote b | Cote c | Cote d | UE | UV | Contenu par UV | Délai de livraison | Code article 4004338... |
|---|---|---|---|---|---|---|---|---|---|
| Matériau: Aluminium, Finition: couleur argent, anodisée | | | | | | | | | |
| 1000 mm | 19 mm | 15 mm | 1,5 mm | 16 mm | 1 | Unités | - | L | 485603 |
| 1000 mm | 22 mm | 15 mm | 1,5 mm | 19 mm | 1 | Unités | - | L | 485610 |
| 2000 mm | 19 mm | 15 mm | 1,5 mm | 16 mm | 1 | Unités | - | L | 485641 |
| 2000 mm | 22 mm | 15 mm | 1,5 mm | 19 mm | 1 | Unités | - | L | 485658 |

## Profilé en U

Modèle: côtés inégaux
Longueur: 1000 mm

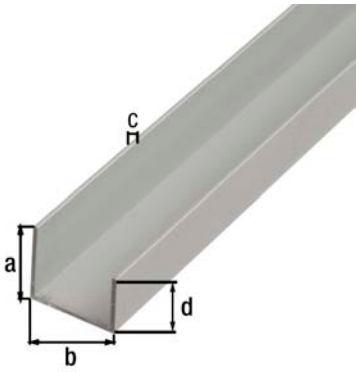


| Cote a | Cote b | Cote c | Cote d | UE | UV | Contenu par UV | Délai de livraison | Code article 4004338... |
|---|---|---|---|---|---|---|---|---|
| Matériau: Aluminium, Finition: couleur argent, anodisée | | | | | | | | |
| 22 mm | 20 mm | 1,5 mm | 15 mm | 1 | Unités | - | L | 475192 |

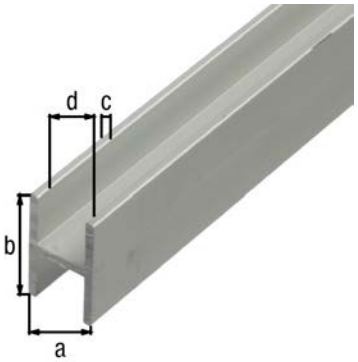


## Profilé en H

| Longueur | Cote a | Cote b | Cote c | Cote d | UE | UV | Contenu par UV | Délai de livraison | Code article 4004338... |
|---|---|---|---|---|---|---|---|---|---|
| Matériau: Aluminium, Finition: couleur argent, anodisée | | | | | | | | | |
| 1000 mm | 9,1 mm | 12 mm | 1,3 mm | 6,5 mm | 1 | Unités | - | L | **473914** |
| 1000 mm | 13,5 mm | 22 mm | 1,5 mm | 10,0 mm | 1 | Unités | - | L | **473952** |
| 2000 mm | 9,1 mm | 12 mm | 1,3 mm | 6,5 mm | 1 | Unités | - | L | **474911** |
| 2000 mm | 13,5 mm | 22 mm | 1,5 mm | 10,0 mm | 1 | Unités | - | L | **474959** |

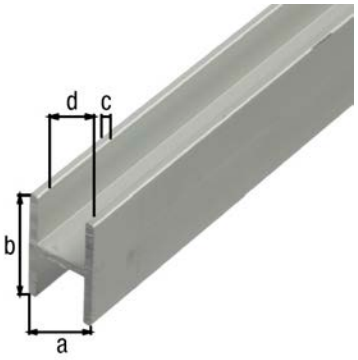


## Profilé en H pour panneaux agglomérés

pour épaisseur: 16 - 19 mm

| Longueur | Cote a | Cote b | Cote c | Cote d | UE | UV | Contenu par UV | Délai de livraison | Code article 4004338... |
|---|---|---|---|---|---|---|---|---|---|
| Matériau: Aluminium, Finition: couleur argent, anodisée | | | | | | | | | |
| 1000 mm | 19 mm | 30 mm | 1,5 mm | 16 mm | 1 | Unités | - | L | **485627** |
| 1000 mm | 22 mm | 30 mm | 1,5 mm | 19 mm | 1 | Unités | - | L | **485634** |
| 2000 mm | 22 mm | 30 mm | 1,5 mm | 19 mm | 1 | Unités | - | L | **485672** |

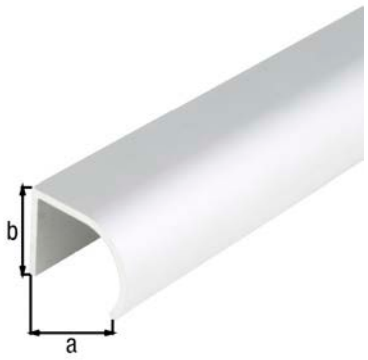


## Profilé, forme arrondie

Épaisseur: 1,75 mm

| Longueur | Cote a | Cote b | UE | UV | Contenu par UV | Délai de livraison | Code article 4004338... |
|---|---|---|---|---|---|---|---|
| Matériau: Aluminium, Finition: couleur argent, anodisée | | | | | | | |
| 1000 mm | 25 mm | 19 mm | 1 | Unités | - | L | **475253** |
| 2000 mm | 25 mm | 19 mm | 1 | Unités | - | L | **472009** |

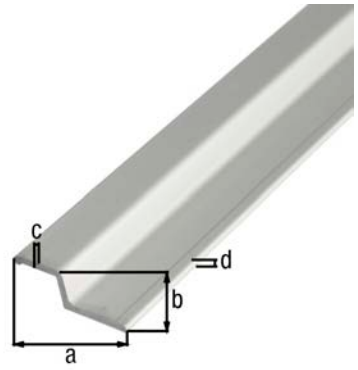


## Profilé, forme coudée

Longueur: 2000 mm

| Cote a | Cote b | Cote c | Cote d | UE | UV | Contenu par UV | Délai de livraison | Code article 4004338... |
|---|---|---|---|---|---|---|---|---|
| Matériau: Aluminium, Finition: couleur argent, anodisée | | | | | | | | |
| 40 mm | 13 mm | 2,5 mm | 3,4 mm | 1 | Unités | - | L | **472061** |

## Profilé pour protection d'angle avec bords biseautés

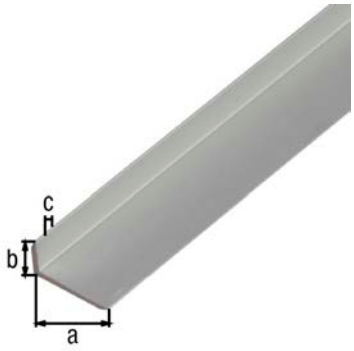


| Longueur | Cote a | Cote b | Cote c | UE | UV | Contenu par UV | Délai de livraison | Code article 4004338... |
|---|---|---|---|---|---|---|---|---|
| Matériau: Aluminium, Finition: couleur argent, anodisée | | | | | | | | |
| 1000 mm | 14 mm | 10 mm | 1,5 mm | 1 | Unités | - | L | **475178** |
| 1000 mm | 19 mm | 8 mm | 1,6 mm | 1 | Unités | - | L | **475154** |
| 2000 mm | 14 mm | 10 mm | 1,5 mm | 1 | Unités | - | L | **475185** |
| 2000 mm | 19 mm | 8 mm | 1,6 mm | 1 | Unités | - | L | **475161** |

## Profilé d'arrêt, arrondi

Longueur: 1000 mm

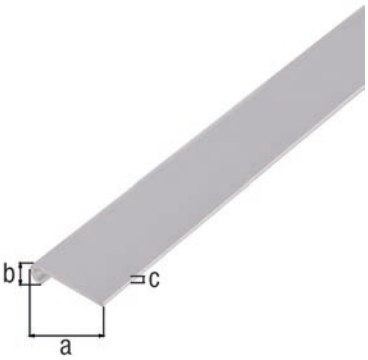


| Cote a | Cote b | Cote c | UE | UV | Contenu par UV | Délai de livraison | Code article 4004338... |
|---|---|---|---|---|---|---|---|
| Matériau: Aluminium, Finition: couleur argent, anodisée | | | | | | | |
| 26 mm | 6 mm | 1,3 mm | 1 | Unités | - | L | **470524** |

## Profilé cale-porte

Longueur: 1000 mm

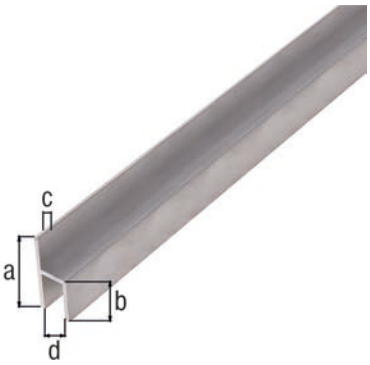


| Cote a | Cote b | Cote c | Cote d | UE | UV | Contenu par UV | Délai de livraison | Code article 4004338... |
|---|---|---|---|---|---|---|---|---|
| Matériau: Aluminium, Finition: couleur argent, anodisée | | | | | | | | |
| 26 mm | 15 mm | 1,5 mm | 8 mm | 1 | Unités | - | L | **470487** |

## Profilé de recouvrement en T

Épaisseur: 1,00 mm

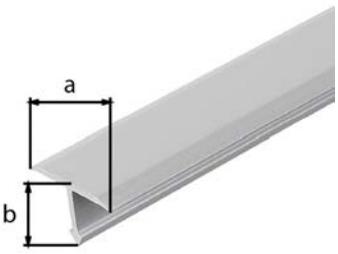


| Longueur | Cote a | Cote b | UE | UV | Contenu par UV | Délai de livraison | Code article 4004338... |
|---|---|---|---|---|---|---|---|
| Matériau: Aluminium, Finition: couleur argent, anodisée | | | | | | | |
| 1000 mm | 15 mm | 9 mm | 1 | Unités | - | L | **477103** |
| 1000 mm | 25 mm | 9 mm | 1 | Unités | - | L | **477110** |
| 2600 mm | 15 mm | 9 mm | 1 | Unités | - | L | **476694** |
| 2600 mm | 25 mm | 9 mm | 1 | Unités | - | L | **476700** |

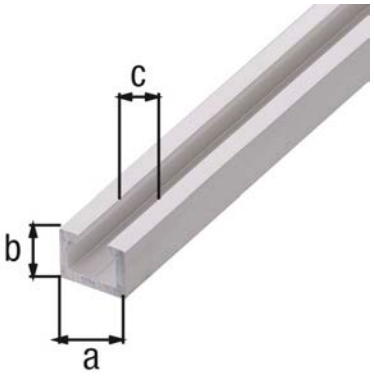


## Profilé en U - type rail

Épaisseur: 2,00 mm

| Longueur | Cote a | Cote b | Cote c | UE | UV | Contenu par UV | Délai de livraison | Code article 4004338... |
|---|---|---|---|---|---|---|---|---|
| Matériau: Aluminium, Finition: couleur argent, anodisée | | | | | | | | |
| 1000 mm | 14 mm | 10 mm | - | 1 | Unités | - | L | **492618** |
| 2000 mm | 14 mm | 10 mm | - | 1 | Unités | - | L | **492625** |
| 1000 mm | 17 mm | 11 mm | - | 1 | Unités | - | L | **492632** |
| 2000 mm | 17 mm | 11 mm | - | 1 | Unités | - | L | **492649** |

# PROFILÉS EN ALUMINIUM, CHROMÉS

Créé pour durer.

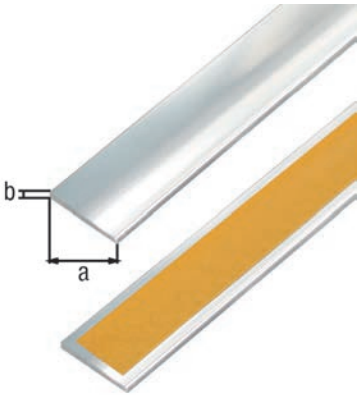


## Profilé plat, autoadhésif

| Longueur | Cote a | Cote b | UE | UV | Contenu par UV | Délai de livraison | Code article 4004338... |
|---|---|---|---|---|---|---|---|
| Matériau: Aluminium, Finition: design chromé | | | | | | | |
| 1000 mm | 15 mm | 2 mm | 1 | Unités | - | L | 488307 |
| 1000 mm | 20 mm | 2 mm | 1 | Unités | - | L | 488321 |
| 1000 mm | 25 mm | 2 mm | 1 | Unités | - | L | 488345 |
| 1000 mm | 30 mm | 2 mm | 1 | Unités | - | L | 488369 |
| 2000 mm | 15 mm | 2 mm | 1 | Unités | - | L | 488314 |
| 2000 mm | 20 mm | 2 mm | 1 | Unités | - | L | 488338 |
| 2000 mm | 25 mm | 2 mm | 1 | Unités | - | L | 488352 |
| 2000 mm | 30 mm | 2 mm | 1 | Unités | - | L | 488376 |

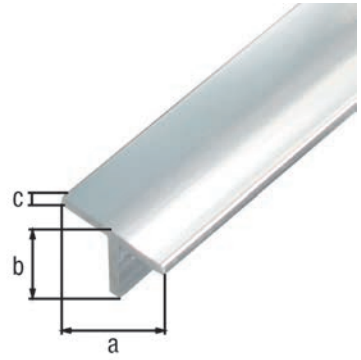


## Profilé en T

| Longueur | Cote a | Cote b | Cote c | UE | UV | Contenu par UV | Délai de livraison | Code article 4004338... |
|---|---|---|---|---|---|---|---|---|
| Matériau: Aluminium, Finition: design chromé | | | | | | | | |
| 1000 mm | 15 mm | 15 mm | 1,5 mm | 1 | Unités | - | L | 488444 |
| 2000 mm | 15 mm | 15 mm | 1,5 mm | 1 | Unités | - | L | 488451 |

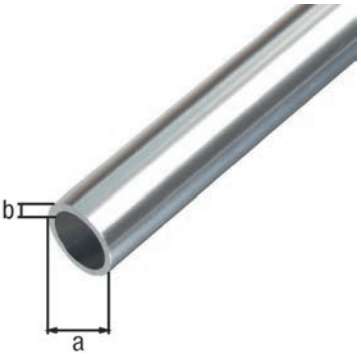


## Tube rond

| Longueur | Cote a-Ø | Cote b | UE | UV | Contenu par UV | Délai de livraison | Code article 4004338... |
|---|---|---|---|---|---|---|---|
| Matériau: Aluminium, Finition: design chromé | | | | | | | |
| 1000 mm | 8 mm | 1 mm | 1 | Unités | - | L | 488383 |
| 1000 mm | 10 mm | 1 mm | 1 | Unités | - | L | 488406 |
| 1000 mm | 15 mm | 1 mm | 1 | Unités | - | L | 488420 |
| 2000 mm | 8 mm | 1 mm | 1 | Unités | - | L | 488390 |
| 2000 mm | 10 mm | 1 mm | 1 | Unités | - | L | 488413 |
| 2000 mm | 15 mm | 1 mm | 1 | Unités | - | L | 488437 |

## Profilé cornière, autoadhésif

Modèle: côtés égaux

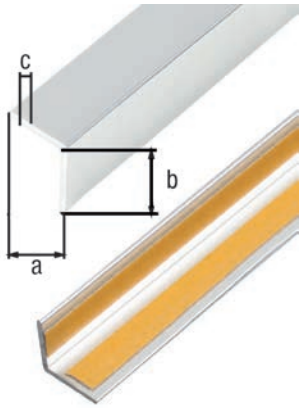


| Longueur | Cote a | Cote b | Cote c | UE | UV | Contenu par UV | Délai de livraison | Code article 4004338... |
|---|---|---|---|---|---|---|---|---|
| Matériau: Aluminium, Finition: design chromé | | | | | | | | |
| 1000 mm | 10 mm | 10 mm | 1 mm | 1 | Unités | - | L | 488505 |
| 1000 mm | 20 mm | 20 mm | 1 mm | 1 | Unités | - | L | 488529 |
| 1000 mm | 25 mm | 25 mm | 1 mm | 1 | Unités | - | L | 488543 |
| 1000 mm | 30 mm | 30 mm | 1 mm | 1 | Unités | - | L | 488567 |
| 2000 mm | 10 mm | 10 mm | 1 mm | 1 | Unités | - | L | 488512 |
| 2000 mm | 20 mm | 20 mm | 1 mm | 1 | Unités | - | L | 488536 |
| 2000 mm | 25 mm | 25 mm | 1 mm | 1 | Unités | - | L | 488550 |
| 2000 mm | 30 mm | 30 mm | 1 mm | 1 | Unités | - | L | 488574 |

## Profilé cornière, autoadhésif

Modèle: côtés inégaux

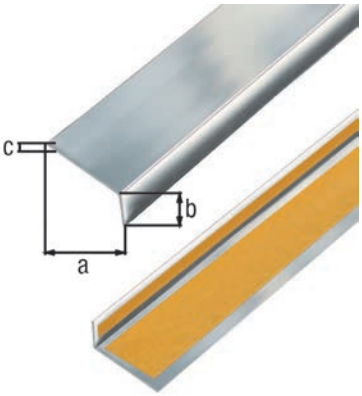


| Longueur | Cote a | Cote b | Cote c | UE | UV | Contenu par UV | Délai de livraison | Code article 4004338... |
|---|---|---|---|---|---|---|---|---|
| Matériau: Aluminium, Finition: design chromé | | | | | | | | |
| 1000 mm | 15 mm | 10 mm | 1,0 mm | 1 | Unités | - | L | 488581 |
| 1000 mm | 20 mm | 10 mm | 1,0 mm | 1 | Unités | - | L | 488604 |
| 1000 mm | 25 mm | 15 mm | 1,5 mm | 1 | Unités | - | L | 488628 |
| 1000 mm | 30 mm | 15 mm | 1,5 mm | 1 | Unités | - | L | 488642 |
| 2000 mm | 15 mm | 10 mm | 1,0 mm | 1 | Unités | - | L | 488598 |
| 2000 mm | 20 mm | 10 mm | 1,0 mm | 1 | Unités | - | L | 488611 |
| 2000 mm | 25 mm | 15 mm | 1,5 mm | 1 | Unités | - | L | 488635 |
| 2000 mm | 30 mm | 15 mm | 1,5 mm | 1 | Unités | - | L | 488659 |

## Profilé en U

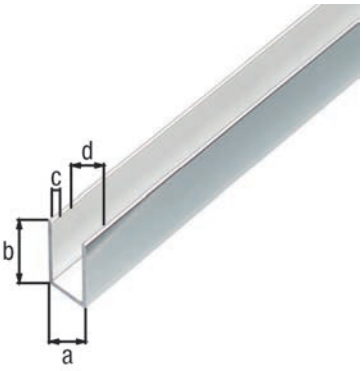


| Longueur | Cote a | Cote b | Cote c | Cote d | UE | UV | Contenu par UV | Délai de livraison | Code article 4004338... |
|---|---|---|---|---|---|---|---|---|---|
| Matériau: Aluminium, Finition: design chromé | | | | | | | | | |
| 1000 mm | 10 mm | 10 mm | 1 mm | 8 mm | 1 | Unités | - | L | 488468 |
| 1000 mm | 10 mm | 15 mm | 1 mm | 8 mm | 1 | Unités | - | L | 488482 |
| 2000 mm | 10 mm | 10 mm | 1 mm | 8 mm | 1 | Unités | - | L | 488475 |
| 2000 mm | 10 mm | 15 mm | 1 mm | 8 mm | 1 | Unités | - | L | 488499 |

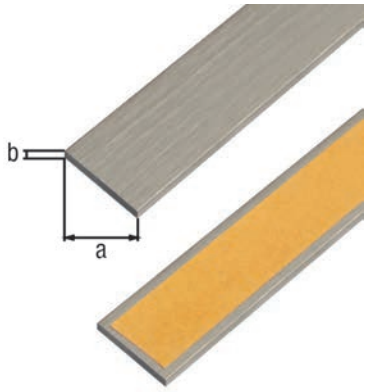


## Profilé plat, autoadhésif

Longueur: 1000 mm

| Cote a | Cote b | UE | UV | Contenu par UV | Délai de livraison | Code article 4004338... |
|---|---|---|---|---|---|---|
| Matériau: Aluminium, Finition: design inox, foncé | | | | | | |
| 15 mm | 2 mm | 1 | Unités | - | L | 488666 |
| 20 mm | 2 mm | 1 | Unités | - | L | 488673 |
| 25 mm | 2 mm | 1 | Unités | - | L | 488680 |

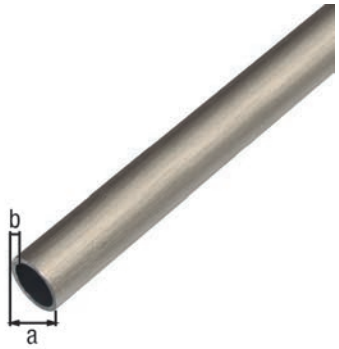


## Tube rond

Longueur: 1000 mm

| Cote a-Ø | Cote b | UE | UV | Contenu par UV | Délai de livraison | Code article 4004338... |
|---|---|---|---|---|---|---|
| Matériau: Aluminium, Finition: design inox, foncé | | | | | | |
| 8 mm | 1 mm | 1 | Unités | - | L | 488703 |
| 10 mm | 1 mm | 1 | Unités | - | L | 488710 |
| 15 mm | 1 mm | 1 | Unités | - | L | 488697 |

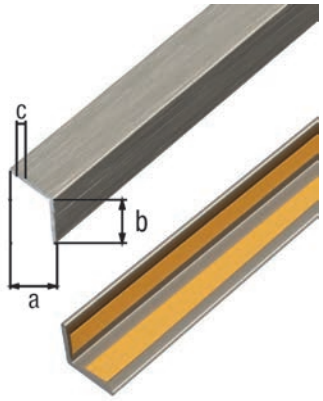


## Profilé cornière, autoadhésif

Modèle: côtés égaux
Longueur: 1000 mm

| Cote a | Cote b | Cote c | UE | UV | Contenu par UV | Délai de livraison | Code article 4004338... |
|---|---|---|---|---|---|---|---|
| Matériau: Aluminium, Finition: design inox, foncé | | | | | | | |
| 10 mm | 10 mm | 1 mm | 1 | Unités | - | L | 488727 |
| 15 mm | 15 mm | 1 mm | 1 | Unités | - | L | 488734 |
| 20 mm | 20 mm | 1 mm | 1 | Unités | - | L | 488741 |

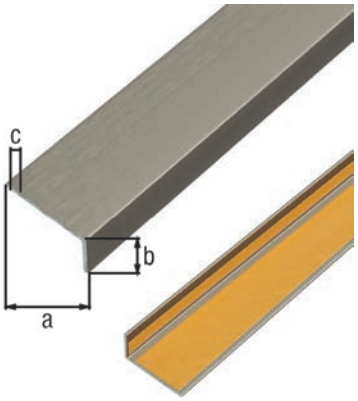


## Profilé cornière, autoadhésif

Modèle: côtés inégaux
Longueur: 1000 mm

| Cote a | Cote b | Cote c | UE | UV | Contenu par UV | Délai de livraison | Code article 4004338... |
|---|---|---|---|---|---|---|---|
| Matériau: Aluminium, Finition: design inox, foncé | | | | | | | |
| 20 mm | 10 mm | 1 mm | 1 | Unités | - | L | 488758 |

## Profilé plat, autoadhésif

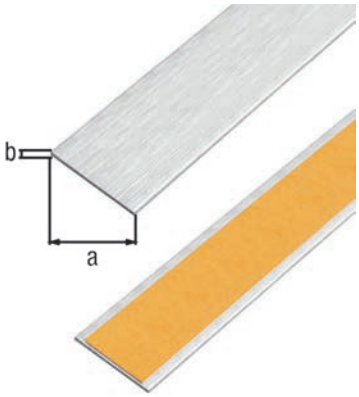


| Longueur | Cote a | Cote b | UE | UV | Contenu par UV | Délai de livraison | Code article 4004338... |
|---|---|---|---|---|---|---|---|
| Matériau: Aluminium, Finition: design inox, clair | | | | | | | |
| 1000 mm | 15 mm | 2 mm | 1 | Unités | - | L | 488765 |
| 1000 mm | 20 mm | 2 mm | 1 | Unités | - | L | 488789 |
| 1000 mm | 25 mm | 2 mm | 1 | Unités | - | L | 488802 |
| 1000 mm | 30 mm | 2 mm | 1 | Unités | - | L | 488826 |
| 2000 mm | 15 mm | 2 mm | 1 | Unités | - | L | 488772 |
| 2000 mm | 20 mm | 2 mm | 1 | Unités | - | L | 488796 |
| 2000 mm | 25 mm | 2 mm | 1 | Unités | - | L | 488819 |
| 2000 mm | 30 mm | 2 mm | 1 | Unités | - | L | 488833 |

## Profilé en T

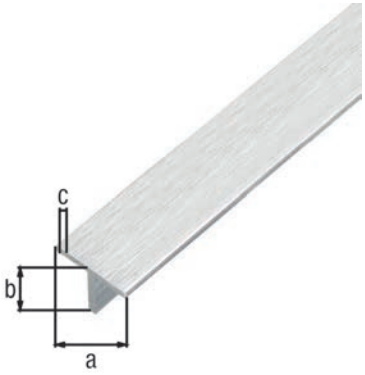


| Longueur | Cote a | Cote b | Cote c | UE | UV | Contenu par UV | Délai de livraison | Code article 4004338... |
|---|---|---|---|---|---|---|---|---|
| Matériau: Aluminium, Finition: design inox, clair | | | | | | | | |
| 1000 mm | 15 mm | 15 mm | 1,5 mm | 1 | Unités | - | L | 488925 |
| 2000 mm | 15 mm | 15 mm | 1,5 mm | 1 | Unités | - | L | 488932 |

## Tube rond

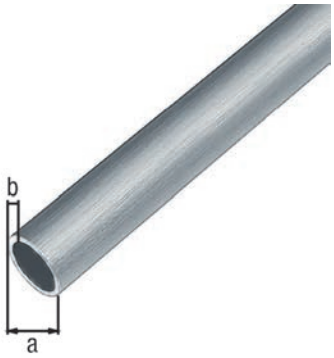


| Longueur | Cote a-Ø | Cote b | UE | UV | Contenu par UV | Délai de livraison | Code article 4004338... |
|---|---|---|---|---|---|---|---|
| Matériau: Aluminium, Finition: design inox, clair | | | | | | | |
| 1000 mm | 8 mm | 1 mm | 1 | Unités | - | L | 488864 |
| 1000 mm | 10 mm | 1 mm | 1 | Unités | - | L | 488888 |
| 1000 mm | 15 mm | 1 mm | 1 | Unités | - | L | 488901 |
| 2000 mm | 8 mm | 1 mm | 1 | Unités | - | L | 488871 |
| 2000 mm | 10 mm | 1 mm | 1 | Unités | - | L | 488895 |
| 2000 mm | 15 mm | 1 mm | 1 | Unités | - | L | 488918 |

## Tube rectangulaire

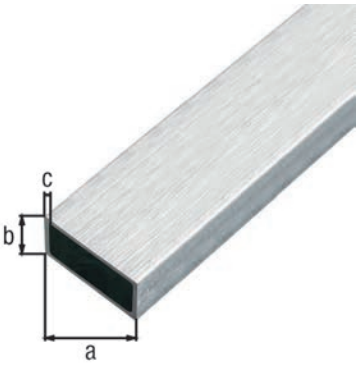


| Longueur | Cote a | Cote b | Cote c | UE | UV | Contenu par UV | Délai de livraison | Code article 4004338... |
|---|---|---|---|---|---|---|---|---|
| Matériau: Aluminium, Finition: design inox, clair | | | | | | | | |
| 1000 mm | 20 mm | 10 mm | 1 mm | 1 | Unités | - | L | 488840 |
| 2000 mm | 20 mm | 10 mm | 1 mm | 1 | Unités | - | L | 488857 |

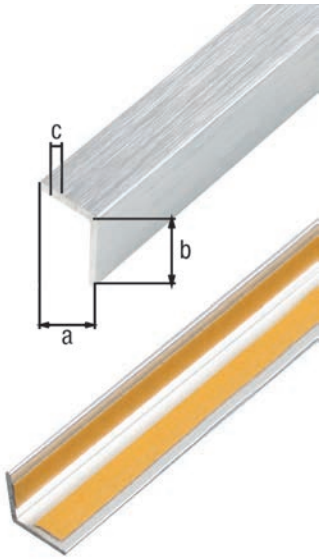


## Profilé cornière, autoadhésif

Modèle: côtés égaux

| Longueur | Cote a | Cote b | Cote c | UE | UV | Contenu par UV | Délai de livraison | Code article 4004338... |
|---|---|---|---|---|---|---|---|---|
| Matériau: Aluminium, Finition: design inox, clair | | | | | | | | |
| 1000 mm | 10 mm | 10 mm | 1 mm | 1 | Unités | - | L | 488987 |
| 1000 mm | 15 mm | 15 mm | 1 mm | 1 | Unités | - | L | 489007 |
| 1000 mm | 20 mm | 20 mm | 1 mm | 1 | Unités | - | L | 489021 |
| 1000 mm | 25 mm | 25 mm | 1 mm | 1 | Unités | - | L | 489045 |
| 1000 mm | 30 mm | 30 mm | 1 mm | 1 | Unités | - | L | 489069 |
| 2000 mm | 10 mm | 10 mm | 1 mm | 1 | Unités | - | L | 488994 |
| 2000 mm | 15 mm | 15 mm | 1 mm | 1 | Unités | - | L | 489014 |
| 2000 mm | 20 mm | 20 mm | 1 mm | 1 | Unités | - | L | 489038 |
| 2000 mm | 25 mm | 25 mm | 1 mm | 1 | Unités | - | L | 489052 |
| 2000 mm | 30 mm | 30 mm | 1 mm | 1 | Unités | - | L | 489076 |

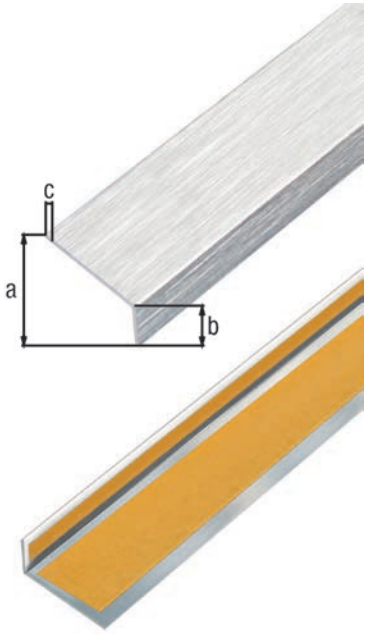


## Profilé cornière, autoadhésif

Modèle: côtés inégaux

| Longueur | Cote a | Cote b | Cote c | UE | UV | Contenu par UV | Délai de livraison | Code article 4004338... |
|---|---|---|---|---|---|---|---|---|
| Matériau: Aluminium, Finition: design inox, clair | | | | | | | | |
| 1000 mm | 15 mm | 10 mm | 1,0 mm | 1 | Unités | - | L | 489083 |
| 1000 mm | 20 mm | 10 mm | 1,0 mm | 1 | Unités | - | L | 489106 |
| 1000 mm | 25 mm | 15 mm | 1,5 mm | 1 | Unités | - | L | 489120 |
| 1000 mm | 30 mm | 15 mm | 1,5 mm | 1 | Unités | - | L | 489144 |
| 2000 mm | 15 mm | 10 mm | 1,0 mm | 1 | Unités | - | L | 489090 |
| 2000 mm | 20 mm | 10 mm | 1,0 mm | 1 | Unités | - | L | 489113 |
| 2000 mm | 25 mm | 15 mm | 1,5 mm | 1 | Unités | - | L | 489137 |
| 2000 mm | 30 mm | 15 mm | 1,5 mm | 1 | Unités | - | L | 489151 |

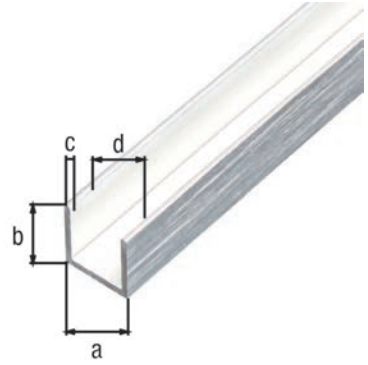


## Profilé en U

| Longueur | Cote a | Cote b | Cote c | Cote d | UE | UV | Contenu par UV | Délai de livraison | Code article 4004338... |
|---|---|---|---|---|---|---|---|---|---|
| Matériau: Aluminium, Finition: design inox, clair | | | | | | | | | |
| 1000 mm | 10 mm | 10 mm | 1 mm | 8 mm | 1 | Unités | - | L | 488949 |
| 1000 mm | 10 mm | 15 mm | 1 mm | 8 mm | 1 | Unités | - | L | 488963 |
| 2000 mm | 10 mm | 10 mm | 1 mm | 8 mm | 1 | Unités | - | L | 488956 |
| 2000 mm | 10 mm | 15 mm | 1 mm | 8 mm | 1 | Unités | - | L | 488970 |

## Profilé plat, autoadhésif

Longueur: 1000 mm

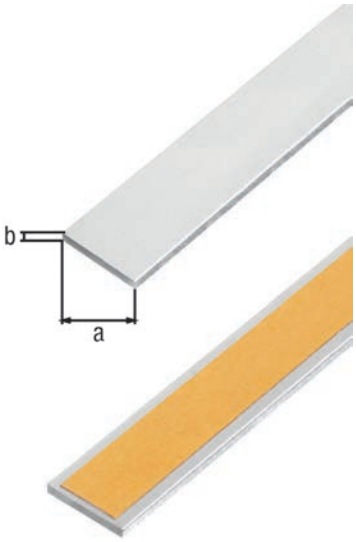


| Cote a | Cote b | UE | UV | Contenu par UV | Délai de livraison | Code article 4004338... |
|---|---|---|---|---|---|---|
| Matériau: Aluminium, Finition: martelée argent | | | | | | |
| 15 mm | 2 mm | 1 | Unités | - | L | 489168 |
| 20 mm | 2 mm | 1 | Unités | - | L | 489175 |
| 25 mm | 2 mm | 1 | Unités | - | L | 489182 |

## Tube rond

Longueur: 1000 mm

| Cote a-Ø | Cote b | UE | UV | Contenu par UV | Délai de livraison | Code article 4004338... |
|---|---|---|---|---|---|---|
| Matériau: Aluminium, Finition: martelée argent | | | | | | |
| 8 mm | 1 mm | 1 | Unités | - | L | 489199 |
| 10 mm | 1 mm | 1 | Unités | - | L | 489205 |
| 15 mm | 1 mm | 1 | Unités | - | L | 489212 |

## Profilé cornière, autoadhésif

Modèle: côtés égaux
Longueur: 1000 mm

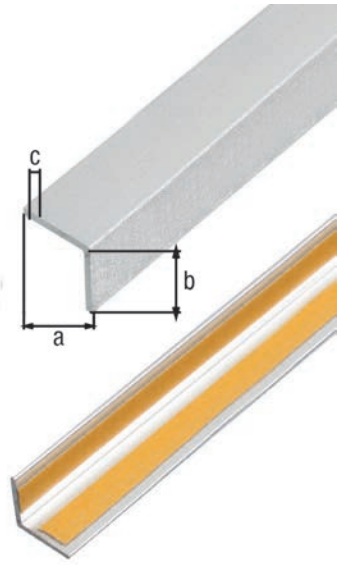


| Cote a | Cote b | Cote c | UE | UV | Contenu par UV | Délai de livraison | Code article 4004338... |
|---|---|---|---|---|---|---|---|
| Matériau: Aluminium, Finition: martelée argent | | | | | | | |
| 10 mm | 10 mm | 1 mm | 1 | Unités | - | L | 489229 |
| 15 mm | 15 mm | 1 mm | 1 | Unités | - | L | 489236 |
| 20 mm | 20 mm | 1 mm | 1 | Unités | - | L | 489243 |

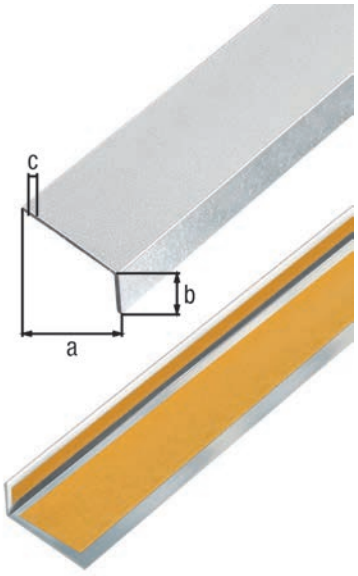


## Profilé cornière, autoadhésif

Modèle: côtés inégaux
Longueur: 1000 mm

| Cote a | Cote b | Cote c | UE | UV | Contenu par UV | Délai de livraison | Code article 4004338... |
|---|---|---|---|---|---|---|---|
| Matériau: Aluminium, Finition: martelée argent | | | | | | | |
| 20 mm | 10 mm | 1 mm | 1 | Unités | - | L | **489250** |

# PROFILÉS DE RACCORD

Créé pour durer.

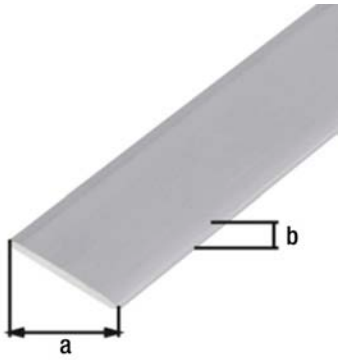


## Profilé plat, à autoserrage

| Longueur | Cote a | Cote b | UE | UV | Contenu par UV | Délai de livraison | Code article 4003122... |
|---|---|---|---|---|---|---|---|
| Matériau: Aluminium, Finition: couleur argent, anodisée | | | | | | | |
| 1000 mm | 14,5 mm | 1,5 mm | 1 | Unités | - | L | **473297** |
| 2000 mm | 14,5 mm | 1,5 mm | 1 | Unités | - | L | **473303** |

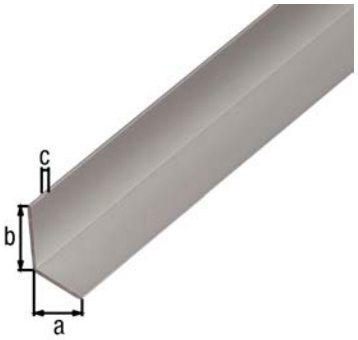


## Profilé cornière

Pour protéger et embellir les coins de meubles ou d'étagères fait soi-même
Les côtés inégaux couvrent deux épaisseurs de matériaux différents

- montage propre permettant le recouvrement parfait des angles

| Longueur | Cote a | Cote b | Cote c | pour épaisseur de plaques | UE | UV | Contenu par UV | Délai de livraison | Code article 4003122... |
|---|---|---|---|---|---|---|---|---|---|
| Matériau: Aluminium, Finition: couleur argent, anodisée | | | | | | | | | |
| 1000 mm | 9,5 mm | 7,5 mm | 1,5 mm | 6 - 8 mm | 1 | Unités | - | L | **029993** |
| 1000 mm | 14,5 mm | 11,5 mm | 1,3 mm | 10 - 13 mm | 1 | Unités | - | L | **030401** |
| 1000 mm | 19,8 mm | 17,8 mm | 1,5 mm | 16 - 18 mm | 1 | Unités | - | L | **030685** |
| 1000 mm | 22,8 mm | 19,0 mm | 1,5 mm | 19 - 21 mm | 1 | Unités | - | L | **030869** |
| 2000 mm | 9,5 mm | 7,5 mm | 1,5 mm | 6 - 8 mm | 1 | Unités | - | L | **030005** |
| 2000 mm | 14,5 mm | 11,5 mm | 1,3 mm | 10 - 13 mm | 1 | Unités | - | L | **030494** |
| 2000 mm | 19,8 mm | 17,8 mm | 1,5 mm | 16 - 18 mm | 1 | Unités | - | L | **030692** |
| 2000 mm | 22,8 mm | 19,0 mm | 1,5 mm | 19 - 21 mm | 1 | Unités | - | L | **030876** |

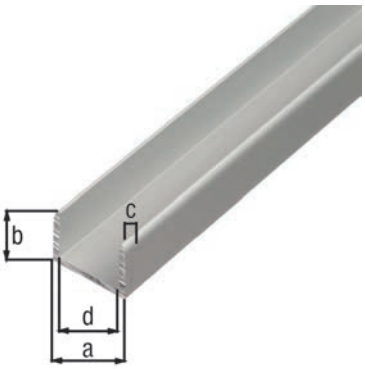


## Profilé en U, à autoserrage

Pour protéger et embellir les arrêtes de panneaux en bois ou en PVC par insertion ou plaquage des profilés adaptés

| Longueur | Cote a | Cote b | Cote c | Cote d | UE | UV | Contenu par UV | Délai de livraison | Code article 4003122... |
|---|---|---|---|---|---|---|---|---|---|
| Matériau: Aluminium, Finition: couleur argent, anodisée | | | | | | | | | |
| 1000 mm | 8,9 mm | 10 mm | 1,5 mm | 5,9 mm | 1 | Unités | - | L | **030104** |
| 1000 mm | 10,9 mm | 10 mm | 1,5 mm | 7,9 mm | 1 | Unités | - | L | **030166** |
| 1000 mm | 12,9 mm | 10 mm | 1,5 mm | 9,9 mm | 1 | Unités | - | L | **030500** |
| 1000 mm | 15,9 mm | 15 mm | 1,5 mm | 12,9 mm | 1 | Unités | - | L | **030623** |
| 1000 mm | 19,9 mm | 15 mm | 2,0 mm | 15,9 mm | 1 | Unités | - | L | **030708** |
| 1000 mm | 22,5 mm | 22 mm | 1,8 mm | 18,9 mm | 1 | Unités | - | L | **030883** |
| 1000 mm | 24,6 mm | 24 mm | 1,8 mm | 21,0 mm | 1 | Unités | - | L | **030920** |
| 2000 mm | 8,9 mm | 10 mm | 1,5 mm | 5,9 mm | 1 | Unités | - | L | **030111** |
| 2000 mm | 10,9 mm | 10 mm | 1,5 mm | 7,9 mm | 1 | Unités | - | L | **030173** |
| 2000 mm | 12,9 mm | 10 mm | 1,5 mm | 9,9 mm | 1 | Unités | - | L | **030531** |
| 2000 mm | 15,9 mm | 15 mm | 1,5 mm | 12,9 mm | 1 | Unités | - | L | **030630** |
| 2000 mm | 19,9 mm | 15 mm | 2,0 mm | 15,9 mm | 1 | Unités | - | L | **030807** |
| 2000 mm | 22,5 mm | 22 mm | 1,8 mm | 18,9 mm | 1 | Unités | - | L | **030890** |
| 2000 mm | 24,6 mm | 24 mm | 1,8 mm | 21,0 mm | 1 | Unités | - | L | **030937** |

## Profilé en H, à autoserrage

Pour raccorder plusieurs panneaux en grandes surfaces (revêtements de murs et de plafonds, plans de travail, etc.)

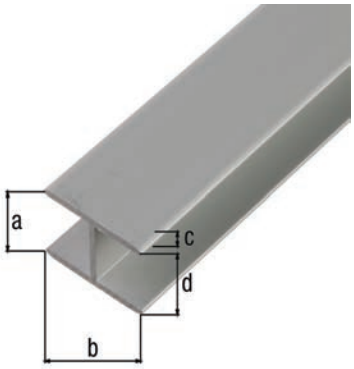


| Longueur | Cote a | Cote b | Cote c | Cote d | UE | UV | Contenu par UV | Délai de livraison | Code article 4003122... |
|---|---|---|---|---|---|---|---|---|---|
| Matériau: Aluminium, Finition: couleur argent, anodisée | | | | | | | | | |
| 1000 mm | 8,9 mm | 20 mm | 1,5 mm | 5,9 mm | 1 | Unités | - | L | 030128 |
| 1000 mm | 10,9 mm | 20 mm | 1,5 mm | 7,9 mm | 1 | Unités | - | L | 030180 |
| 1000 mm | 12,9 mm | 22 mm | 1,5 mm | 9,9 mm | 1 | Unités | - | L | 030548 |
| 1000 mm | 15,9 mm | 24 mm | 1,5 mm | 12,9 mm | 1 | Unités | - | L | 030647 |
| 1000 mm | 19,5 mm | 30 mm | 1,8 mm | 15,9 mm | 1 | Unités | - | L | 030814 |
| 2000 mm | 8,9 mm | 20 mm | 1,5 mm | 5,9 mm | 1 | Unités | - | L | 030135 |
| 2000 mm | 10,9 mm | 20 mm | 1,5 mm | 7,9 mm | 1 | Unités | - | L | 030197 |
| 2000 mm | 12,9 mm | 22 mm | 1,5 mm | 9,9 mm | 1 | Unités | - | L | 030593 |
| 2000 mm | 15,9 mm | 24 mm | 1,5 mm | 12,9 mm | 1 | Unités | - | L | 030654 |
| 2000 mm | 19,5 mm | 30 mm | 1,8 mm | 15,9 mm | 1 | Unités | - | L | 030838 |

## Profilé cornière, à autoserrage

Pour raccorder plusieurs panneaux à angle droit

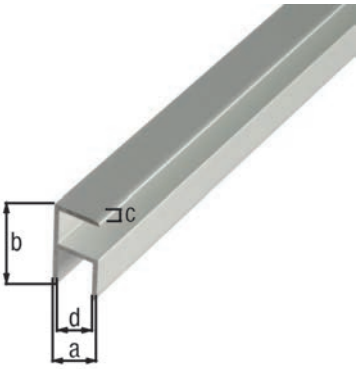


| Longueur | Cote a | Cote b | Cote c | Cote d | UE | UV | Contenu par UV | Délai de livraison | Code article 4003122... |
|---|---|---|---|---|---|---|---|---|---|
| Matériau: Aluminium, Finition: couleur argent, anodisée | | | | | | | | | |
| 1000 mm | 8,9 mm | 16,3 mm | 1,5 mm | 5,9 mm | 1 | Unités | - | L | 030142 |
| 1000 mm | 10,9 mm | 20 mm | 1,5 mm | 7,9 mm | 1 | Unités | - | L | 030203 |
| 1000 mm | 12,9 mm | 24 mm | 1,5 mm | 9,9 mm | 1 | Unités | - | L | 030609 |
| 1000 mm | 15,9 mm | 30 mm | 1,5 mm | 12,9 mm | 1 | Unités | - | L | 030661 |
| 1000 mm | 19,5 mm | 37 mm | 1,8 mm | 15,9 mm | 1 | Unités | - | L | 030845 |
| 1000 mm | 22,5 mm | 43 mm | 1,8 mm | 18,9 mm | 1 | Unités | - | L | 030906 |
| 2000 mm | 8,9 mm | 16,3 mm | 1,5 mm | 5,9 mm | 1 | Unités | - | L | 030159 |
| 2000 mm | 10,9 mm | 20 mm | 1,5 mm | 7,9 mm | 1 | Unités | - | L | 030395 |
| 2000 mm | 12,9 mm | 24 mm | 1,5 mm | 9,9 mm | 1 | Unités | - | L | 030616 |
| 2000 mm | 15,9 mm | 30 mm | 1,5 mm | 12,9 mm | 1 | Unités | - | L | 030678 |
| 2000 mm | 19,5 mm | 37 mm | 1,8 mm | 15,9 mm | 1 | Unités | - | L | 030852 |
| 2000 mm | 22,5 mm | 43 mm | 1,8 mm | 18,9 mm | 1 | Unités | - | L | 030913 |

## Profilé d'arrêt, à autoserrage

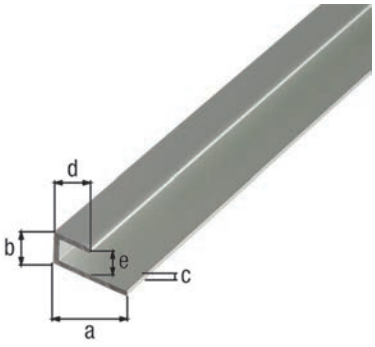


| Longueur | Cote a | Cote b | Cote c | Cote d | Cote e | UE | UV | Contenu par UV | Délai de livraison | Code article 4003122... |
|---|---|---|---|---|---|---|---|---|---|---|
| Matériau: Aluminium, Finition: couleur argent, anodisée | | | | | | | | | | |
| 1000 mm | 20 mm | 9 mm | 1,5 mm | 10 mm | 6 mm | 1 | Unités | - | L | 030944 |
| 2000 mm | 20 mm | 9 mm | 1,5 mm | 10 mm | 6 mm | 1 | Unités | - | L | 030951 |

# PROFILÉS EN ACIER

Créé pour durer.

## Profilé plat

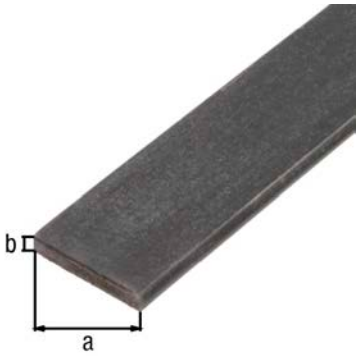


| Longueur | Cote a | Cote b | UE | UV | Contenu par UV | Délai de livraison | Code article 4004338... |
|---|---|---|---|---|---|---|---|
| Matériau: Acier brut, laminé à froid | | | | | | | |
| 1000 mm | 10 mm | 2 mm | 1 | Unités | - | L | 433284 |
| 1000 mm | 10 mm | 4 mm | 1 | Unités | - | L | 432577 |
| 1000 mm | 15 mm | 5 mm | 1 | Unités | - | L | 432584 |
| 1000 mm | 20 mm | 4 mm | 1 | Unités | - | L | 432591 |
| 1000 mm | 25 mm | 4 mm | 1 | Unités | - | L | 432607 |
| 1000 mm | 30 mm | 6 mm | 1 | Unités | - | L | 432614 |
| 1000 mm | 35 mm | 6 mm | 1 | Unités | - | L | 433376 |
| 2000 mm | 10 mm | 4 mm | 1 | Unités | - | L | 432560 |
| 2000 mm | 15 mm | 5 mm | 1 | Unités | - | L | 430160 |
| 2000 mm | 20 mm | 4 mm | 1 | Unités | - | L | 430085 |
| 2000 mm | 25 mm | 4 mm | 1 | Unités | - | L | 432041 |
| 2000 mm | 30 mm | 6 mm | 1 | Unités | - | L | 430122 |
| 2000 mm | 40 mm | 6 mm | 1 | Unités | - | L | 431501 |

## Profilé plat

Longueur: 1000 mm

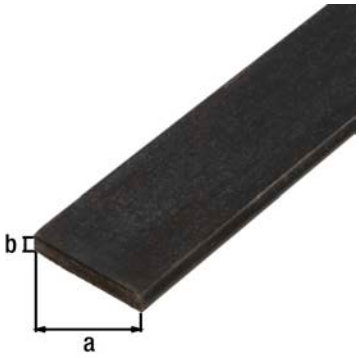


| Longueur | Cote a | Cote b | UE | UV | Contenu par UV | Délai de livraison | Code article 4004338... |
|---|---|---|---|---|---|---|---|
| Matériau: Acier brut, laminé à froid | | | | | | | |
| 1000 mm | 16 mm | 2 mm | 1 | Unités | - | L | 433253 |
| 1000 mm | 20 mm | 2 mm | 1 | Unités | - | L | 433277 |
| 1000 mm | 25 mm | 2 mm | 1 | Unités | - | L | 433291 |
| 1000 mm | 30 mm | 2 mm | 1 | Unités | - | L | 433314 |

## Profilé en T

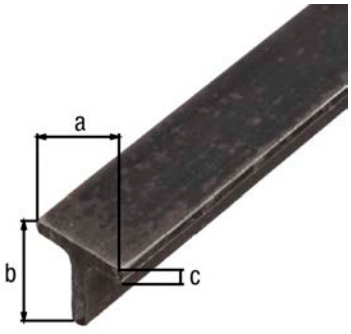


| Longueur | Cote a | Cote b | Cote c | UE | UV | Contenu par UV | Délai de livraison | Code article 4004338... |
|---|---|---|---|---|---|---|---|---|
| Matériau: Acier brut, laminé à chaud | | | | | | | | |
| 1000 mm | 20 mm | 20 mm | 3,0 mm | 1 | Unités | - | L | 432836 |
| 2000 mm | 20 mm | 20 mm | 3,0 mm | 1 | Unités | - | L | 430368 |
| 2000 mm | 25 mm | 25 mm | 3,5 mm | 1 | Unités | - | L | 430405 |

## Profilé rond plein

| Longueur | Cote a-Ø | UE | UV | Contenu par UV | Délai de livraison | Code article 4004338... |
|---|---|---|---|---|---|---|
| Matériau: Acier brut, laminé à chaud | | | | | | |
| 1000 mm | 6 mm | 1 | Unités | - | L | **432676** |
| 1000 mm | 8 mm | 1 | Unités | - | L | **432683** |
| 1000 mm | 10 mm | 1 | Unités | - | L | **432690** |
| 1000 mm | 12 mm | 1 | Unités | - | L | **432706** |
| 2000 mm | 6 mm | 1 | Unités | - | L | **432669** |
| 2000 mm | 8 mm | 1 | Unités | - | L | **430689** |
| 2000 mm | 10 mm | 1 | Unités | - | L | **430726** |
| 2000 mm | 12 mm | 1 | Unités | - | L | **430764** |

## Profilé rond

Longueur: 1000 mm

| Longueur | Cote a-Ø | UE | UV | Contenu par UV | Délai de livraison | Code article 4004338... |
|---|---|---|---|---|---|---|
| Matériau: Acier brut, extrudé | | | | | | |
| 1000 mm | 4 mm | 1 | Unités | - | L | **433246** |
| 1000 mm | 8 mm | 1 | Unités | - | L | **433307** |

## Tige bétonnée en acier strié

| Longueur | Cote a-Ø | UE | UV | Contenu par UV | Délai de livraison | Code article 4004338... |
|---|---|---|---|---|---|---|
| Matériau: Acier brut, laminé à chaud, à couler dans le béton | | | | | | |
| 1000 mm | 6 mm | 1 | Unités | - | L | **431815** |
| 1000 mm | 8 mm | 1 | Unités | - | L | **430306** |
| 1000 mm | 10 mm | 1 | Unités | - | L | **430320** |
| 1000 mm | 12 mm | 1 | Unités | - | L | **430344** |
| 2000 mm | 6 mm | 1 | Unités | - | L | **475451** |
| 2000 mm | 8 mm | 1 | Unités | - | L | **475468** |
| 2000 mm | 10 mm | 1 | Unités | - | L | **475475** |
| 2000 mm | 12 mm | 1 | Unités | - | L | **475482** |

## Tube rond

| Longueur | Cote a-Ø | Cote b | UE | UV | Contenu par UV | Délai de livraison | Code article 4004338... |
|---|---|---|---|---|---|---|---|
| Matériau: Acier brut, laminé à froid | | | | | | | |
| 1000 mm | 12 mm | 1,0 mm | 1 | Unités | - | L | 432713 |
| 1000 mm | 16 mm | 1,0 mm | 1 | Unités | - | L | 432720 |
| 1000 mm | 20 mm | 1,2 mm | 1 | Unités | - | L | 433352 |
| 1000 mm | 22 mm | 1,2 mm | 1 | Unités | - | L | 432737 |
| 2000 mm | 12 mm | 1,0 mm | 1 | Unités | - | L | 431402 |
| 2000 mm | 16 mm | 1,0 mm | 1 | Unités | - | L | 431440 |
| 2000 mm | 22 mm | 1,2 mm | 1 | Unités | - | L | 431488 |

## Profilé carré plein

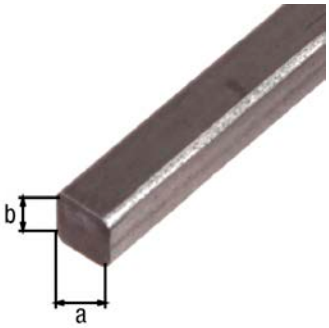


| Longueur | Cote a | Cote b | UE | UV | Contenu par UV | Délai de livraison | Code article 4004338... |
|---|---|---|---|---|---|---|---|
| Matériau: Acier brut, laminé à chaud | | | | | | | |
| 1000 mm | 6 mm | 6 mm | 1 | Unités | - | L | 432409 |
| 1000 mm | 10 mm | 10 mm | 1 | Unités | - | L | 432423 |
| 1000 mm | 12 mm | 12 mm | 1 | Unités | - | L | 432430 |
| 2000 mm | 6 mm | 6 mm | 1 | Unités | - | L | 430443 |
| 2000 mm | 8 mm | 8 mm | 1 | Unités | - | L | 430481 |
| 2000 mm | 10 mm | 10 mm | 1 | Unités | - | L | 430528 |
| 2000 mm | 12 mm | 12 mm | 1 | Unités | - | L | 430566 |
| 2000 mm | 14 mm | 14 mm | 1 | Unités | - | L | 433406 |

## Profilé carré plein, torsadée

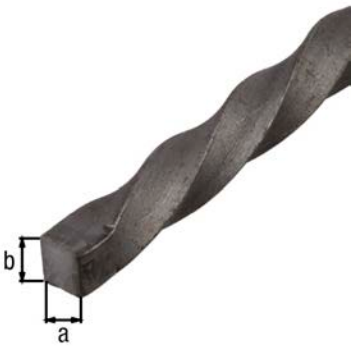


| Longueur | Cote a | Cote b | UE | UV | Contenu par UV | Délai de livraison | Code article 4004338... |
|---|---|---|---|---|---|---|---|
| Matériau: Acier brut, laminé à chaud | | | | | | | |
| 1000 mm | 8 mm | 8 mm | 1 | Unités | - | L | 432461 |
| 1000 mm | 10 mm | 10 mm | 1 | Unités | - | L | 432485 |
| 1000 mm | 12 mm | 12 mm | 1 | Unités | - | L | 432492 |
| 2000 mm | 8 mm | 8 mm | 1 | Unités | - | L | 431280 |
| 2000 mm | 12 mm | 12 mm | 1 | Unités | - | L | 431327 |
| 2000 mm | 14 mm | 14 mm | 1 | Unités | - | L | 431365 |

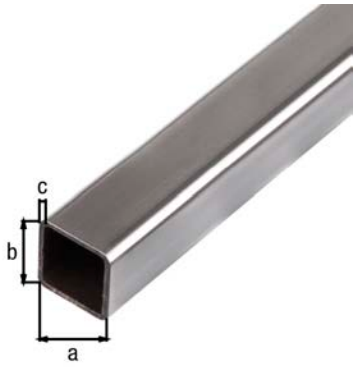


## Tube carré

| Longueur | Cote a | Cote b | Cote c | UE | UV | Contenu par UV | Délai de livraison | Code article 4004338... |
|---|---|---|---|---|---|---|---|---|
| Matériau: Acier brut, laminé à froid | | | | | | | | |
| 1000 mm | 16 mm | 16 mm | 1,0 mm | 1 | Unités | - | L | **432515** |
| 1000 mm | 20 mm | 20 mm | 1,5 mm | 1 | Unités | - | L | **432522** |
| 1000 mm | 25 mm | 25 mm | 1,5 mm | 1 | Unités | - | L | **432539** |
| 1000 mm | 30 mm | 30 mm | 1,5 mm | 1 | Unités | - | L | **432546** |
| 2000 mm | 12 mm | 12 mm | 1,0 mm | 1 | Unités | - | L | **431525** |
| 2000 mm | 16 mm | 16 mm | 1,0 mm | 1 | Unités | - | L | **431563** |
| 2000 mm | 20 mm | 20 mm | 1,5 mm | 1 | Unités | - | L | **431600** |
| 2000 mm | 25 mm | 25 mm | 1,5 mm | 1 | Unités | - | L | **431648** |
| 2000 mm | 30 mm | 30 mm | 1,5 mm | 1 | Unités | - | L | **431761** |
| 2000 mm | 40 mm | 40 mm | 1,5 mm | 1 | Unités | - | L | **431723** |

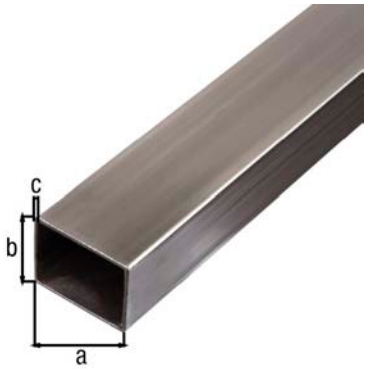


## Tube rectangulaire

| Longueur | Cote a | Cote b | Cote c | UE | UV | Contenu par UV | Délai de livraison | Code article 4004338... |
|---|---|---|---|---|---|---|---|---|
| Matériau: Acier brut, laminé à froid | | | | | | | | |
| 1000 mm | 40 mm | 30 mm | 1,5 mm | 1 | Unités | - | L | **432553** |
| 2000 mm | 40 mm | 30 mm | 1,5 mm | 1 | Unités | - | L | **431686** |

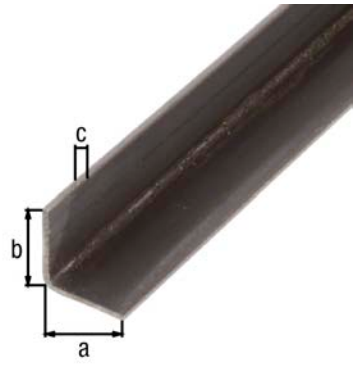


## Profilé cornière

Modèle: côtés égaux

| Longueur | Cote a | Cote b | Cote c | UE | UV | Contenu par UV | Délai de livraison | Code article 4004338... |
|---|---|---|---|---|---|---|---|---|
| Matériau: Acier brut, laminé à froid | | | | | | | | |
| 1000 mm | 15 mm | 15 mm | 1,2 mm | 1 | Unités | - | L | **432775** |
| 1000 mm | 20 mm | 20 mm | 1,2 mm | 1 | Unités | - | L | **432799** |
| 1000 mm | 20 mm | 20 mm | 3,0 mm | 1 | Unités | - | L | **432805** |
| 1000 mm | 25 mm | 25 mm | 1,2 mm | 1 | Unités | - | L | **432812** |
| 1000 mm | 25 mm | 25 mm | 3,0 mm | 1 | Unités | - | L | **432829** |
| 1000 mm | 30 mm | 30 mm | 3,0 mm | 1 | Unités | - | L | **433383** |
| 2000 mm | 15 mm | 15 mm | 1,2 mm | 1 | Unités | - | L | **432768** |
| 2000 mm | 20 mm | 20 mm | 1,2 mm | 1 | Unités | - | L | **432782** |
| 2000 mm | 20 mm | 20 mm | 2,0 mm | 1 | Unités | - | L | **431884** |
| 2000 mm | 20 mm | 20 mm | 3,0 mm | 1 | Unités | - | L | **432126** |
| 2000 mm | 25 mm | 25 mm | 1,2 mm | 1 | Unités | - | L | **431921** |
| 2000 mm | 25 mm | 25 mm | 3,0 mm | 1 | Unités | - | L | **432164** |
| 2000 mm | 30 mm | 30 mm | 3,0 mm | 1 | Unités | - | L | **475499** |

## Profilé cornière, perforé

Modèle: côtés égaux

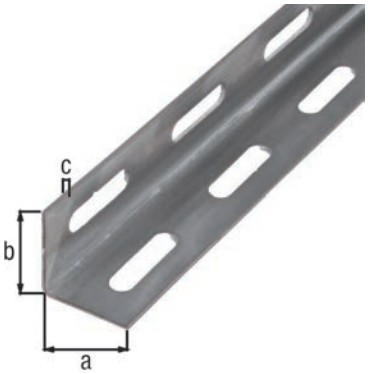


| Longueur | Cote a | Cote b | Cote c | UE | UV | Contenu par UV | Délai de livraison | Code article 4004338... |
|---|---|---|---|---|---|---|---|---|
| Matériau: Acier brut, Finition: galvanisée à chaud | | | | | | | | |
| 1000 mm | 27 mm | 27 mm | 1,5 mm | 1 | Unités | - | L | 432942 |
| 2000 mm | 27 mm | 27 mm | 1,5 mm | 1 | Unités | - | L | 432997 |
| Matériau: Acier brut, Finition: phosphatée au zinc, plastifiée blanche | | | | | | | | |
| 1000 mm | 27 mm | 27 mm | 1,5 mm | 1 | Unités | - | L | 432102 |
| 2000 mm | 27 mm | 27 mm | 1,5 mm | 1 | Unités | - | L | 432379 |

## Profilé en U

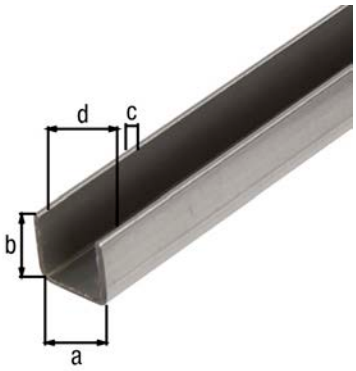


| Longueur | Cote a | Cote b | Cote c | Cote d | UE | UV | Contenu par UV | Délai de livraison | Code article 4004338... |
|---|---|---|---|---|---|---|---|---|---|
| Matériau: Acier brut, laminé à froid | | | | | | | | | |
| 1000 mm | 20 mm | 20 mm | 1,5 mm | 17 mm | 1 | Unités | - | L | 432843 |
| 2000 mm | 20 mm | 20 mm | 1,5 mm | 17 mm | 1 | Unités | - | L | 432003 |

## Profilé platrière

Longueur: 2600 mm

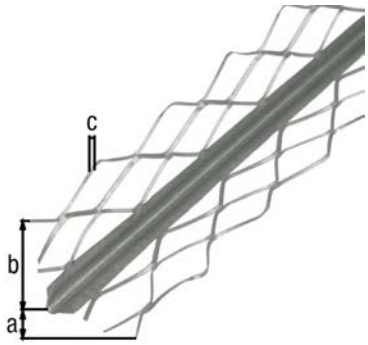


| Cote a | Cote b | Cote c | UE | UV | Contenu par UV | Délai de livraison | Code article 4004338... |
|---|---|---|---|---|---|---|---|
| Matériau: Acier brut, Finition: galvanisée à chaud | | | | | | | |
| 32 mm | 32 mm | 2,5 mm | 1 | Unités | - | L | 469856 |

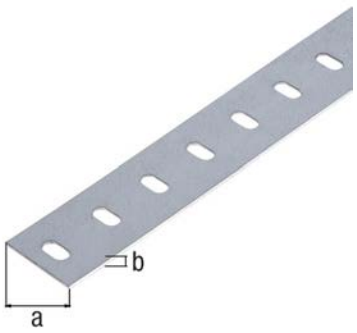


## Barre plate Conceptor®, perforée

| Longueur | Cote a | Cote b | UE | UV | Contenu par UV | Délai de livraison | Code article 4004338... |
|---|---|---|---|---|---|---|---|
| Matériau: Acier brut, Finition: galvanisée Sendzimir | | | | | | | |
| 1000 mm | 35 mm | 1,5 mm | 1 | Unités | - | L | **432133** |
| 2000 mm | 35 mm | 1,5 mm | 1 | Unités | - | L | **432171** |
| Matériau: Acier brut, Finition: galvanisée Sendzimir, plastifiée blanc RAL 9016 | | | | | | | |
| 1000 mm | 35 mm | 1,5 mm | 1 | Unités | - | L | **433765** |
| 2000 mm | 35 mm | 1,5 mm | 1 | Unités | - | L | **433772** |

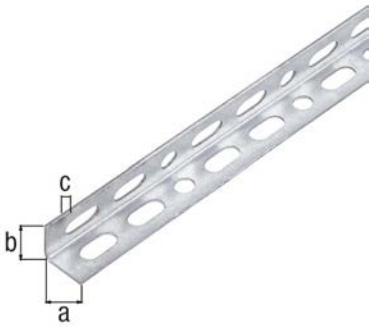


## Cornière Conceptor®, perforée

Modèle: côtés égaux

| Longueur | Cote a | Cote b | Cote c | UE | UV | Contenu par UV | Délai de livraison | Code article 4004338... |
|---|---|---|---|---|---|---|---|---|
| Matériau: Acier brut, Finition: galvanisée Sendzimir | | | | | | | | |
| 1000 mm | 15 mm | 15 mm | 1,0 mm | 1 | Unités | - | L | **431983** |
| 1000 mm | 25 mm | 25 mm | 1,2 mm | 1 | Unités | - | L | **432010** |
| 1000 mm | 35 mm | 35 mm | 1,5 mm | 1 | Unités | - | L | **432140** |
| 2000 mm | 15 mm | 15 mm | 1,0 mm | 1 | Unités | - | L | **431990** |
| 2000 mm | 25 mm | 25 mm | 1,2 mm | 1 | Unités | - | L | **432027** |
| 2000 mm | 35 mm | 35 mm | 1,5 mm | 1 | Unités | - | L | **432188** |
| Matériau: Acier brut, Finition: galvanisée Sendzimir, plastifiée blanc RAL 9016 | | | | | | | | |
| 1000 mm | 15 mm | 15 mm | 1,0 mm | 1 | Unités | - | L | **433840** |
| 1000 mm | 25 mm | 25 mm | 1,2 mm | 1 | Unités | - | L | **433864** |
| 1000 mm | 35 mm | 35 mm | 1,5 mm | 1 | Unités | - | L | **433789** |
| 2000 mm | 15 mm | 15 mm | 1,0 mm | 1 | Unités | - | L | **433857** |
| 2000 mm | 25 mm | 25 mm | 1,2 mm | 1 | Unités | - | L | **433871** |
| 2000 mm | 35 mm | 35 mm | 1,5 mm | 1 | Unités | - | L | **433796** |

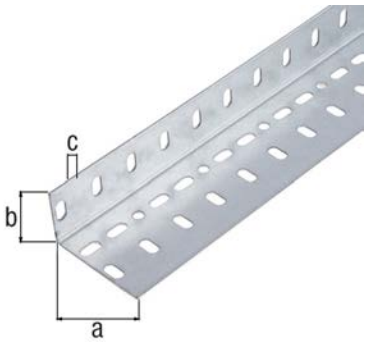


## Cornière Conceptor®, perforée

Modèle: côtés inégaux

| Longueur | Cote a | Cote b | Cote c | UE | UV | Contenu par UV | Délai de livraison | Code article 4004338... |
|---|---|---|---|---|---|---|---|---|
| Matériau: Acier brut, Finition: galvanisée Sendzimir | | | | | | | | |
| 1000 mm | 25 mm | 45 mm | 1,5 mm | 1 | Unités | - | L | **431976** |
| 1000 mm | 60 mm | 35 mm | 1,5 mm | 1 | Unités | - | L | **432157** |
| 2000 mm | 25 mm | 45 mm | 1,5 mm | 1 | Unités | - | L | **431952** |
| 2000 mm | 60 mm | 35 mm | 1,5 mm | 1 | Unités | - | L | **432195** |
| Matériau: Acier brut, Finition: galvanisée Sendzimir, plastifiée blanc RAL 9016 | | | | | | | | |
| 1000 mm | 25 mm | 45 mm | 1,5 mm | 1 | Unités | - | L | **433888** |
| 1000 mm | 60 mm | 35 mm | 1,5 mm | 1 | Unités | - | L | **433802** |
| 2000 mm | 25 mm | 45 mm | 1,5 mm | 1 | Unités | - | L | **433895** |
| 2000 mm | 60 mm | 35 mm | 1,5 mm | 1 | Unités | - | L | **433819** |

## Kit accessoires pour système de cornières Conceptor®

Pièces composant le kit: Un kit comprenant : Vis à tête bombée M6 x 10 mm, écrous et rondelles

| UE | UV | Contenu par UV | Délai de livraison | Code article 4004338... |
|---|---|---|---|---|
| Matériau: Acier brut, Finition: zinguée | | | | |
| 4 | Blister | 25 Pièces | L | **430313** |
| 4 | Blister | 50 Pièces | L | **430337** |

# PROFILÉS EN ACIER INOXYDABLE

Créé pour durer.

## Profilé plat

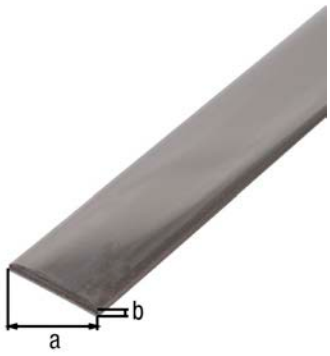


| Longueur | Cote a | Cote b | UE | UV | Contenu par UV | Délai de livraison | Code article 4004338... | |
|---|---|---|---|---|---|---|---|---|
| Matériau: Acier inoxydable | | | | | | | | |
| 1000 mm | 15 mm | 2 mm | 1 | Unités | - | L | 485337 | VA |
| 1000 mm | 20 mm | 2 mm | 1 | Unités | - | L | 485344 | VA |
| 1000 mm | 25 mm | 2 mm | 1 | Unités | - | L | 485351 | VA |
| 1000 mm | 30 mm | 3 mm | 1 | Unités | - | L | 485368 | VA |
| 2000 mm | 15 mm | 2 mm | 1 | Unités | - | L | 485542 | VA |
| 2000 mm | 20 mm | 2 mm | 1 | Unités | - | L | 485559 | VA |
| 2000 mm | 25 mm | 2 mm | 1 | Unités | - | L | 485566 | VA |
| 2000 mm | 30 mm | 3 mm | 1 | Unités | - | L | 485573 | VA |

## Profilé rond plein

| Longueur | Cote a-Ø | UE | UV | Contenu par UV | Délai de livraison | Code article 4004338... | |
|---|---|---|---|---|---|---|---|
| Matériau: Acier inoxydable | | | | | | | |
| 1000 mm | 6 | 1 | Unités | - | L | 485504 | VA |
| 1000 mm | 7 | 1 | Unités | - | L | 485511 | VA |
| 2000 mm | 6 | 1 | Unités | - | L | 485580 | VA |
| 2000 mm | 8 | 1 | Unités | - | L | 485597 | VA |

## Tube rond

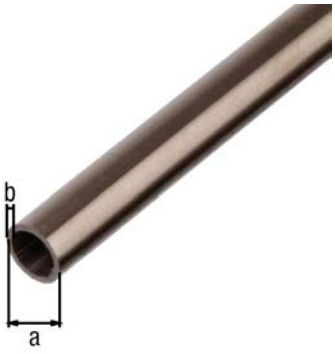


| Longueur | Cote a-Ø | Cote b | UE | UV | Contenu par UV | Délai de livraison | Code article 4004338... | |
|---|---|---|---|---|---|---|---|---|
| Matériau: Acier inoxydable | | | | | | | | |
| 1000 mm | 8 mm | 1 mm | 1 | Unités | - | L | 485382 | VA |
| 1000 mm | 10 mm | 1 mm | 1 | Unités | - | L | 485399 | VA |
| 1000 mm | 12 mm | 1 mm | 1 | Unités | - | L | 485405 | VA |
| 1000 mm | 18 mm | 1 mm | 1 | Unités | - | L | 487294 | VA |
| 2000 mm | 8 mm | 1 mm | 1 | Unités | - | L | 487263 | VA |
| 2000 mm | 10 mm | 1 mm | 1 | Unités | - | L | 487270 | VA |
| 2000 mm | 12 mm | 1 mm | 1 | Unités | - | L | 487287 | VA |
| 2000 mm | 18 mm | 1 mm | 1 | Unités | - | L | 487300 | VA |

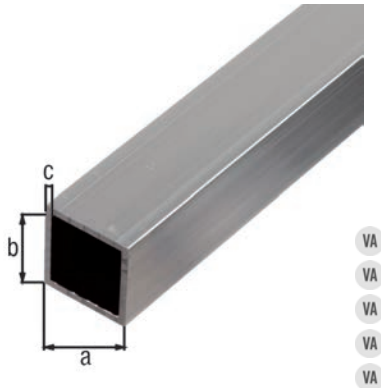


## Tube carré

| | Longueur | Cote a | Cote b | Cote c | UE | UV | Contenu par UV | Délai de livraison | Code article 4004338... |
|---|---|---|---|---|---|---|---|---|---|
| | Matériau: Acier inoxydable | | | | | | | | |
| VA | 1000 mm | 10 mm | 10 mm | 1,0 mm | 1 | Unités | - | L | 485429 |
| VA | 1000 mm | 15 mm | 15 mm | 1,5 mm | 1 | Unités | - | L | 485436 |
| VA | 1000 mm | 20 mm | 20 mm | 1,5 mm | 1 | Unités | - | L | 485443 |
| VA | 1000 mm | 30 mm | 30 mm | 2,0 mm | 1 | Unités | - | L | 487362 |
| VA | 2000 mm | 10 mm | 10 mm | 1,0 mm | 1 | Unités | - | L | 487331 |
| VA | 2000 mm | 15 mm | 15 mm | 1,5 mm | 1 | Unités | - | L | 487348 |
| VA | 2000 mm | 20 mm | 20 mm | 1,5 mm | 1 | Unités | - | L | 487355 |
| VA | 2000 mm | 30 mm | 30 mm | 2,0 mm | 1 | Unités | - | L | 487379 |

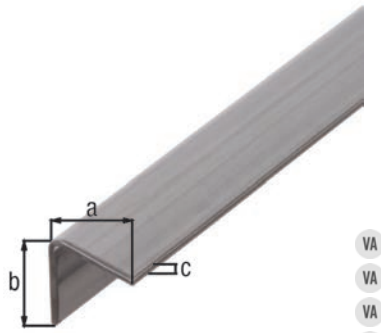


## Profilé cornière

Modèle: côtés égaux

| | Longueur | Cote a | Cote b | Cote c | UE | UV | Contenu par UV | Délai de livraison | Code article 4004338... |
|---|---|---|---|---|---|---|---|---|---|
| | Matériau: Acier inoxydable | | | | | | | | |
| VA | 1000 mm | 10 mm | 10 mm | 1,0 mm | 1 | Unités | - | L | 485450 |
| VA | 1000 mm | 15 mm | 15 mm | 1,5 mm | 1 | Unités | - | L | 485467 |
| VA | 1000 mm | 20 mm | 20 mm | 1,5 mm | 1 | Unités | - | L | 485474 |
| VA | 2000 mm | 10 mm | 10 mm | 1,0 mm | 1 | Unités | - | L | 487409 |
| VA | 2000 mm | 15 mm | 15 mm | 1,5 mm | 1 | Unités | - | L | 487416 |
| VA | 2000 mm | 20 mm | 20 mm | 1,5 mm | 1 | Unités | - | L | 487423 |

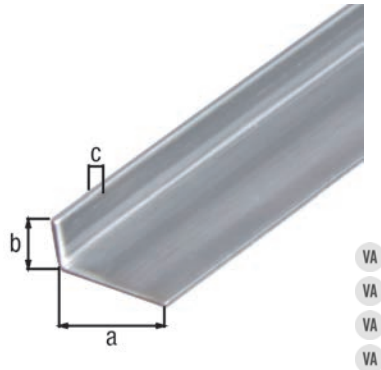


## Profilé cornière

Modèle: côtés inégaux

| | Longueur | Cote a | Cote b | Cote c | UE | UV | Contenu par UV | Délai de livraison | Code article 4004338... |
|---|---|---|---|---|---|---|---|---|---|
| | Matériau: Acier inoxydable | | | | | | | | |
| VA | 1000 mm | 20 mm | 10 mm | 1,5 mm | 1 | Unités | - | L | 485481 |
| VA | 1000 mm | 25 mm | 15 mm | 1,5 mm | 1 | Unités | - | L | 485498 |
| VA | 2000 mm | 20 mm | 10 mm | 1,5 mm | 1 | Unités | - | L | 487430 |
| VA | 2000 mm | 25 mm | 15 mm | 1,5 mm | 1 | Unités | - | L | 487447 |

## Profilé en U

| Longueur | Cote a | Cote b | Cote c | Cote d | UE | UV | Contenu par UV | Délai de livraison | Code article 4004338... | |
|---|---|---|---|---|---|---|---|---|---|---|
| Matériau: Acier inoxydable | | | | | | | | | | |
| 1000 mm | 16 mm | 10 mm | 1,5 mm | 13 mm | 1 | Unités | - | L | 485313 | VA |
| 1000 mm | 20 mm | 10 mm | 1,5 mm | 17 mm | 1 | Unités | - | L | 485306 | VA |
| 2000 mm | 16 mm | 10 mm | 1,5 mm | 13 mm | 1 | Unités | - | L | 487454 | VA |
| 2000 mm | 20 mm | 10 mm | 1,5 mm | 17 mm | 1 | Unités | - | L | 487461 | VA |

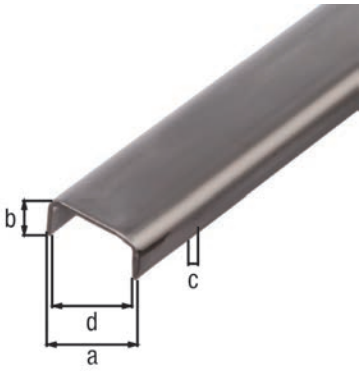

# PROFILÉS EN LAITON

Créé pour durer.

## Profilé plat

Longueur: 1000 mm

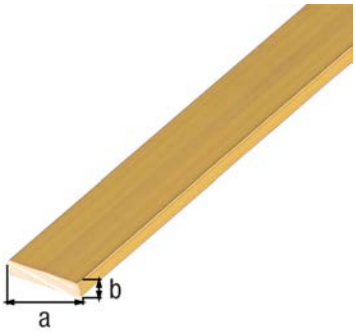


| Cote a | Cote b | UE | UV | Contenu par UV | Délai de livraison | Code article 4004338... |
|---|---|---|---|---|---|---|
| Matériau: Laiton | | | | | | |
| 7 mm | 2,5 mm | 1 | Unités | - | L | 471316 |
| 10 mm | 2,0 mm | 1 | Unités | - | L | 471323 |
| 15 mm | 2,0 mm | 1 | Unités | - | L | 471330 |
| 20 mm | 2,0 mm | 1 | Unités | - | L | 470937 |

## Profilé rond plein

Longueur: 1000 mm

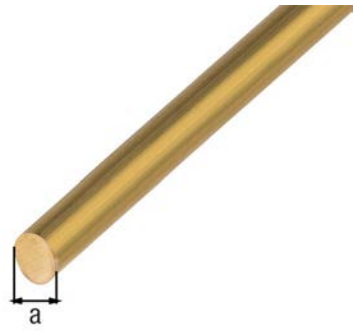


| Cote a-Ø | UE | UV | Contenu par UV | Délai de livraison | Code article 4004338... |
|---|---|---|---|---|---|
| Matériau: Laiton | | | | | |
| 4 mm | 1 | Unités | - | L | 471118 |
| 6 mm | 1 | Unités | - | L | 471125 |
| 8 mm | 1 | Unités | - | L | 471132 |
| 10 mm | 1 | Unités | - | L | 471149 |

## Tube rond

Longueur: 1000 mm

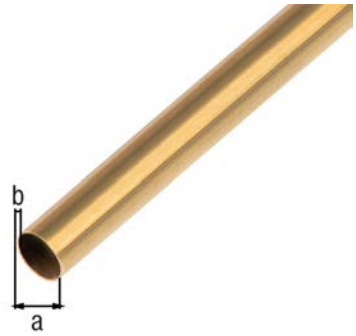


| Cote a-Ø | Cote b | UE | UV | Contenu par UV | Délai de livraison | Code article 4004338... |
|---|---|---|---|---|---|---|
| Matériau: Laiton | | | | | | |
| 2 mm | 0,3 mm | 1 | Unités | - | L | 471217 |
| 4 mm | 0,5 mm | 1 | Unités | - | L | 471224 |
| 6 mm | 0,5 mm | 1 | Unités | - | L | 471231 |
| 8 mm | 0,5 mm | 1 | Unités | - | L | 471248 |
| 10 mm | 1,0 mm | 1 | Unités | - | L | 471255 |

## Profilé carré plein

Longueur: 1000 mm

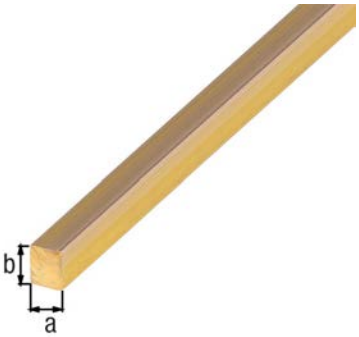


| Cote a | Cote b | UE | UV | Contenu par UV | Délai de livraison | Code article 4004338... |
|---|---|---|---|---|---|---|
| Matériau: Laiton | | | | | | |
| 6 mm | 6 mm | 1 | Unités | - | L | 471019 |
| 8 mm | 8 mm | 1 | Unités | - | L | 471026 |

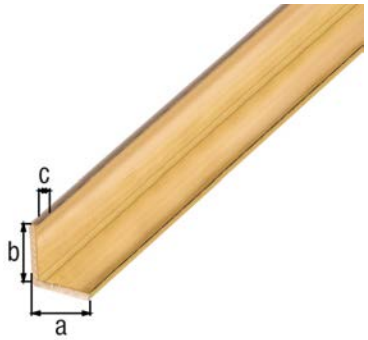


## Profilé cornière

Modèle: côtés égaux
Longueur: 1000 mm

| Cote a | Cote b | Cote c | UE | UV | Contenu par UV | Délai de livraison | Code article 4004338... |
|---|---|---|---|---|---|---|---|
| Matériau: Laiton | | | | | | | |
| 6 mm | 6 mm | 0,8 mm | 1 | Unités | - | L | 470944 |
| 10 mm | 10 mm | 1,0 mm | 1 | Unités | - | L | 470968 |
| 15 mm | 15 mm | 1,5 mm | 1 | Unités | - | L | 471446 |
| 20 mm | 20 mm | 1,5 mm | 1 | Unités | - | L | 471453 |

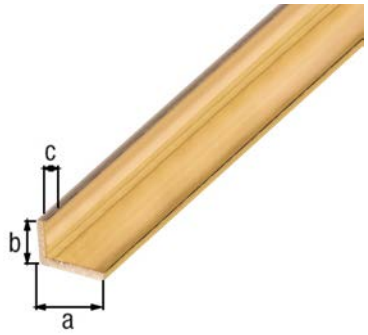


## Profilé cornière

Modèle: côtés inégaux
Longueur: 1000 mm

| Cote a | Cote b | Cote c | UE | UV | Contenu par UV | Délai de livraison | Code article 4004338... |
|---|---|---|---|---|---|---|---|
| Matériau: Laiton | | | | | | | |
| 12 mm | 10 mm | 1,0 mm | 1 | Unités | - | L | 470999 |
| 20 mm | 10 mm | 1,5 mm | 1 | Unités | - | L | 471538 |
| 20 mm | 15 mm | 1,5 mm | 1 | Unités | - | L | 471002 |
| 30 mm | 15 mm | 1,5 mm | 1 | Unités | - | L | 471545 |

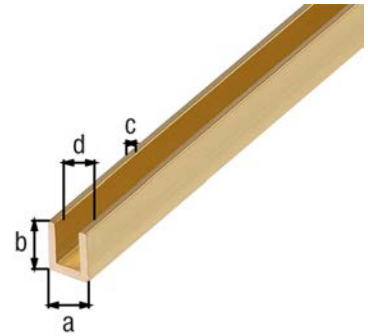


## Profilé en U

Longueur: 1000 mm

| Cote a | Cote b | Cote c | Cote d | UE | UV | Contenu par UV | Délai de livraison | Code article 4004338... |
|---|---|---|---|---|---|---|---|---|
| Matériau: Laiton | | | | | | | | |
| 6 mm | 6 mm | 1 mm | 4 mm | 1 | Unités | - | L | 471613 |

# PROFILÉS EN PVC

Créé pour durer.

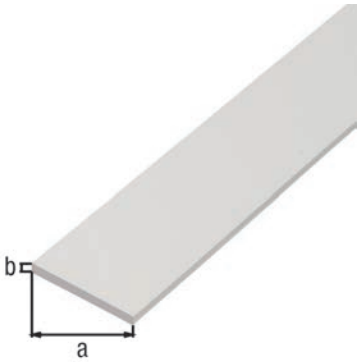


## Profilé plat

| Longueur | Cote a | Cote b | UE | UV | Contenu par UV | Délai de livraison | Code article 4004338... |
|---|---|---|---|---|---|---|---|
| Matériau: PVC-U, couleur : blanc | | | | | | | |
| 1000 mm | 20 mm | 2 mm | 1 | Unités | - | L | 479381 |
| 1000 mm | 25 mm | 2 mm | 1 | Unités | - | L | 479404 |
| 1000 mm | 30 mm | 3 mm | 1 | Unités | - | L | 479428 |
| 2000 mm | 20 mm | 2 mm | 1 | Unités | - | L | 479398 |
| 2000 mm | 25 mm | 2 mm | 1 | Unités | - | L | 479411 |
| 2000 mm | 30 mm | 3 mm | 1 | Unités | - | L | 479435 |
| 2000 mm | 40 mm | 3 mm | 1 | Unités | - | L | 477035 |
| 2000 mm | 50 mm | 3 mm | 1 | Unités | - | L | 477042 |
| 2600 mm | 20 mm | 2 mm | 1 | Unités | - | L | 470395 |
| 2600 mm | 25 mm | 2 mm | 1 | Unités | - | L | 463274 |
| 2600 mm | 30 mm | 2 mm | 1 | Unités | - | L | 492472 |
| 2600 mm | 30 mm | 3 mm | 1 | Unités | - | L | 492205 |
| 2600 mm | 50 mm | 2 mm | 1 | Unités | - | L | 492526 |
| 2600 mm | 100 mm | 2 mm | 1 | Unités | - | L | 492557 |

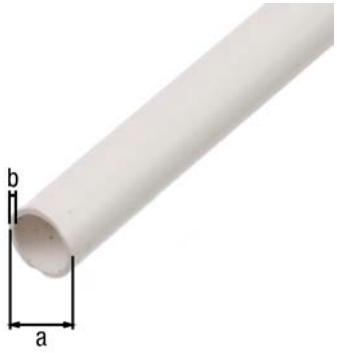


## Tube rond

| Longueur | Cote a-Ø | Cote b | UE | UV | Contenu par UV | Délai de livraison | Code article 4004338... |
|---|---|---|---|---|---|---|---|
| Matériau: PVC-U, couleur : blanc | | | | | | | |
| 1000 mm | 7 mm | 1 mm | 1 | Unités | - | L | 484910 |
| 1000 mm | 10 mm | 1 mm | 1 | Unités | - | L | 484927 |
| 1000 mm | 12 mm | 1 mm | 1 | Unités | - | L | 484934 |
| 2000 mm | 7 mm | 1 mm | 1 | Unités | - | L | 484941 |
| 2000 mm | 10 mm | 1 mm | 1 | Unités | - | L | 484958 |
| 2000 mm | 12 mm | 1 mm | 1 | Unités | - | L | 484965 |
| 2600 mm | 7 mm | 1 mm | 1 | Unités | - | L | 492533 |
| 2600 mm | 10 mm | 1 mm | 1 | Unités | - | L | 488208 |
| 2600 mm | 12 mm | 1 mm | 1 | Unités | - | L | 468972 |
| Matériau: PVC en U, couleur : noir | | | | | | | |
| 1000 mm | 7 mm | 1 mm | 1 | Unités | - | L | 484972 |
| 1000 mm | 10 mm | 1 mm | 1 | Unités | - | L | 484989 |
| 1000 mm | 12 mm | 1 mm | 1 | Unités | - | L | 484996 |

## Profilé cornière

Modèle: côtés égaux

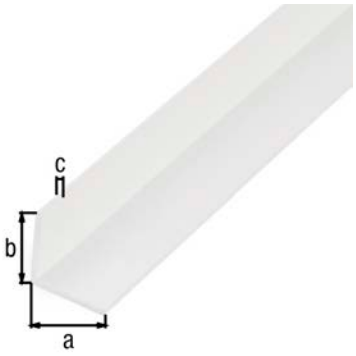


| Longueur | Cote a | Cote b | Cote c | UE | UV | Contenu par UV | Délai de livraison | Code article 4004338... |
|---|---|---|---|---|---|---|---|---|
| Matériau: PVC-U, couleur : blanc | | | | | | | | |
| 1000 mm | 7 mm | 7 mm | 1,0 mm | 1 | Unités | - | L | 470579 |
| 1000 mm | 10 mm | 10 mm | 1,0 mm | 1 | Unités | - | L | 479206 |
| 1000 mm | 15 mm | 15 mm | 1,2 mm | 1 | Unités | - | L | 479213 |
| 1000 mm | 20 mm | 20 mm | 1,5 mm | 1 | Unités | - | L | 479237 |
| 1000 mm | 25 mm | 25 mm | 1,8 mm | 1 | Unités | - | L | 479251 |
| 1000 mm | 30 mm | 30 mm | 2,0 mm | 1 | Unités | - | L | 485054 |
| 1000 mm | 50 mm | 50 mm | 1,2 mm | 1 | Unités | - | L | 485832 |
| 2000 mm | 10 mm | 10 mm | 1,0 mm | 1 | Unités | - | L | 479305 |
| 2000 mm | 15 mm | 15 mm | 1,2 mm | 1 | Unités | - | L | 479312 |
| 2000 mm | 20 mm | 20 mm | 1,5 mm | 1 | Unités | - | L | 479336 |
| 2000 mm | 25 mm | 25 mm | 1,8 mm | 1 | Unités | - | L | 479350 |
| 2000 mm | 30 mm | 30 mm | 2,0 mm | 1 | Unités | - | L | 485061 |
| 2000 mm | 50 mm | 50 mm | 1,2 mm | 1 | Unités | - | L | 485818 |
| 2000 mm | 60 mm | 60 mm | 2,0 mm | 1 | Unités | - | L | 477004 |
| 2000 mm | 80 mm | 80 mm | 2,0 mm | 1 | Unités | - | L | 477011 |
| 2000 mm | 100 mm | 100 mm | 2,0 mm | 1 | Unités | - | L | 477028 |
| 2600 mm | 10 mm | 10 mm | 1,0 mm | 1 | Unités | - | L | 433451 |
| 2600 mm | 15 mm | 15 mm | 1,2 mm | 1 | Unités | - | L | 478759 |
| 2600 mm | 20 mm | 20 mm | 1,5 mm | 1 | Unités | - | L | 478766 |
| 2600 mm | 25 mm | 25 mm | 1,5 mm | 1 | Unités | - | L | 475673 |
| 2600 mm | 30 mm | 30 mm | 1,1 mm | 1 | Unités | - | L | 433475 |
| 2600 mm | 35 mm | 35 mm | 1,1 mm | 1 | Unités | - | L | 433482 |
| 2600 mm | 40 mm | 40 mm | 1,2 mm | 1 | Unités | - | L | 475598 |
| 2600 mm | 50 mm | 50 mm | 1,2 mm | 1 | Unités | - | L | 489977 |
| 2600 mm | 100 mm | 100 mm | 1,5 mm | 1 | Unités | - | L | 492571 |
| Matériau: PVC en U, couleur : noir | | | | | | | | |
| 1000 mm | 10 mm | 10 mm | 1,0 mm | 1 | Unités | - | L | 479008 |
| 1000 mm | 15 mm | 15 mm | 1,2 mm | 1 | Unités | - | L | 479015 |
| 1000 mm | 20 mm | 20 mm | 1,5 mm | 1 | Unités | - | L | 479039 |
| 1000 mm | 25 mm | 25 mm | 1,8 mm | 1 | Unités | - | L | 479053 |
| 1000 mm | 30 mm | 30 mm | 2,0 mm | 1 | Unités | - | L | 485078 |
| 2000 mm | 10 mm | 10 mm | 1,0 mm | 1 | Unités | - | L | 479107 |
| 2000 mm | 15 mm | 15 mm | 1,2 mm | 1 | Unités | - | L | 479114 |
| 2000 mm | 20 mm | 20 mm | 1,5 mm | 1 | Unités | - | L | 479138 |
| 2000 mm | 25 mm | 25 mm | 1,8 mm | 1 | Unités | - | L | 479152 |
| 2000 mm | 30 mm | 30 mm | 2,0 mm | 1 | Unités | - | L | 485085 |
| 2600 mm | 10 mm | 10 mm | 1,0 mm | 1 | Unités | - | L | 470500 |
| 2600 mm | 15 mm | 15 mm | 1,2 mm | 1 | Unités | - | L | 492489 |
| 2600 mm | 20 mm | 20 mm | 1,0 mm | 1 | Unités | - | L | 433468 |
| 2600 mm | 25 mm | 25 mm | 1,8 mm | 1 | Unités | - | L | 470043 |
| 2600 mm | 30 mm | 30 mm | 2,0 mm | 1 | Unités | - | L | 499815 |
| Matériau: PVC en U, couleur : gris aluminium | | | | | | | | |
| 1000 mm | 10 mm | 10 mm | 1,0 mm | 1 | Unités | - | L | 470593 |
| 1000 mm | 15 mm | 15 mm | 1,0 mm | 1 | Unités | - | L | 470609 |
| 1000 mm | 20 mm | 20 mm | 1,0 mm | 1 | Unités | - | L | 485030 |
| 2600 mm | 20 mm | 20 mm | 1,0 mm | 1 | Unités | - | L | 485047 |
| Matériau: PVC-U, couleur : transparent | | | | | | | | |
| 1000 mm | 20 mm | 20 mm | 1,0 mm | 1 | Unités | - | L | 485092 |
| 2600 mm | 20 mm | 20 mm | 1,0 mm | 1 | Unités | - | L | 485108 |

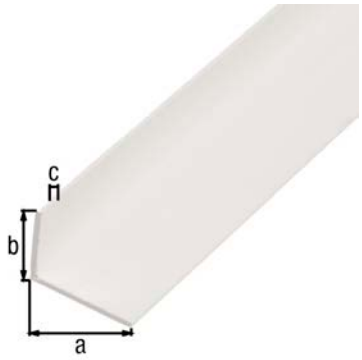


## Profilé cornière

Modèle: côtés inégaux

| Longueur | Cote a | Cote b | Cote c | UE | UV | Contenu par UV | Délai de livraison | Code article 4004338... |
|---|---|---|---|---|---|---|---|---|
| Matériau: PVC-U, couleur : blanc | | | | | | | | |
| 1000 mm | 20 mm | 10 mm | 1,5 mm | 1 | Unités | - | L | 479220 |
| 1000 mm | 25 mm | 15 mm | 1,0 mm | 1 | Unités | - | L | 485856 |
| 1000 mm | 25 mm | 20 mm | 2,0 mm | 1 | Unités | - | L | 479244 |
| 1000 mm | 30 mm | 20 mm | 3,0 mm | 1 | Unités | - | L | 479268 |
| 1000 mm | 40 mm | 10 mm | 2,0 mm | 1 | Unités | - | L | 479275 |
| 2000 mm | 20 mm | 10 mm | 1,5 mm | 1 | Unités | - | L | 479329 |
| 2000 mm | 25 mm | 20 mm | 2,0 mm | 1 | Unités | - | L | 479343 |
| 2000 mm | 30 mm | 20 mm | 3,0 mm | 1 | Unités | - | L | 479367 |
| 2000 mm | 40 mm | 10 mm | 2,0 mm | 1 | Unités | - | L | 479374 |
| 2600 mm | 20 mm | 10 mm | 1,5 mm | 1 | Unités | - | L | 470265 |
| 2600 mm | 25 mm | 20 mm | 2,0 mm | 1 | Unités | - | L | 465872 |
| 2600 mm | 30 mm | 20 mm | 1,0 mm | 1 | Unités | - | L | 433499 |
| 2600 mm | 40 mm | 10 mm | 2,0 mm | 1 | Unités | - | L | 488093 |
| Matériau: PVC en U, couleur : noir | | | | | | | | |
| 1000 mm | 20 mm | 10 mm | 1,5 mm | 1 | Unités | - | L | 479022 |
| 1000 mm | 25 mm | 20 mm | 2,0 mm | 1 | Unités | - | L | 479046 |
| 1000 mm | 30 mm | 20 mm | 3,0 mm | 1 | Unités | - | L | 479060 |
| 1000 mm | 40 mm | 10 mm | 2,0 mm | 1 | Unités | - | L | 479077 |
| 2000 mm | 20 mm | 10 mm | 1,5 mm | 1 | Unités | - | L | 479121 |
| 2000 mm | 25 mm | 20 mm | 2,0 mm | 1 | Unités | - | L | 479145 |
| 2000 mm | 30 mm | 20 mm | 3,0 mm | 1 | Unités | - | L | 479169 |
| 2000 mm | 40 mm | 10 mm | 2,0 mm | 1 | Unités | - | L | 479176 |
| 2600 mm | 20 mm | 10 mm | 1,5 mm | 1 | Unités | - | L | 499839 |
| 2600 mm | 25 mm | 20 mm | 2,0 mm | 1 | Unités | - | L | 465889 |
| 2600 mm | 30 mm | 20 mm | 3,0 mm | 1 | Unités | - | L | 487898 |
| 2600 mm | 40 mm | 10 mm | 2,0 mm | 1 | Unités | - | L | 499853 |
| Matériau: PVC en U, couleur : gris aluminium | | | | | | | | |
| 1000 mm | 25 mm | 15 mm | 1,0 mm | 1 | Unités | - | L | 484668 |
| 2600 mm | 25 mm | 15 mm | 1,0 mm | 1 | Unités | - | L | 484675 |

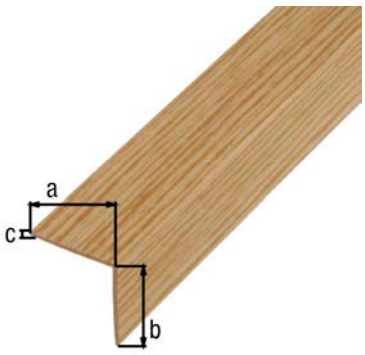


## Profilé cornière

Modèle: côtés égaux

| Longueur | Cote a | Cote b | Cote c | UE | UV | Contenu par UV | Délai de livraison | Code article 4004338... |
|---|---|---|---|---|---|---|---|---|
| Matériau: PVC en U, couleur : décor chêne | | | | | | | | |
| 1000 mm | 20 mm | 20 mm | 1,5 mm | 1 | Unités | - | L | 478698 |
| 2000 mm | 20 mm | 20 mm | 1,5 mm | 1 | Unités | - | L | 478728 |
| 2600 mm | 20 mm | 20 mm | 1,5 mm | 1 | Unités | - | L | 465421 |
| Matériau: PVC en U, couleur : décor chêne, foncé | | | | | | | | |
| 1000 mm | 20 mm | 20 mm | 1,5 mm | 1 | Unités | - | L | 478704 |
| 2000 mm | 20 mm | 20 mm | 1,5 mm | 1 | Unités | - | L | 478735 |
| 2600 mm | 20 mm | 20 mm | 1,5 mm | 1 | Unités | - | L | 489991 |

| Longueur | Cote a | Cote b | Cote c | UE | UV | Contenu par UV | Délai de livraison | Code article 4004338... |
|---|---|---|---|---|---|---|---|---|
| Matériau: PVC en U, couleur : décor hêtre | | | | | | | | |
| 1000 mm | 20 mm | 20 mm | 1,5 mm | 1 | Unités | - | L | 478711 |
| 2000 mm | 20 mm | 20 mm | 1,5 mm | 1 | Unités | - | L | 478742 |
| 2600 mm | 20 mm | 20 mm | 1,0 mm | 1 | Unités | - | L | 478773 |
| Matériau: PVC en U, couleur : décor hêtre, foncé | | | | | | | | |
| 2600 mm | 20 mm | 20 mm | 1,0 mm | 1 | Unités | - | L | 478780 |

## Profilé en U

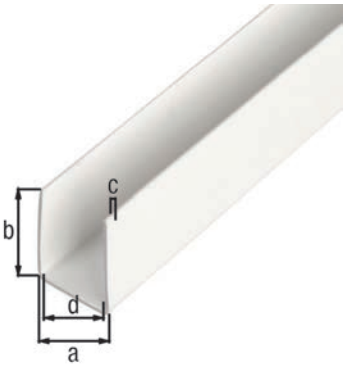


| Longueur | Cote a | Cote b | Cote c | Cote d | UE | UV | Contenu par UV | Délai de livraison | Code article 4004338... |
|---|---|---|---|---|---|---|---|---|---|
| Matériau: PVC-U, couleur : blanc | | | | | | | | | |
| 1000 mm | 8,7 mm | 6,2 mm | 1,2 mm | 6,3 mm | 1 | Unités | - | L | 470562 |
| 1000 mm | 10 mm | 10 mm | 1 mm | 8 mm | 1 | Unités | - | L | 484507 |
| 1000 mm | 12 mm | 10 mm | 1 mm | 10 mm | 1 | Unités | - | L | 484514 |
| 1000 mm | 18 mm | 10 mm | 1 mm | 16 mm | 1 | Unités | - | L | 484521 |
| 1000 mm | 21 mm | 10 mm | 1 mm | 19 mm | 1 | Unités | - | L | 484538 |
| 1000 mm | 21 mm | 20 mm | 1 mm | 19 mm | 1 | Unités | - | L | 484545 |
| 2000 mm | 10 mm | 10 mm | 1 mm | 8 mm | 1 | Unités | - | L | 484552 |
| 2000 mm | 12 mm | 10 mm | 1 mm | 10 mm | 1 | Unités | - | L | 484569 |
| 2000 mm | 18 mm | 10 mm | 1 mm | 16 mm | 1 | Unités | - | L | 484576 |
| 2000 mm | 21 mm | 10 mm | 1 mm | 19 mm | 1 | Unités | - | L | 484583 |
| 2000 mm | 21 mm | 20 mm | 1 mm | 19 mm | 1 | Unités | - | L | 484590 |
| 2600 mm | 10 mm | 10 mm | 1 mm | 8 mm | 1 | Unités | - | L | 488215 |
| 2600 mm | 12 mm | 10 mm | 1 mm | 10 mm | 1 | Unités | - | L | 432058 |
| 2600 mm | 14 mm | 10 mm | 1 mm | 12 mm | 1 | Unités | - | L | 432065 |
| 2600 mm | 18 mm | 10 mm | 1 mm | 16 mm | 1 | Unités | - | L | 432072 |
| 2600 mm | 21 mm | 10 mm | 1 mm | 19 mm | 1 | Unités | - | L | 432089 |
| 2600 mm | 21 mm | 20 mm | 1 mm | 19 mm | 1 | Unités | - | L | 492588 |
| Matériau: PVC en U, couleur : noir | | | | | | | | | |
| 1000 mm | 18 mm | 10 mm | 1 mm | 16 mm | 1 | Unités | - | L | 484606 |
| 2600 mm | 21 mm | 10 mm | 1 mm | 19 mm | 1 | Unités | - | L | 432096 |

## Profilé en H

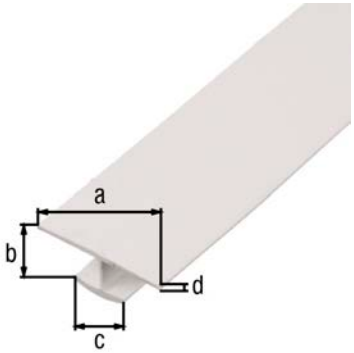


| Longueur | Cote a | Cote b | Cote c | Cote d | UE | UV | Contenu par UV | Délai de livraison | Code article 4004338... |
|---|---|---|---|---|---|---|---|---|---|
| Matériau: PVC-U, couleur : blanc | | | | | | | | | |
| 1000 mm | 25 mm | 4 mm | 12 mm | 1,0 mm | 1 | Unités | - | L | 484699 |
| 1000 mm | 25 mm | 6 mm | 10 mm | 1,0 mm | 1 | Unités | - | L | 484705 |
| 1000 mm | 45 mm | 20 mm | 30 mm | 1,0 mm | 1 | Unités | - | L | 484682 |
| 2000 mm | 25 mm | 4 mm | 12 mm | 1,0 mm | 1 | Unités | - | L | 484729 |
| 2000 mm | 25 mm | 6 mm | 10 mm | 1,0 mm | 1 | Unités | - | L | 484736 |
| 2600 mm | 25 mm | 4 mm | 12 mm | 1,0 mm | 1 | Unités | - | L | 470203 |
| 2600 mm | 25 mm | 6 mm | 10 mm | 1,0 mm | 1 | Unités | - | L | 470401 |

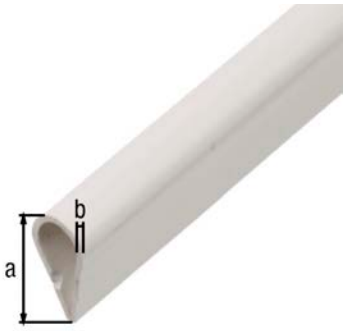


## Profilé à autoserrage

plage de serrage max.: 3 mm

| Longueur | Cote a | Cote b | UE | UV | Contenu par UV | Délai de livraison | Code article 4004338... |
|---|---|---|---|---|---|---|---|
| Matériau: PVC-U, couleur : blanc | | | | | | | |
| 1000 mm | 15 mm | 0,9 mm | 1 | Unités | - | L | 484859 |
| 2000 mm | 15 mm | 0,9 mm | 1 | Unités | - | L | 484866 |
| Matériau: PVC en U, couleur : noir | | | | | | | |
| 1000 mm | 15 mm | 0,9 mm | 1 | Unités | - | L | 484873 |
| 2000 mm | 15 mm | 0,9 mm | 1 | Unités | - | L | 484880 |
| Matériau: PVC-U, couleur : transparent | | | | | | | |
| 1000 mm | 15 mm | 0,9 mm | 1 | Unités | - | L | 484897 |

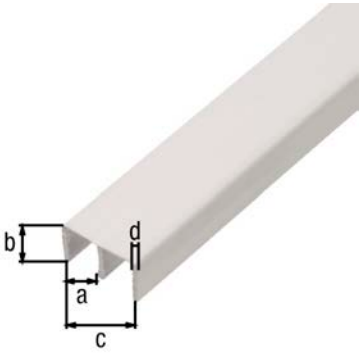


## Profilé de rail supérieur

| Longueur | Cote a | Cote b | Cote c | Cote d | UE | UV | Contenu par UV | Délai de livraison | Code article 4004338... |
|---|---|---|---|---|---|---|---|---|---|
| Matériau: PVC-U, couleur : blanc | | | | | | | | | |
| 1000 mm | 6,5 mm | 10 mm | 16 mm | 1,0 mm | 1 | Unités | - | L | 485115 |
| 2000 mm | 6,5 mm | 10 mm | 16 mm | 1,0 mm | 1 | Unités | - | L | 485122 |
| Matériau: PVC en U, couleur : noir | | | | | | | | | |
| 1000 mm | 6,5 mm | 10 mm | 16 mm | 1,0 mm | 1 | Unités | - | L | 485139 |
| 2000 mm | 6,5 mm | 10 mm | 16 mm | 1,0 mm | 1 | Unités | - | L | 485146 |

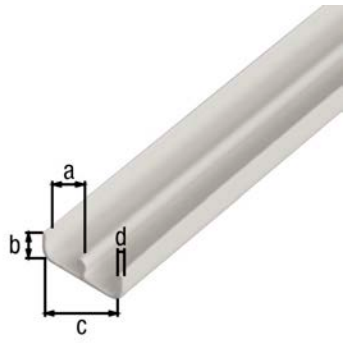


## Profilé de rail inférieur

| Longueur | Cote a | Cote b | Cote c | Cote d | UE | UV | Contenu par UV | Délai de livraison | Code article 4004338... |
|---|---|---|---|---|---|---|---|---|---|
| Matériau: PVC-U, couleur : blanc | | | | | | | | | |
| 1000 mm | 6,5 mm | 5 mm | 16 mm | 1,0 mm | 1 | Unités | - | L | 485153 |
| 2000 mm | 6,5 mm | 5 mm | 16 mm | 1,0 mm | 1 | Unités | - | L | 485160 |
| Matériau: PVC en U, couleur : noir | | | | | | | | | |
| 1000 mm | 6,5 mm | 5 mm | 16 mm | 1,0 mm | 1 | Unités | - | L | 485177 |
| 2000 mm | 6,5 mm | 5 mm | 16 mm | 1,0 mm | 1 | Unités | - | L | 485184 |

## Profilé quart de rond

Épaisseur: 1,20 mm

| Longueur | Cote a | UE | UV | Contenu par UV | Délai de livraison | Code article 4004338... |
|---|---|---|---|---|---|---|
| Matériau: PVC en U, couleur : façon inox | | | | | | |
| 1000 mm | 15 mm | 1 | Unités | - | L | 485207 |
| 2600 mm | 15 mm | 1 | Unités | - | L | 485214 |
| Matériau: PVC-U, couleur : blanc | | | | | | |
| 1000 mm | 15 mm | 1 | Unités | - | L | 485221 |
| 2600 mm | 15 mm | 1 | Unités | - | L | 485238 |

## Profilé en T

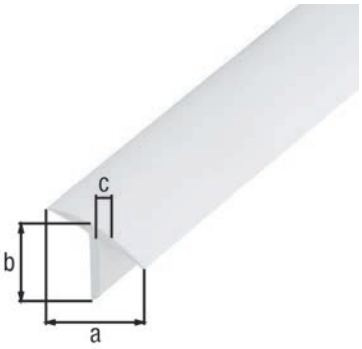


| Longueur | Cote a | Cote b | Cote c | UE | UV | Contenu par UV | Délai de livraison | Code article 4004338... |
|---|---|---|---|---|---|---|---|---|
| Matériau: PVC-U, couleur : blanc | | | | | | | | |
| 1000 mm | 25 mm | 18 mm | 2 mm | 1 | Unités | - | L | 485269 |
| 2600 mm | 25 mm | 18 mm | 2 mm | 1 | Unités | - | L | 485276 |

## Profilé d'arrêt

Longueur: 1000 mm

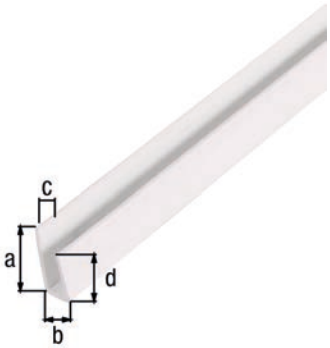


| Cote a | Cote b | Cote c | Cote d | UE | UV | Contenu par UV | Délai de livraison | Code article 4004338... |
|---|---|---|---|---|---|---|---|---|
| Matériau: PVC-U, couleur : blanc | | | | | | | | |
| 15 mm | 6 mm | 1 mm | 10 mm | 1 | Unités | - | L | 470548 |
| Matériau: PVC en U, couleur : décor chêne | | | | | | | | |
| 15 mm | 6 mm | 1 mm | 10 mm | 1 | Unités | - | L | 470555 |

## Profilé d'emboîtement

Longueur: 1000 mm
Épaisseur: 0,50 mm

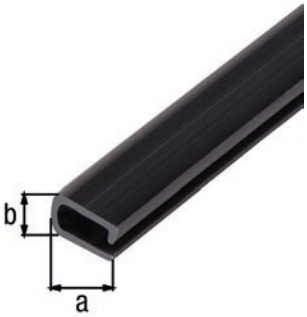


| Cote a | Cote b | UE | UV | Contenu par UV | Délai de livraison | Code article 4004338... |
|---|---|---|---|---|---|---|
| Matériau: PVC en U, couleur : noir | | | | | | |
| 7 mm | 4 mm | 1 | Unités | - | L | 470586 |

## Profilé quart de rond

Longueur: 2600 mm

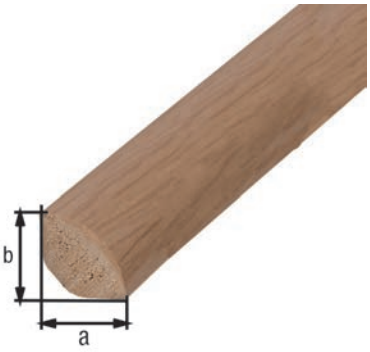


| Cote a | Cote b | UE | UV | Contenu par UV | Délai de livraison | Code article 4004338... |
|---|---|---|---|---|---|---|
| Matériau: PVC en U mousse, couleur : chêne, foncé | | | | | | |
| 15 mm | 15 mm | 1 | Unités | - | L | 433932 |
| Matériau: PVC en U mousse, couleur : blanc | | | | | | |
| 15 mm | 15 mm | 1 | Unités | - | L | 433949 |
| Matériau: PVC en U mousse, couleur : hêtre | | | | | | |
| 15 mm | 15 mm | 1 | Unités | - | L | 433956 |

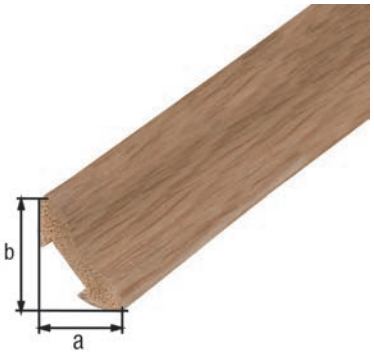


## Corniche préformée

Longueur: 2600 mm

| Cote a | Cote b | UE | UV | Contenu par UV | Délai de livraison | Code article 4004338... |
|---|---|---|---|---|---|---|
| Matériau: PVC en U mousse, couleur : chêne, foncé | | | | | | |
| 22 mm | 22 mm | 1 | Unités | - | L | **433970** |
| Matériau: PVC en U mousse, couleur : blanc | | | | | | |
| 22 mm | 22 mm | 1 | Unités | - | L | **433963** |
| Matériau: PVC en U mousse, couleur : hêtre | | | | | | |
| 22 mm | 22 mm | 1 | Unités | - | L | **433987** |

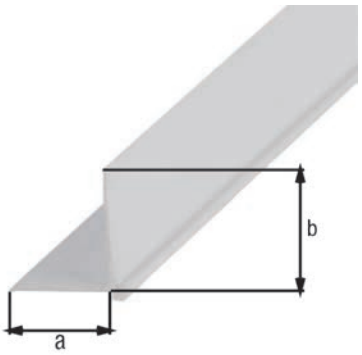


## Baguette d'angle pour papier peint

Longueur: 2600 mm
Épaisseur: 1,00 mm

| Cote a | Cote b | UE | UV | Contenu par UV | Délai de livraison | Code article 4004338... |
|---|---|---|---|---|---|---|
| Matériau: PVC-U, couleur : blanc | | | | | | |
| 20 mm | 20 mm | 1 | Unités | - | L | **433994** |

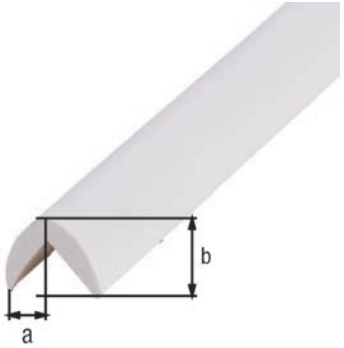


## Protège-angle, arrondi

Longueur: 2600 mm

| Cote a | Cote b | UE | UV | Contenu par UV | Délai de livraison | Code article 4004338... |
|---|---|---|---|---|---|---|
| Matériau: PVC en U mousse, couleur : blanc | | | | | | |
| 19 mm | 19 mm | 1 | Unités | - | L | **434069** |

## Baguette de finition, autocollante

Modèle: en deux parties
Longueur: 2600 mm

| Cote a | Cote b | UE | UV | Contenu par UV | Délai de livraison | Code article 4004338... |
|---|---|---|---|---|---|---|
| Matériau: PVC en U avec couche d'aluminium, couleur : argent | | | | | | |
| 15 mm | 15 mm | 1 | Unités | - | L | **433727** |
| Matériau: PVC en U avec couche d'aluminium, couleur : acier inoxydable brossé | | | | | | |
| 15 mm | 15 mm | 1 | Unités | - | L | **433734** |

## Kit d'accessoires pour baguettes de finition

| UE | UV | Contenu par UV | Délai de livraison | Code article 4004338... |
|---|---|---|---|---|
| Matériau: PVC en U, couleur : noir | | | | |
| 10 | Sachet | 1 Sachet | L | **433741** |

# PROFILÉS, ADHÉSIFS

Créé pour durer.

## Profilé plat, autoadhésif

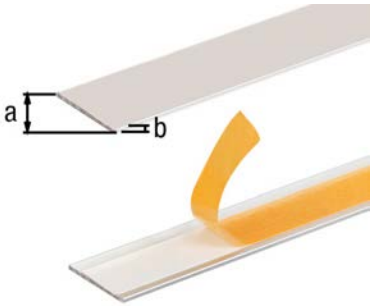


| Longueur | Cote a | Cote b | UE | UV | Contenu par UV | Délai de livraison | Code article 4004338... |
|---|---|---|---|---|---|---|---|
| Matériau: Aluminium, Finition: couleur argent, anodisée | | | | | | | |
| 1000 mm | 20 mm | 2 mm | 1 | Unités | - | L | 433635 |
| 1000 mm | 30 mm | 2 mm | 1 | Unités | - | L | 433659 |
| 2600 mm | 20 mm | 2 mm | 1 | Unités | - | L | 433642 |
| 2600 mm | 30 mm | 2 mm | 1 | Unités | - | L | 433666 |

## Profilé cornière, autoadhésif

Modèle: côtés égaux

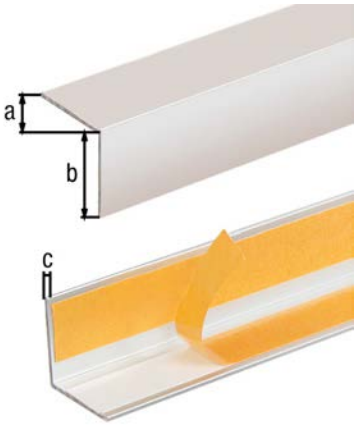


| Longueur | Cote a | Cote b | Cote c | UE | UV | Contenu par UV | Délai de livraison | Code article 4004338... |
|---|---|---|---|---|---|---|---|---|
| Matériau: Aluminium, Finition: couleur argent, anodisée | | | | | | | | |
| 1000 mm | 20 mm | 20 mm | 1,5 mm | 1 | Unités | - | L | 433536 |
| 1000 mm | 30 mm | 30 mm | 2,0 mm | 1 | Unités | - | L | 433574 |
| 2600 mm | 20 mm | 20 mm | 1,5 mm | 1 | Unités | - | L | 433543 |
| 2600 mm | 30 mm | 30 mm | 2,0 mm | 1 | Unités | - | L | 433581 |

## Profilé plat, autoadhésif

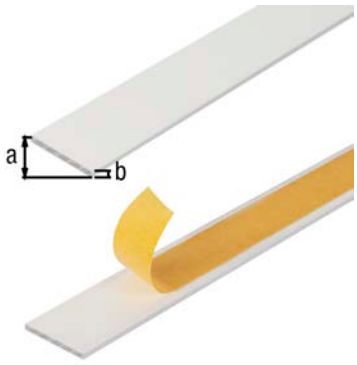


| Longueur | Cote a | Cote b | UE | UV | Contenu par UV | Délai de livraison | Code article 4004338... |
|---|---|---|---|---|---|---|---|
| Matériau: Aluminium, Finition: plastifiée blanche RAL 9016 | | | | | | | |
| 1000 mm | 20 mm | 2 mm | 1 | Unités | - | L | 433598 |
| 1000 mm | 30 mm | 2 mm | 1 | Unités | - | L | 433611 |
| 2600 mm | 20 mm | 2 mm | 1 | Unités | - | L | 433604 |
| 2600 mm | 30 mm | 2 mm | 1 | Unités | - | L | 433628 |

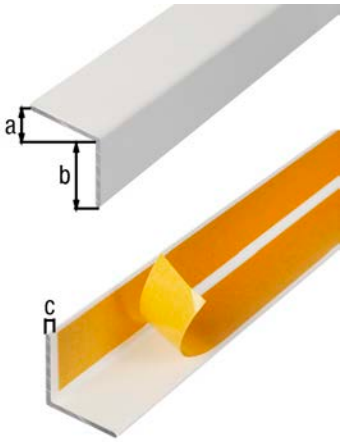


## Profilé cornière, autoadhésif

Modèle: côtés égaux

| Longueur | Cote a | Cote b | Cote c | UE | UV | Contenu par UV | Délai de livraison | Code article 4004338... |
|---|---|---|---|---|---|---|---|---|
| Matériau: Aluminium, Finition: plastifiée blanche RAL 9016 | | | | | | | | |
| 1000 mm | 20 mm | 20 mm | 1,5 mm | 1 | Unités | - | L | 433512 |
| 1000 mm | 30 mm | 30 mm | 2,0 mm | 1 | Unités | - | L | 433550 |
| 2600 mm | 20 mm | 20 mm | 1,5 mm | 1 | Unités | - | L | 433529 |
| 2600 mm | 30 mm | 30 mm | 2,0 mm | 1 | Unités | - | L | 433567 |

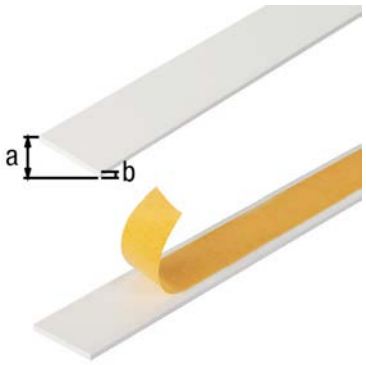


## Profilé plat, autoadhésif

| Longueur | Cote a | Cote b | UE | UV | Contenu par UV | Délai de livraison | Code article 4004338... |
|---|---|---|---|---|---|---|---|
| Matériau: PVC-U, couleur : blanc | | | | | | | |
| 2600 mm | 20 mm | 2 mm | 1 | Unités | - | L | 431594 |
| 2600 mm | 30 mm | 3 mm | 1 | Unités | - | L | 431617 |

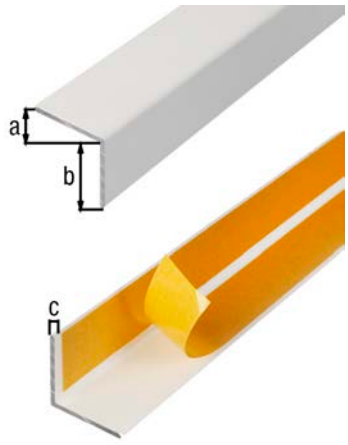


## Profilé cornière, autoadhésif

Modèle: côtés égaux

| Longueur | Cote a | Cote b | Cote c | UE | UV | Contenu par UV | Délai de livraison | Code article 4004338... |
|---|---|---|---|---|---|---|---|---|
| Matériau: PVC-U, couleur : blanc | | | | | | | | |
| 2600 mm | 10 mm | 10 mm | 1,0 mm | 1 | Unités | - | L | 431624 |
| 2600 mm | 15 mm | 15 mm | 1,0 mm | 1 | Unités | - | L | 433420 |
| 2600 mm | 20 mm | 20 mm | 1,0 mm | 1 | Unités | - | L | 433437 |
| 2600 mm | 25 mm | 25 mm | 1,1 mm | 1 | Unités | - | L | 433444 |
| 2600 mm | 30 mm | 30 mm | 1,1 mm | 1 | Unités | - | L | 431631 |
| Matériau: PVC en U, couleur : gris métallique | | | | | | | | |
| 1000 mm | 20 mm | 20 mm | 1,5 mm | 1 | Unités | - | L | 432928 |
| 2600 mm | 20 mm | 20 mm | 1,5 mm | 1 | Unités | - | L | 432935 |
| Matériau: PVC en U, couleur : façon inox | | | | | | | | |
| 1000 mm | 20 mm | 20 mm | 1,5 mm | 1 | Unités | - | L | 432959 |
| 1000 mm | 30 mm | 30 mm | 1,5 mm | 1 | Unités | - | L | 433024 |
| 2600 mm | 20 mm | 20 mm | 1,5 mm | 1 | Unités | - | L | 432966 |
| 2600 mm | 30 mm | 30 mm | 1,5 mm | 1 | Unités | - | L | 433031 |
| Matériau: PVC en U, couleur : blanc brillant | | | | | | | | |
| 1000 mm | 20 mm | 20 mm | 1,5 mm | 1 | Unités | - | L | 432973 |
| 2600 mm | 20 mm | 20 mm | 1,5 mm | 1 | Unités | - | L | 432980 |

| Longueur | Cote a | Cote b | Cote c | UE | UV | Contenu par UV | Délai de livraison | Code article 4004338... |
|---|---|---|---|---|---|---|---|---|
| Matériau: PVC en U, couleur : noir brillant | | | | | | | | |
| 1000 mm | 20 mm | 20 mm | 1,5 mm | 1 | Unités | - | L | **433000** |
| 2600 mm | 20 mm | 20 mm | 1,5 mm | 1 | Unités | - | L | **433017** |
| Matériau: PVC-U, couleur : orange | | | | | | | | |
| 2600 mm | 20 mm | 20 mm | 1,5 mm | 1 | Unités | - | L | **433673** |
| Matériau: PVC en U, couleur : rouge foncé | | | | | | | | |
| 2600 mm | 20 mm | 20 mm | 1,5 mm | 1 | Unités | - | L | **433697** |
| Matériau: PVC en U, couleur : rose | | | | | | | | |
| 2600 mm | 20 mm | 20 mm | 1,5 mm | 1 | Unités | - | L | **433703** |

## Profilé d'arrêt, rond, autoadhésif

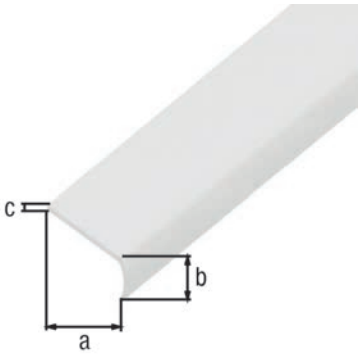


| Longueur | Cote a | Cote b | Cote c | UE | UV | Contenu par UV | Délai de livraison | Code article 4004338... |
|---|---|---|---|---|---|---|---|---|
| Matériau: Plastique, couleur : blanc | | | | | | | | |
| 1000 mm | 19 mm | 7 mm | 1 mm | 1 | Unités | - | L | **485245** |
| 2600 mm | 19 mm | 7 mm | 1 mm | 1 | Unités | - | L | **485252** |

# ACCESSOIRES DE MONTAGE POUR PROFILÉS

Créé pour durer.

## Rivet avec rebord

pour raccorder rapidement et sûrement plusieurs pièces d'une épaisseur totale n'excédant pas 5 à 6,5 mm

Instruction de montage: Il est recommandé d'effectuer des pré-perçages d'un diamètre de 4,1 mm. Montage réalisé à l'aide d'outils pour rivets pop.

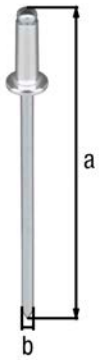


| Cote a | Cote b | UE | UV | Contenu par UV | Délai de livraison | Code article 4004338... |
|---|---|---|---|---|---|---|
| Matériau: Aluminium, axe acier : zingué | | | | | | |
| 10 mm | 4 mm | 4 | Blister | 50 Pièces | L | 426606 |

## Bouchon à lamelles pour tubes ronds

Instruction de montage: Convient aux tubes ronds d'une épaisseur de matériau de 1,00 mm.

| Cote a-Ø | UE | UV | Contenu par UV | Délai de livraison | Code article 4004338... |
|---|---|---|---|---|---|
| Matériau: Plastique, couleur : noir | | | | | |
| 15 mm | 6 | Blister | 4 Pièces | L | 426668 |
| 20 mm | 6 | Blister | 2 Pièces | L | 426675 |
| 25 mm | 6 | Blister | 2 Pièces | L | 426682 |

## Bouchon à lamelles pour tubes carrés

Instruction de montage: Convient aux tubes carrés de 15x15x1,0 mm, 20x20x1,5 mm et 25x25x1,5 mm.

| Cote a | UE | UV | Contenu par UV | Délai de livraison | Code article 4004338... |
|---|---|---|---|---|---|
| Matériau: Plastique, couleur : noir | | | | | |
| 15 mm | 6 | Blister | 4 Pièces | L | 426705 |
| 20 mm | 4 | Blister | 4 Pièces | L | 426712 |
| 25 mm | 4 | Blister | 4 Pièces | L | 426729 |

## Bouchon fileté

pour la fermeture des extrémités des tubes carrés
Filetage: M8

- Vous pourrez effectuer un réglage en hauteur en insérant une vis dans la partie filetée.

Instruction de montage: Convient aux tubes carrés d'une épaisseur de matériau de 1,5 mm.

| Cote a | UE | UV | Contenu par UV | Délai de livraison | Code article 4004338... |
|---|---|---|---|---|---|
| Matériau: Plastique, couleur : noir | | | | | |
| 20 mm | 4 | Blister | 4 Pièces | L | 426736 |
| 25 mm | 4 | Blister | 4 Pièces | L | 426743 |

## Bouchon fileté

pour la fermeture des extrémités des tubes ronds
Filetage: M8

- Vous pourrez effectuer un réglage en hauteur en insérant une vis dans la partie filetée.

Instruction de montage: Convient aux tubes ronds d'une épaisseur de matériau de 1,00 mm.

| Cote a-Ø | UE | UV | Contenu par UV | Délai de livraison | Code article 4004338... |
|---|---|---|---|---|---|
| Matériau: Plastique, couleur : noir | | | | | |
| 20 mm | 4 | Blister | 4 Pièces | L | **426828** |
| 25 mm | 4 | Blister | 4 Pièces | L | **426835** |

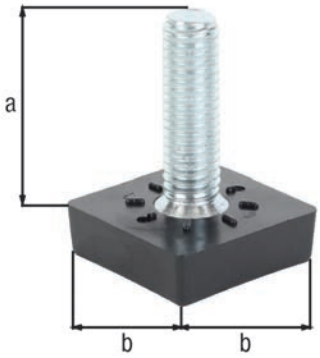


## Vis de réglage pour bouchons filetés

Permet le réglage en hauteur des tubes carrés, à utiliser en association aux bouchons filetés Réf.426736 et/ou Réf.426743
Filetage: M8

| Cote a | Cote b | UE | UV | Contenu par UV | Délai de livraison | Code article 4004338... |
|---|---|---|---|---|---|---|
| Matériau: Plastique, avec filetage acier | | | | | | |
| 15 mm | 20 mm | 4 | Blister | 4 Pièces | L | **426804** |
| 25 mm | 25 mm | 4 | Blister | 4 Pièces | L | **426811** |

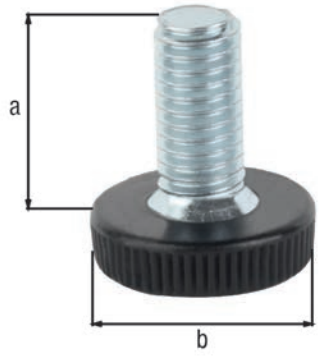


## Vis de réglage pour bouchons filetés

Permet le réglage en hauteur des tubes ronds, à utiliser en association aux bouchons filetés Réf.426828 et/ou Réf.426835
Filetage: M8

| Cote a | Cote b-Ø | UE | UV | Contenu par UV | Délai de livraison | Code article 4004338... |
|---|---|---|---|---|---|---|
| Matériau: Plastique, avec filetage acier | | | | | | |
| 20 mm | 20 mm | 4 | Blister | 4 Pièces | L | **426873** |
| 30 mm | 25 mm | 4 | Blister | 4 Pièces | L | **426880** |

## Raccord XD tube carré, droit

pour raccorder deux tubes carrés en aluminium, utile par exemple à la fabrication d'étagères, de tables, etc.
La traction / la charge maximale résulte du moment de flexion issu de la construction.

| pour tube | UE | UV | Contenu par UV | Délai de livraison | Code article 4004338... |
|---|---|---|---|---|---|
| Matériau: Polyamide, couleur : noir | | | | | |
| 20 x 20 x 1,5 mm | 10 | Unités | - | L | **426354** |
| 30 x 30 x 2,0 mm | 10 | Unités | - | L | **426439** |

## Raccord de tubes XD, 90°

pour raccorder deux tubes carrés en aluminium, utile par exemple à la fabrication d'étagères, de tables, etc.
La traction / la charge maximale résulte du moment de flexion issu de la construction.

| pour tube | UE | UV | Contenu par UV | Délai de livraison | Code article 4004338... |
|---|---|---|---|---|---|
| Matériau: Polyamide, couleur : noir | | | | | |
| 20 x 20 x 1,5 mm | 10 | Unités | - | L | **426361** |
| 30 x 30 x 2,0 mm | 10 | Unités | - | L | **426446** |

## Raccord de tubes XD, 90° à sortie supplémentaire à angle droit

pour raccorder deux tubes carrés en aluminium, utile par exemple à la fabrication d'étagères, de tables, etc.
La traction / la charge maximale résulte du moment de flexion issu de la construction.

| pour tube | UE | UV | Contenu par UV | Délai de livraison | Code article 4004338... |
|---|---|---|---|---|---|
| Matériau: Polyamide, couleur : noir | | | | | |
| 20 x 20 x 1,5 mm | 10 | Unités | - | L | **426347** |
| 30 x 30 x 2,0 mm | 10 | Unités | - | L | **426422** |

## Raccord de tubes XD, pièce en T

pour raccorder deux tubes carrés en aluminium, utile par exemple à la fabrication d'étagères, de tables, etc.
La traction / la charge maximale résulte du moment de flexion issu de la construction.

| pour tube | UE | UV | Contenu par UV | Délai de livraison | Code article 4004338... |
|---|---|---|---|---|---|
| Matériau: Polyamide, couleur : noir | | | | | |
| 20 x 20 x 1,5 mm | 10 | Unités | - | L | **426378** |
| 30 x 30 x 2,0 mm | 10 | Unités | - | L | **426453** |

## Raccord de tubes XD, pièce en T à sortie supplémentaire à angle droit

pour raccorder deux tubes carrés en aluminium, utile par exemple à la fabrication d'étagères, de tables, etc.
La traction / la charge maximale résulte du moment de flexion issu de la construction.

| pour tube | UE | UV | Contenu par UV | Délai de livraison | Code article 4004338... |
|---|---|---|---|---|---|
| Matériau: Polyamide, couleur : noir | | | | | |
| 20 x 20 x 1,5 mm | 10 | Unités | - | L | **426385** |
| 30 x 30 x 2,0 mm | 10 | Unités | - | L | **426460** |

## Raccord de tubes XD, pièce en forme de croix

pour raccorder deux tubes carrés en aluminium, utile par exemple à la fabrication d'étagères, de tables, etc.
La traction / la charge maximale résulte du moment de flexion issu de la construction.

| pour tube | UE | UV | Contenu par UV | Délai de livraison | Code article 4004338... |
|---|---|---|---|---|---|
| Matériau: Polyamide, couleur : noir | | | | | |
| 20 x 20 x 1,5 mm | 10 | Unités | - | L | **426392** |

## Raccord de tubes XD, pièce en forme de croix à sortie supplémentaire à angle droit

pour raccorder deux tubes carrés en aluminium, utile par exemple à la fabrication d'étagères, de tables, etc.
La traction / la charge maximale résulte du moment de flexion issu de la construction.

| pour tube | UE | UV | Contenu par UV | Délai de livraison | Code article 4004338... |
|---|---|---|---|---|---|
| Matériau: Polyamide, couleur : noir | | | | | |
| 20 x 20 x 1,5 mm | 10 | Unités | - | L | **426408** |

## Raccord de tubes XD, pièce en forme de croix à deux sorties supplémentaires à angle droit

pour raccorder deux tubes carrés en aluminium, utile par exemple à la fabrication d'étagères, de tables, etc.
La traction / la charge maximale résulte du moment de flexion issu de la construction.

| pour tube | UE | UV | Contenu par UV | Délai de livraison | Code article 4004338... |
|---|---|---|---|---|---|
| Matériau: Polyamide, couleur : noir | | | | | |
| 20 x 20 x 1,5 mm | 10 | Unités | - | L | **426415** |

# TIGES FILETÉES

Créé pour durer.

## Tige filetée

Longueur: 1000 mm

| | Filetage | UE | UV | Contenu par UV | Délai de livraison | Code article 4004338... |
|---|---|---|---|---|---|---|
| Matériau: Acier brut, Finition: zinguée | | | | | | |
| | M3 | 1 | Unités | - | L | 477707 |
| | M4 | 1 | Unités | - | L | 477714 |
| | M5 | 1 | Unités | - | L | 477721 |
| | M6 | 1 | Unités | - | L | 477738 |
| | M8 | 1 | Unités | - | L | 477745 |
| | M10 | 1 | Unités | - | L | 477752 |
| | M12 | 1 | Unités | - | L | 477769 |
| | M14 | 1 | Unités | - | L | 477776 |
| | M16 | 1 | Unités | - | L | 477783 |
| | M20 | 1 | Unités | - | L | 477790 |

## Tige filetée

Longueur: 1000 mm

| | Filetage | UE | UV | Contenu par UV | Délai de livraison | Code article 4004338... |
|---|---|---|---|---|---|---|
| Matériau: Acier inoxydable | | | | | | |
| VA | M6 | 1 | Unités | - | L | 484200 |
| VA | M8 | 1 | Unités | - | L | 484217 |
| VA | M10 | 1 | Unités | - | L | 484224 |

## Écrou et rondelle

| | Filetage | UE | UV | Contenu par UV | Délai de livraison | Code article 4004338... |
|---|---|---|---|---|---|---|
| Matériau: Acier inoxydable | | | | | | |
| VA | M6 | 6 | Blister | 10 Pièces | L | 484248 |
| VA | M10 | 6 | Blister | 2 Pièces | L | 484262 |

# BARRES DE SEUIL

Créé pour durer.

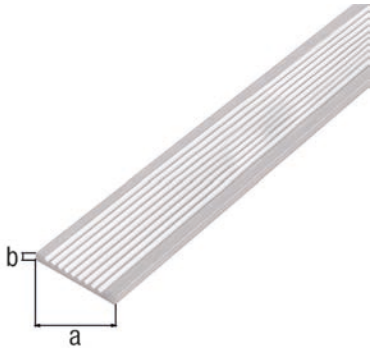


## Profilé plat

| Longueur | Cote a | Cote b | UE | UV | Contenu par UV | Délai de livraison | Code article 4004338... |
|---|---|---|---|---|---|---|---|
| Matériau: Aluminium, Finition: brute | | | | | | | |
| 1000 mm | 30 mm | 3 mm | 1 | Unités | - | L | **465988** |
| 1000 mm | 40 mm | 3 mm | 1 | Unités | - | L | **469863** |
| 2000 mm | 30 mm | 3 mm | 1 | Unités | - | L | **470630** |

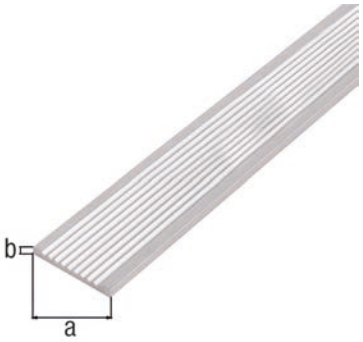


## Profilé plat

Longueur: 1000 mm

| Cote a | Cote b | UE | UV | Contenu par UV | Délai de livraison | Code article 4004338... |
|---|---|---|---|---|---|---|
| Matériau: Aluminium, Finition: couleur argent, anodisée | | | | | | |
| 40 mm | 3 mm | 1 | Unités | - | L | **463144** |

## Barre de seuil

Épaisseur: 1,00 mm

| Longueur | Cote a | Hauteur au-dessus du sol | UE | UV | Contenu par UV | Délai de livraison | Code article 4004338... |
|---|---|---|---|---|---|---|---|
| Matériau: Acier, Finition: laitonnée, avec trous de vis fraisés | | | | | | | |
| 900 mm | 30 mm | 5,3 mm | 1 | Unités | - | L | **476007** |
| 900 mm | 40 mm | 5,5 mm | 1 | Unités | - | L | **476014** |
| 2000 mm | 30 mm | 5,3 mm | 1 | Unités | - | L | **479657** |
| 2000 mm | 40 mm | 5,5 mm | 1 | Unités | - | L | **479664** |
| Matériau: Acier inoxydable, chanfreins pour têtes de vis | | | | | | | |
| VA 900 mm | 30 mm | 5,0 mm | 1 | Unités | - | L | **476151** |
| VA 2000 mm | 30 mm | 5,0 mm | 1 | Unités | - | L | **479671** |
| Matériau: PVC rigide, Finition: gris, avec trous de vis fraisés | | | | | | | |
| 900 mm | 30 mm | 5,3 mm | 1 | Unités | - | L | **478650** |
| Matériau: PVC rigide, Finition: noir, avec trous de vis fraisés | | | | | | | |
| 900 mm | 30 mm | 5,3 mm | 1 | Unités | - | L | **478667** |
| Matériau: PVC rigide, Finition: beige, avec trous de vis fraisés | | | | | | | |
| 900 mm | 30 mm | 5,3 mm | 1 | Unités | - | L | **478674** |
| Matériau: PVC rigide, Finition: marron, avec trous de vis fraisés | | | | | | | |
| 900 mm | 30 mm | 5,3 mm | 1 | Unités | - | L | **478681** |

## Barre de seuil

**avec trous de vis fraisés**

Modèle: lisse
Hauteur au-dessus du sol: 5,3 mm
Épaisseur: 1,60 mm

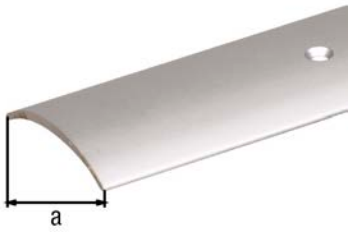


| Longueur | Cote a | UE | UV | Contenu par UV | Délai de livraison | Code article 4004338... |
|---|---|---|---|---|---|---|
| Matériau: Aluminium, Finition: couleur argent, anodisée | | | | | | |
| 900 mm | 30 mm | 1 | Unités | - | L | 479756 |
| 2000 mm | 30 mm | 1 | Unités | - | L | 479701 |
| Matériau: Aluminium, Finition: couleur or, anodisée | | | | | | |
| 900 mm | 30 mm | 1 | Unités | - | L | 479763 |
| 2000 mm | 30 mm | 1 | Unités | - | L | 479718 |
| Matériau: Aluminium, Finition: couleur bronze, anodisée | | | | | | |
| 900 mm | 30 mm | 1 | Unités | - | L | 476205 |
| 2000 mm | 30 mm | 1 | Unités | - | L | 479725 |

## Barre de seuil autoadhésive

sans trou de fixation
conditionnée sous film plastique rétracté
Modèle: lisse, autoadhésive
Longueur: 900 mm
Épaisseur: 1,60 mm

| Cote a | UE | UV | Contenu par UV | Délai de livraison | Code article 4004338... |
|---|---|---|---|---|---|
| Matériau: Aluminium, Finition: couleur argent, anodisée | | | | | |
| 30 mm | 1 | Unités | - | L | 479602 |
| Matériau: Aluminium, Finition: couleur or, anodisée | | | | | |
| 30 mm | 1 | Unités | - | L | 479619 |
| Matériau: Aluminium, Finition: couleur bronze, anodisée | | | | | |
| 30 mm | 1 | Unités | - | L | 479626 |

## Barre de seuil

**avec trous de vis fraisés**

Modèle: lisse
Hauteur au-dessus du sol: 5,0 mm
Épaisseur: 1,00 mm

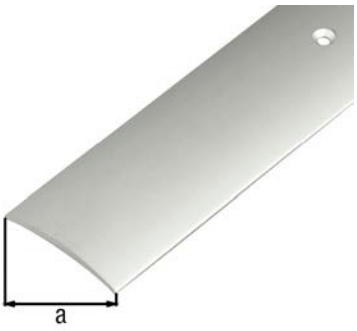


| Longueur | Cote a | UE | UV | Contenu par UV | Délai de livraison | Code article 4004338... |
|---|---|---|---|---|---|---|
| Matériau: Aluminium, Finition: couleur argent, anodisée | | | | | | |
| 1000 mm | 40 mm | 1 | Unités | - | L | 475260 |
| 2000 mm | 40 mm | 1 | Unités | - | L | 475284 |
| Matériau: Aluminium, Finition: couleur or, anodisée | | | | | | |
| 1000 mm | 40 mm | 1 | Unités | - | L | 475277 |
| 2000 mm | 40 mm | 1 | Unités | - | L | 475291 |

## Barre de seuil

à deux rainures
Épaisseur: 1,80 mm

| Longueur | Cote a | Épaisseur | UE | UV | Contenu par UV | Délai de livraison | Code article 4004338... |
|---|---|---|---|---|---|---|---|
| Matériau: Aluminium, Finition: couleur argent, anodisée, avec trous de vis fraisés | | | | | | | |
| 900 mm | 25 mm | 1,80 mm | 1 | Unités | - | L | **484132** |
| 2000 mm | 25 mm | 1,80 mm | 1 | Unités | - | L | **484163** |
| Matériau: Aluminium, Finition: couleur or, anodisée, avec trous de vis fraisés | | | | | | | |
| 900 mm | 25 mm | 1,80 mm | 1 | Unités | - | L | **484149** |
| 2000 mm | 25 mm | 1,80 mm | 1 | Unités | - | L | **484170** |
| Matériau: Aluminium, Finition: couleur bronze, anodisée, avec trous de vis fraisés | | | | | | | |
| 900 mm | 25 mm | 1,80 mm | 1 | Unités | - | L | **484156** |
| 2000 mm | 25 mm | 1,80 mm | 1 | Unités | - | L | **484187** |

## Barre de seuil

à deux rainures
Épaisseur: 1,60 mm

| Longueur | Cote a | UE | UV | Contenu par UV | Délai de livraison | Code article 4004338... |
|---|---|---|---|---|---|---|
| Matériau: Aluminium, Finition: couleur argent, anodisée, avec trous de vis fraisés | | | | | | |
| 900 mm | 38 mm | 1 | Unités | - | L | **479558** |
| 2000 mm | 38 mm | 1 | Unités | - | L | **479503** |
| Matériau: Aluminium, Finition: couleur or, anodisée, avec trous de vis fraisés | | | | | | |
| 900 mm | 38 mm | 1 | Unités | - | L | **476304** |
| 2000 mm | 38 mm | 1 | Unités | - | L | **479510** |
| Matériau: Aluminium, Finition: couleur bronze, anodisée, avec trous de vis fraisés | | | | | | |
| 900 mm | 38 mm | 1 | Unités | - | L | **476311** |
| 2000 mm | 38 mm | 1 | Unités | - | L | **479527** |
| Matériau: Aluminium, Finition: couleur argent, anodisée, autocollante, sans trous de fixation | | | | | | |
| 900 mm | 38 mm | 1 | Unités | - | L | **484491** |
| Matériau: Aluminium, Finition: couleur argent, anodisée, autocollante, sans trous de fixation | | | | | | |
| 900 mm | 38 mm | 1 | Unités | - | L | **484484** |

## Profilé de finition

**avec trous de vis fraisés**

Hauteur au-dessus du sol: 6,5 mm
Épaisseur: 2,00 mm

| Longueur | Cote a | UE | UV | Contenu par UV | Délai de livraison | Code article 4004338... |
|---|---|---|---|---|---|---|
| Matériau: Aluminium, Finition: couleur argent, anodisée | | | | | | |
| 1000 mm | 30 mm | 1 | Unités | - | L | **484071** |
| 2000 mm | 30 mm | 1 | Unités | - | L | **484101** |
| Matériau: Aluminium, Finition: couleur or, anodisée | | | | | | |
| 1000 mm | 30 mm | 1 | Unités | - | L | **484088** |
| 2000 mm | 30 mm | 1 | Unités | - | L | **484118** |
| Matériau: Aluminium, Finition: couleur bronze, anodisée | | | | | | |
| 1000 mm | 30 mm | 1 | Unités | - | L | **484095** |
| 2000 mm | 30 mm | 1 | Unités | - | L | **484125** |

## Profilé d´arrêt

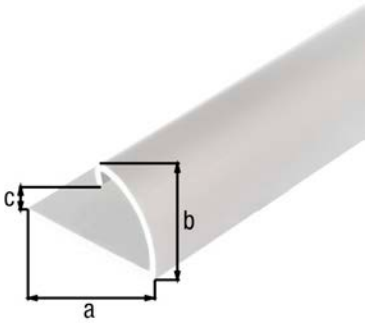


| Longueur | Cote a | Cote b | Cote c | UE | UV | Contenu par UV | Délai de livraison | Code article 4004338... |
|---|---|---|---|---|---|---|---|---|
| Matériau: Aluminium, Finition: couleur argent, anodisée | | | | | | | | |
| 1000 mm | 24,5 mm | 13,5 mm | 9 mm | 1 | Unités | - | L | **476557** |
| 2000 mm | 24,5 mm | 13,5 mm | 9 mm | 1 | Unités | - | L | **477059** |
| Matériau: Aluminium, Finition: couleur or, anodisée | | | | | | | | |
| 1000 mm | 24,5 mm | 13,5 mm | 9 mm | 1 | Unités | - | L | **476564** |
| 2000 mm | 24,5 mm | 13,5 mm | 9 mm | 1 | Unités | - | L | **477066** |
| Matériau: Aluminium, Finition: couleur bronze, anodisée | | | | | | | | |
| 1000 mm | 24,5 mm | 13,5 mm | 9 mm | 1 | Unités | - | L | **476571** |

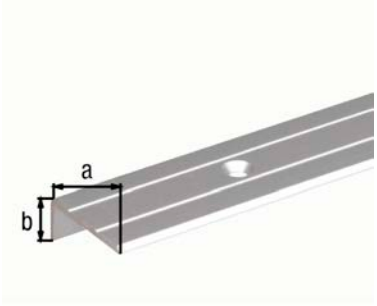


## Profilé nez de marche

**avec trous de vis fraisés**

Épaisseur: 1,50 mm

| Longueur | Cote a | Cote b | UE | UV | Contenu par UV | Délai de livraison | Code article 4004338... |
|---|---|---|---|---|---|---|---|
| Matériau: Aluminium, Finition: couleur argent, anodisée | | | | | | | |
| 1000 mm | 25 mm | 10 mm | 1 | Unités | - | L | **476656** |
| 1000 mm | 25 mm | 20 mm | 1 | Unités | - | L | **476755** |
| 2000 mm | 25 mm | 10 mm | 1 | Unités | - | L | **477158** |
| 2000 mm | 25 mm | 20 mm | 1 | Unités | - | L | **477257** |
| Matériau: Aluminium, Finition: couleur or, anodisée | | | | | | | |
| 1000 mm | 25 mm | 10 mm | 1 | Unités | - | L | **476663** |
| 1000 mm | 25 mm | 20 mm | 1 | Unités | - | L | **476762** |
| 2000 mm | 25 mm | 10 mm | 1 | Unités | - | L | **477165** |
| 2000 mm | 25 mm | 20 mm | 1 | Unités | - | L | **477264** |
| Matériau: Aluminium, Finition: couleur bronze, anodisée | | | | | | | |
| 1000 mm | 25 mm | 10 mm | 1 | Unités | - | L | **476670** |
| 1000 mm | 25 mm | 20 mm | 1 | Unités | - | L | **476779** |
| 2000 mm | 25 mm | 10 mm | 1 | Unités | - | L | **477172** |
| 2000 mm | 25 mm | 20 mm | 1 | Unités | - | L | **477271** |

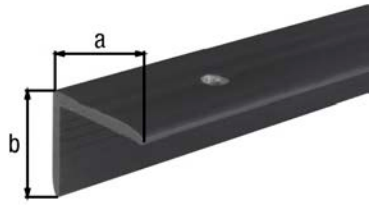


## Profilé nez de marche

**avec trous de vis fraisés**

Longueur: 1000 mm
Épaisseur: 2,00 mm

| Cote a | Cote b | UE | UV | Contenu par UV | Délai de livraison | Code article 4004338... |
|---|---|---|---|---|---|---|
| Matériau: Plastique, couleur : noir | | | | | | |
| 25 mm | 20 mm | 1 | Unités | - | L | **482886** |

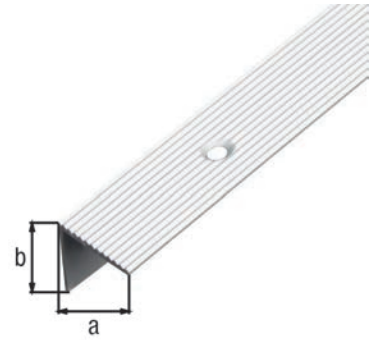


## Profilé nez de marche

**avec trous de vis fraisés**

Épaisseur: 1,80 mm

| Longueur | Cote a | Cote b | UE | UV | Contenu par UV | Délai de livraison | Code article 4004338... |
|---|---|---|---|---|---|---|---|
| Matériau: Aluminium, Finition: couleur argent, anodisée | | | | | | | |
| 1000 mm | 21 mm | 21 mm | 1 | Unités | - | L | **476854** |
| 2000 mm | 21 mm | 21 mm | 1 | Unités | - | L | **477356** |
| Matériau: Aluminium, Finition: couleur or, anodisée | | | | | | | |
| 1000 mm | 21 mm | 21 mm | 1 | Unités | - | L | **476861** |
| 2000 mm | 21 mm | 21 mm | 1 | Unités | - | L | **477363** |
| Matériau: Aluminium, Finition: couleur bronze, anodisée | | | | | | | |
| 1000 mm | 21 mm | 21 mm | 1 | Unités | - | L | **476878** |
| 2000 mm | 21 mm | 21 mm | 1 | Unités | - | L | **477370** |

## Profilé nez de marche

Épaisseur: 2,00 mm

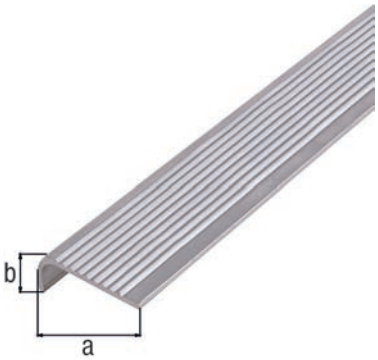


| Longueur | Cote a | Cote b | UE | UV | Contenu par UV | Délai de livraison | Code article 4004338... |
|---|---|---|---|---|---|---|---|
| Matériau: Aluminium, Finition: brute | | | | | | | |
| 1000 mm | 25 mm | 6 mm | 1 | Unités | - | L | **470685** |
| 1000 mm | 30 mm | 6 mm | 1 | Unités | - | L | **470722** |
| 1000 mm | 40 mm | 15 mm | 1 | Unités | - | L | **470746** |
| 2000 mm | 25 mm | 6 mm | 1 | Unités | - | L | **470692** |
| 2000 mm | 30 mm | 6 mm | 1 | Unités | - | L | **470739** |
| 2000 mm | 40 mm | 15 mm | 1 | Unités | - | L | **470784** |

## Profilé nez de marche

**avec trous de vis fraisés**

Longueur: 1000 mm
Épaisseur: 2,00 mm

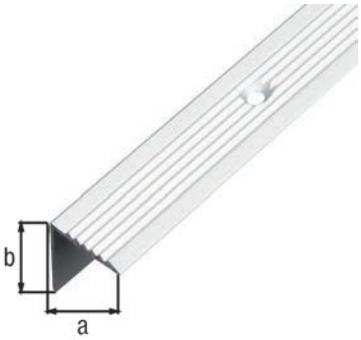


| Cote a | Cote b | UE | UV | Contenu par UV | Délai de livraison | Code article 4004338... |
|---|---|---|---|---|---|---|
| Matériau: Aluminium, Finition: couleur argent, anodisée | | | | | | |
| 19 mm | 19 mm | 1 | Unités | - | L | **470791** |

## Profilé nez de marche

**avec trous de vis fraisés**

Épaisseur: 1,00 mm

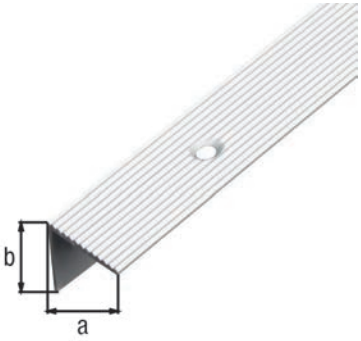


| Longueur | Cote a | Cote b | UE | UV | Contenu par UV | Délai de livraison | Code article 4004338... |
|---|---|---|---|---|---|---|---|
| Matériau: Aluminium, Finition: couleur argent, anodisée | | | | | | | |
| 2000 mm | 20 mm | 17,5 mm | 1 | Unités | - | L | **471989** |

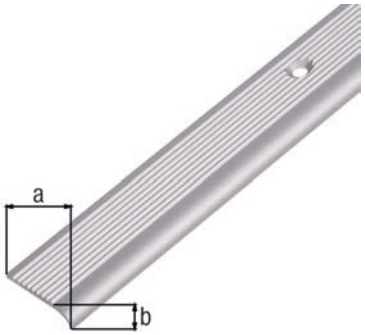


## Profilé nez de marche

**avec trous de vis fraisés**

Épaisseur: 2,00 mm

| Longueur | Cote a | Cote b | UE | UV | Contenu par UV | Délai de livraison | Code article 4004338... |
|---|---|---|---|---|---|---|---|
| Matériau: Aluminium, Finition: couleur argent, anodisée | | | | | | | |
| 1000 mm | 23 mm | 5 mm | 1 | Unités | - | L | **476953** |
| 2000 mm | 23 mm | 5 mm | 1 | Unités | - | L | **477455** |
| Matériau: Aluminium, Finition: couleur or, anodisée | | | | | | | |
| 1000 mm | 23 mm | 5 mm | 1 | Unités | - | L | **476960** |
| 2000 mm | 23 mm | 5 mm | 1 | Unités | - | L | **477462** |
| Matériau: Aluminium, Finition: couleur bronze, anodisée | | | | | | | |
| 1000 mm | 23 mm | 5 mm | 1 | Unités | - | L | **476977** |
| 2000 mm | 23 mm | 5 mm | 1 | Unités | - | L | **477479** |

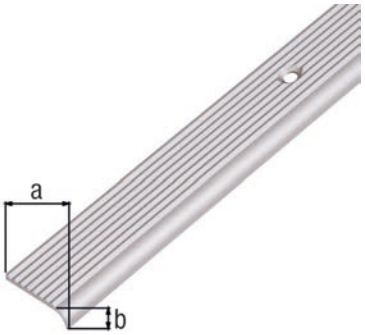


## Profilé nez de marche

**avec trous de vis fraisés**

Épaisseur: 1,80 mm

| Longueur | Cote a | Cote b | UE | UV | Contenu par UV | Délai de livraison | Code article 4004338... |
|---|---|---|---|---|---|---|---|
| Matériau: Aluminium, Finition: couleur argent, anodisée | | | | | | | |
| 2000 mm | 23 mm | 6 mm | 1 | Unités | - | L | **471996** |

## Profilé nez de marche

**avec trous de vis fraisés**

Épaisseur: 2,70 mm

| Longueur | Cote a | Cote b | UE | UV | Contenu par UV | Délai de livraison | Code article 4004338... |
|---|---|---|---|---|---|---|---|
| Matériau: Aluminium, Finition: couleur argent, anodisée | | | | | | | |
| 1000 mm | 45 mm | 23 mm | 1 | Unités | - | L | **484002** |
| 2000 mm | 45 mm | 23 mm | 1 | Unités | - | L | **484040** |
| Matériau: Aluminium, Finition: couleur or, anodisée | | | | | | | |
| 1000 mm | 45 mm | 23 mm | 1 | Unités | - | L | **484019** |
| 2000 mm | 45 mm | 23 mm | 1 | Unités | - | L | **484057** |
| Matériau: Aluminium, Finition: couleur bronze, anodisée | | | | | | | |
| 1000 mm | 45 mm | 23 mm | 1 | Unités | - | L | **484026** |
| 2000 mm | 45 mm | 23 mm | 1 | Unités | - | L | **484064** |

## Kit de fixation

**Vis de fixation pour barres de seuil et nez de marche**

Tête fraisée empreinte (PZ) filetage bois
entièrement filetée

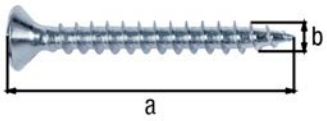


Pièces composant le kit: Kit composé de dix vis à bois à tête fraisée et chevilles

| Cote a | Cote b | UE | UV | Contenu par UV | Délai de livraison | Code article 4004338... |
|---|---|---|---|---|---|---|
| Matériau: Acier brut, Finition: galvanisée | | | | | | |
| 25 mm | 3 mm | 6 | Blister | 10 Pièces | L | **426200** |
| Matériau: Acier brut, Finition: laitonnée | | | | | | |
| 25 mm | 3 mm | 6 | Blister | 10 Pièces | L | **426217** |
| Matériau: Acier brut, Finition: brunâtre | | | | | | |
| 25 mm | 3 mm | 6 | Blister | 10 Pièces | L | **426224** |

# BARRES DE SEUIL

Créé pour durer.

## Barre de seuil, percée

**avec trous de vis fraisés**

Les articles sont emballés sous film. Les longueurs dépassant 1000 mm sont pourvues d'un support pour boche.
Hauteur au-dessus du sol: 4,7 mm
Épaisseur: 1,00 mm

Indication accessoires: Les éléments de fixation sont fournis.

| Longueur | Cote a | UE | UV | Contenu par UV | Délai de livraison | Code article 4004338... |
|---|---|---|---|---|---|---|
| Matériau: Aluminium, Finition: couleur argent, anodisée | | | | | | |
| 900 mm | 30 mm | 1 | Unités | 1 Pièces | L | 490010 |
| Matériau: Aluminium, Finition: couleur sable, anodisée | | | | | | |
| 900 mm | 30 mm | 1 | Unités | 1 Pièces | L | 490027 |
| Matériau: Aluminium, Finition: couleur inox, anodisée | | | | | | |
| 900 mm | 30 mm | 1 | Unités | 1 Pièces | L | 490034 |

## Barre de seuil, autoadhésive

Les articles sont emballés sous film. Les longueurs dépassant 1000 mm sont pourvues d'un support pour boche.
Longueur: 900 mm

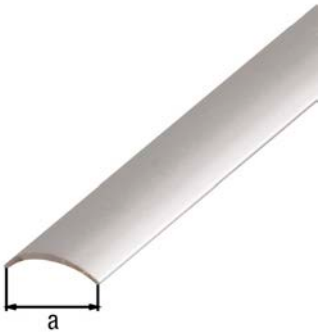


| Cote a | Épaisseur | UE | UV | Contenu par UV | Délai de livraison | Code article 4004338... |
|---|---|---|---|---|---|---|
| Matériau: Aluminium, Finition: couleur argent, anodisée | | | | | | |
| 30 mm | 1,00 mm | 1 | Unités | 1 Pièces | L | 490096 |
| Matériau: Aluminium, Finition: couleur sable, anodisée | | | | | | |
| 30 mm | 1,00 mm | 1 | Unités | 1 Pièces | L | 490102 |
| Matériau: Aluminium, Finition: couleur inox, anodisée | | | | | | |
| 30 mm | 1,00 mm | 1 | Unités | 1 Pièces | L | 490119 |

## Barre de seuil, percée

**avec trous de vis fraisés**

Les articles sont emballés sous film. Les longueurs dépassant 1000 mm sont pourvues d'un support pour boche.
Épaisseur: 1,00 mm

Indication accessoires: Les éléments de fixation sont fournis.

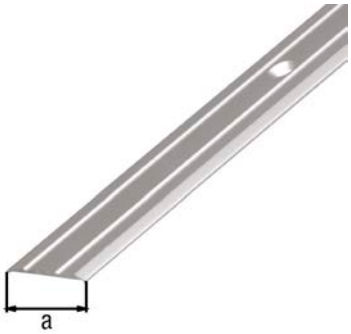


| Longueur | Cote a | UE | UV | Contenu par UV | Délai de livraison | Code article 4004338... |
|---|---|---|---|---|---|---|
| Matériau: Aluminium, Finition: couleur argent, anodisée | | | | | | |
| 900 mm | 38 mm | 1 | Unités | 1 Pièces | L | 491376 |
| Matériau: Aluminium, Finition: couleur inox, anodisée | | | | | | |
| 900 mm | 38 mm | 1 | Unités | 1 Pièces | L | 491925 |

| Longueur | Cote a | UE | UV | Contenu par UV | Délai de livraison | Code article 4004338... |
|---|---|---|---|---|---|---|
| Matériau: Aluminium, Finition: couleur sable, anodisée | | | | | | |
| 900 mm | 38 mm | 1 | Unités | 1 Pièces | L | **491390** |
| Matériau: Aluminium, Finition: couleur or, anodisée | | | | | | |
| 900 mm | 38 mm | 1 | Unités | 1 Pièces | L | **491383** |

## Barre de seuil, autoadhésive

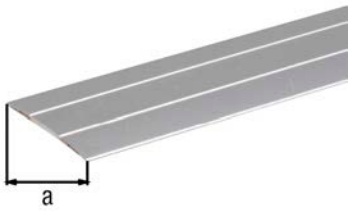


Les articles sont emballés sous film. Les longueurs dépassant 1000 mm sont pourvues d'un support pour boche.
Épaisseur: 1,00 mm

| Longueur | Cote a | UE | UV | Contenu par UV | Délai de livraison | Code article 4004338... |
|---|---|---|---|---|---|---|
| Matériau: Aluminium, Finition: couleur argent, anodisée | | | | | | |
| 900 mm | 38 mm | 1 | Unités | 1 Pièces | L | **491475** |
| Matériau: Aluminium, Finition: couleur sable, anodisée | | | | | | |
| 900 mm | 38 mm | 1 | Unités | 1 Pièces | L | **491512** |
| Matériau: Aluminium, Finition: couleur inox, anodisée | | | | | | |
| 900 mm | 38 mm | 1 | Unités | 1 Pièces | L | **491482** |
| Matériau: Aluminium, Finition: couleur or, anodisée | | | | | | |
| 900 mm | 38 mm | 1 | Unités | 1 Pièces | L | **491499** |
| Matériau: Aluminium, Finition: couleur bronze, anodisée | | | | | | |
| 900 mm | 38 mm | 1 | Unités | 1 Pièces | L | **491505** |

## Profilé de finition, percé

**avec trous de vis fraisés**

Les articles sont emballés sous film. Les longueurs dépassant 1000 mm sont pourvues d'un support pour boche.
Longueur: 900 mm
Épaisseur: 2,00 mm

Indication accessoires: Les éléments de fixation sont fournis.

| Cote a | Cote b | UE | UV | Contenu par UV | Délai de livraison | Code article 4004338... |
|---|---|---|---|---|---|---|
| Matériau: Aluminium, Finition: couleur argent, anodisée | | | | | | |
| 30 mm | 4 mm | 1 | Unités | 1 Pièces | L | **490485** |
| 39 mm | 8 mm | 1 | Unités | 1 Pièces | L | **490560** |
| Matériau: Aluminium, Finition: couleur sable, anodisée | | | | | | |
| 30 mm | 4 mm | 1 | Unités | 1 Pièces | L | **490492** |
| 39 mm | 8 mm | 1 | Unités | 1 Pièces | L | **490577** |
| Matériau: Aluminium, Finition: couleur inox, anodisée | | | | | | |
| 30 mm | 4 mm | 1 | Unités | 1 Pièces | L | **490508** |
| 39 mm | 8 mm | 1 | Unités | 1 Pièces | L | **490584** |

## Profilé de finition, autoadhésif

Les articles sont emballés sous film. Les longueurs dépassant 1000 mm sont pourvues d'un support pour boche.
Épaisseur: 2,00 mm

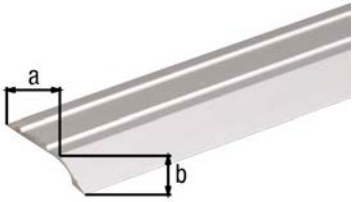


| Longueur | Cote a | Cote b | UE | UV | Contenu par UV | Délai de livraison | Code article 4004338... |
|---|---|---|---|---|---|---|---|
| Matériau: Aluminium, Finition: couleur argent, anodisée | | | | | | | |
| 900 mm | 30 mm | 4 mm | 1 | Unités | 1 Pièces | L | **490522** |
| 900 mm | 39 mm | 8 mm | 1 | Unités | 1 Pièces | L | **490607** |
| Matériau: Aluminium, Finition: couleur sable, anodisée | | | | | | | |
| 900 mm | 30 mm | 4 mm | 1 | Unités | 1 Pièces | L | **490539** |
| 900 mm | 39 mm | 8 mm | 1 | Unités | 1 Pièces | L | **490621** |
| Matériau: Aluminium, Finition: couleur inox, anodisée | | | | | | | |
| 900 mm | 30 mm | 4 mm | 1 | Unités | 1 Pièces | L | **490546** |
| 900 mm | 39 mm | 8 mm | 1 | Unités | 1 Pièces | L | **490638** |

## Profilé de protection pour nez de marche, percé

**avec trous de vis fraisés**

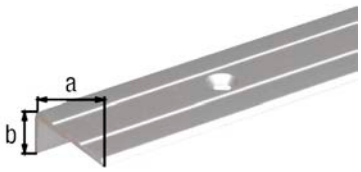


Les articles sont emballés sous film. Les longueurs dépassant 1000 mm sont pourvues d'un support pour boche.
Épaisseur: 1,50 mm

Indication accessoires: Les éléments de fixation sont fournis.

| Longueur | Cote a | Cote b | UE | UV | Contenu par UV | Délai de livraison | Code article 4004338... |
|---|---|---|---|---|---|---|---|
| Matériau: Aluminium, Finition: couleur argent, anodisée | | | | | | | |
| 1000 mm | 24,5 mm | 10 mm | 1 | Unités | 1 Pièces | L | **490133** |
| 1000 mm | 24,5 mm | 20 mm | 1 | Unités | 1 Pièces | L | **490300** |
| Matériau: Aluminium, Finition: couleur sable, anodisée | | | | | | | |
| 1000 mm | 24,5 mm | 10 mm | 1 | Unités | 1 Pièces | L | **490140** |
| 1000 mm | 24,5 mm | 20 mm | 1 | Unités | 1 Pièces | L | **490317** |
| Matériau: Aluminium, Finition: couleur inox, anodisée | | | | | | | |
| 1000 mm | 24,5 mm | 10 mm | 1 | Unités | 1 Pièces | L | **490157** |
| 1000 mm | 24,5 mm | 20 mm | 1 | Unités | 1 Pièces | L | **490324** |

## Profilé de protection pour nez de marche, percé

**avec trous de vis fraisés**

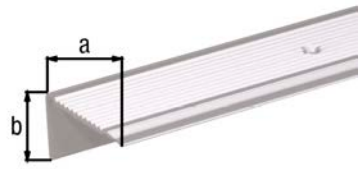


Les articles sont emballés sous film. Les longueurs dépassant 1000 mm sont pourvues d'un support pour boche.
Épaisseur: 1,80 mm

Indication accessoires: Les éléments de fixation sont fournis.

| Longueur | Cote a | Cote b | UE | UV | Contenu par UV | Délai de livraison | Code article 4004338... |
|---|---|---|---|---|---|---|---|
| Matériau: Aluminium, Finition: couleur argent, anodisée | | | | | | | |
| 1000 mm | 43 mm | 23 mm | 1 | Unités | 1 Pièces | L | **490447** |
| Matériau: Aluminium, Finition: couleur sable, anodisée | | | | | | | |
| 1000 mm | 43 mm | 23 mm | 1 | Unités | 1 Pièces | L | **490454** |
| Matériau: Aluminium, Finition: couleur inox, anodisée | | | | | | | |
| 1000 mm | 43 mm | 23 mm | 1 | Unités | 1 Pièces | L | **490478** |

# BARRES DE SEUIL, FIXATION MASQUÉE

Créé pour durer.

## Barre de seuil, fixation masquée

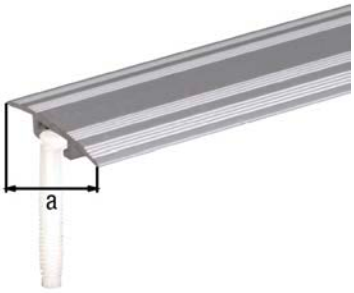


avec chevilles en plastique
Les articles sont emballés sous film. Les longueurs dépassant 1000 mm sont pourvues d'un support pour boche.
Longueur: 900 mm
pour revêtements de sol épaisseur: 0 - 20 mm
Épaisseur: 1,50 mm

Instruction de montage: La cheville de fixation permet de corriger d'au maximum 2 mm les potentielles différences de position des perçages.

| | Cote a | UE | UV | Contenu par UV | Délai de livraison | Code article 4004338... |
|---|---|---|---|---|---|---|
| | Matériau: Aluminium, Finition: couleur argent, anodisée | | | | | |
| | 32 mm | 1 | Unités | 1 Pièces | L | **490799** |
| | Matériau: Aluminium, Finition: couleur sable, anodisée | | | | | |
| | 32 mm | 1 | Unités | 1 Pièces | L | **490805** |
| | Matériau: Aluminium, Finition: couleur inox, anodisée | | | | | |
| | 32 mm | 1 | Unités | 1 Pièces | L | **490812** |

## Profilé de finition, fixation masquée

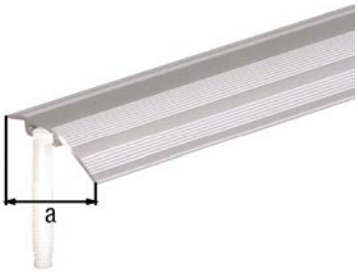


avec chevilles en plastique
Les articles sont emballés sous film. Les longueurs dépassant 1000 mm sont pourvues d'un support pour boche.
Longueur: 900 mm
pour revêtements de sol épaisseur: 0 - 20 mm
Épaisseur: 1,50 mm

Instruction de montage: La cheville de fixation permet de corriger d'au maximum 2 mm les potentielles différences de position des perçages.

| | Cote a | UE | UV | Contenu par UV | Délai de livraison | Code article 4004338... |
|---|---|---|---|---|---|---|
| | Matériau: Aluminium, Finition: couleur argent, anodisée | | | | | |
| | 38 mm | 1 | Unités | 1 Pièces | L | **490720** |
| | Matériau: Aluminium, Finition: couleur sable, anodisée | | | | | |
| | 38 mm | 1 | Unités | 1 Pièces | L | **490737** |
| | Matériau: Aluminium, Finition: couleur inox, anodisée | | | | | |
| | 38 mm | 1 | Unités | 1 Pièces | L | **490744** |

# SYSTÈMES BARRE DE SEUIL DUO ET PRO

Créé pour durer.

## Barre de seuil Duo

Les articles sont emballés sous film. Les longueurs dépassant 1000 mm sont pourvues d'un support pour boche.
pour revêtements de sol épaisseur: 6 - 13 mm
Épaisseur: 1,80 mm

Indication accessoires: Les éléments de fixation sont fournis.

Pièces composant le kit: Le kit comprend : un profilé porteur et un profilé couvrant

| Longueur | Cote a | UE | UV | Contenu par UV | Délai de livraison | Code article 4004338... |
|---|---|---|---|---|---|---|
| Matériau: Aluminium, Finition: Profilé porteur : brute, profilé couvrant : couleur argent, anodisée | | | | | | |
| 1000 mm | 34 mm | 1 | Unités | 1 Pièces | L | **492717** |
| Matériau: Aluminium, Finition: Profilé porteur : brute, profilé couvrant : couleur sable, anodisé | | | | | | |
| 1000 mm | 34 mm | 1 | Unités | 1 Pièces | L | **492731** |
| Matériau: Aluminium, Finition: Profilé porteur : brute, profilé couvrant : couleur inox, anodisée | | | | | | |
| 1000 mm | 34 mm | 1 | Unités | 1 Pièces | L | **492700** |

## Barre de seuil Duo

Les articles sont emballés sous film. Les longueurs dépassant 1000 mm sont pourvues d'un support pour boche.
pour revêtements de sol épaisseur: 6 - 13 mm
Épaisseur: 1,80 mm

Indication accessoires: Les éléments de fixation sont fournis.

Pièces composant le kit: Le kit comprend : un profilé porteur et un profilé couvrant

| Longueur | Cote a | UE | UV | Contenu par UV | Délai de livraison | Code article 4004338... |
|---|---|---|---|---|---|---|
| Matériau: Aluminium, Finition: Profilé porteur : brute, profilé couvrant : couleur argent, anodisée | | | | | | |
| 1000 mm | 44 mm | 1 | Unités | 1 Pièces | L | **492953** |
| Matériau: Aluminium, Finition: Profilé porteur : brute, profilé couvrant : couleur sable, anodisé | | | | | | |
| 1000 mm | 44 mm | 1 | Unités | 1 Pièces | L | **492977** |
| Matériau: Aluminium, Finition: Profilé porteur : brute, profilé couvrant : couleur inox, anodisée | | | | | | |
| 1000 mm | 44 mm | 1 | Unités | 1 Pièces | L | **492946** |

## Barre de seuil Duo

Les articles sont emballés sous film. Les longueurs dépassant 1000 mm sont pourvues d'un support pour boche.
Longueur: 1000 mm
pour revêtements de sol épaisseur: 6 - 13 mm
Épaisseur: 1,80 mm

Indication accessoires: Les éléments de fixation sont fournis.

Pièces composant le kit: Le kit comprend : un profilé porteur et un profilé couvrant

| Cote a | UE | UV | Contenu par UV | Délai de livraison | Code article 4004338... |
|---|---|---|---|---|---|
| Matériau: Aluminium, Finition: Profilé porteur : brute, profilé couvrant : film décor hêtre clair | | | | | |
| 44 mm | 1 | Unités | 1 Pièces | L | **493004** |

## Barre de seuil Duo

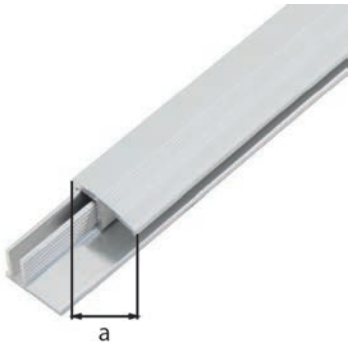


Les articles sont emballés sous film. Les longueurs dépassant 1000 mm sont pourvues d'un support pour boche.
pour revêtements de sol épaisseur: 6 - 13 mm
Épaisseur: 1,80 mm

Indication accessoires: Les éléments de fixation sont fournis.

Pièces composant le kit: Le kit comprend : un profilé porteur et un profilé couvrant

| Longueur | Cote a | UE | UV | Contenu par UV | Délai de livraison | Code article 4004338... |
|---|---|---|---|---|---|---|
| Matériau: Aluminium, Finition: Profilé porteur : brute, profilé couvrant : couleur argent, anodisée | | | | | | |
| 1000 mm | 22 mm | 1 | Unités | 1 Pièces | L | **492830** |
| Matériau: Aluminium, Finition: Profilé porteur : brute, profilé couvrant : couleur sable, anodisé | | | | | | |
| 1000 mm | 22 mm | 1 | Unités | 1 Pièces | L | **492854** |
| Matériau: Aluminium, Finition: Profilé porteur : brute, profilé couvrant : couleur inox, anodisée | | | | | | |
| 1000 mm | 22 mm | 1 | Unités | 1 Pièces | L | **492823** |

## Barre de seuil Pro

Les articles sont emballés sous film. Les longueurs dépassant 1000 mm sont pourvues d'un support pour boche.
pour revêtements de sol épaisseur: 7 - 15 mm
Épaisseur: 1,50 mm

Indication accessoires: Les éléments de fixation sont fournis.

Pièces composant le kit: Le kit comprend : un profilé porteur et un profilé couvrant

| Longueur | Cote a | UE | UV | Contenu par UV | Délai de livraison | Code article 4004338... |
|---|---|---|---|---|---|---|
| Matériau: Aluminium, Finition: Profilé porteur : brute, profilé couvrant : couleur argent, anodisée | | | | | | |
| 900 mm | 34 mm | 1 | Unités | 1 Pièces | L | **487065** |
| 2700 mm | 34 mm | 1 | Unités | 1 Pièces | L | **487072** |
| Matériau: Aluminium, Finition: Profilé porteur : brute, profilé couvrant : couleur inox, anodisée | | | | | | |
| 900 mm | 34 mm | 1 | Unités | 1 Pièces | L | **487041** |
| 2700 mm | 34 mm | 1 | Unités | 1 Pièces | L | **487201** |

## Barre de seuil Pro

Les articles sont emballés sous film. Les longueurs dépassant 1000 mm sont pourvues d'un support pour boche.
pour revêtements de sol épaisseur: 7 - 15 mm
Épaisseur: 1,50 mm

Indication accessoires: Les éléments de fixation sont fournis.

Pièces composant le kit: Le kit comprend : un profilé porteur et un profilé couvrant

| Longueur | Cote a | UE | UV | Contenu par UV | Délai de livraison | Code article 4004338... |
|---|---|---|---|---|---|---|
| Matériau: Aluminium, Finition: Profilé porteur : brute, profilé couvrant : couleur argent, anodisée | | | | | | |
| 900 mm | 44 mm | 1 | Unités | 1 Pièces | L | **487126** |
| 2700 mm | 44 mm | 1 | Unités | 1 Pièces | L | **487133** |
| Matériau: Aluminium, Finition: Profilé porteur : brute, profilé couvrant : couleur inox, anodisée | | | | | | |
| 900 mm | 44 mm | 1 | Unités | 1 Pièces | L | **487102** |
| 2700 mm | 44 mm | 1 | Unités | 1 Pièces | L | **487225** |

## Barre de seuil Pro

Les articles sont emballés sous film. Les longueurs dépassant 1000 mm sont pourvues d'un support pour boche.
pour revêtements de sol épaisseur: 7 - 15 mm
Épaisseur: 1,50 mm

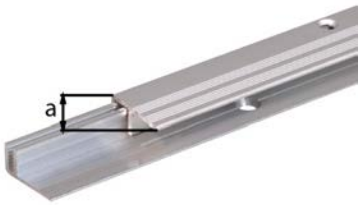


Indication accessoires: Les éléments de fixation sont fournis.

Pièces composant le kit: Le kit comprend : un profilé porteur et un profilé couvrant

| Longueur | Cote a | UE | UV | Contenu par UV | Délai de livraison | Code article 4004338... |
|---|---|---|---|---|---|---|
| Matériau: Aluminium, Finition: Profilé porteur : brute, profilé couvrant : couleur argent, anodisée | | | | | | |
| 900 mm | 22 mm | 1 | Unités | 1 Pièces | L | **487188** |
| 2700 mm | 22 mm | 1 | Unités | 1 Pièces | L | **487195** |
| Matériau: Aluminium, Finition: Profilé porteur : brute, profilé couvrant : couleur inox, anodisée | | | | | | |
| 900 mm | 22 mm | 1 | Unités | 1 Pièces | L | **487164** |
| 2700 mm | 22 mm | 1 | Unités | 1 Pièces | L | **487249** |

# CROCHETS UNIVERSELS

Créé pour durer.

## Crochet mural, double coudé

Charge maxi: 40 kg
Largeur totale: 250 mm
Ø tube: 18 mm

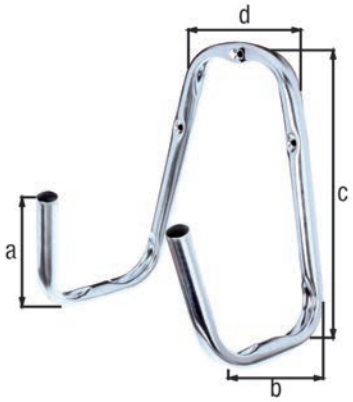


| Cote a | Cote b | Cote c | Cote d | UE | UV | Contenu par UV | Délai de livraison | Code article 4004338... |
|---|---|---|---|---|---|---|---|---|
| Matériau: Acier brut, Finition: zinguée | | | | | | | | |
| 125 mm | 165 mm | 250 mm | 130 mm | 4 | Unités | - | L | **802028** |

## Crochet mural coudé

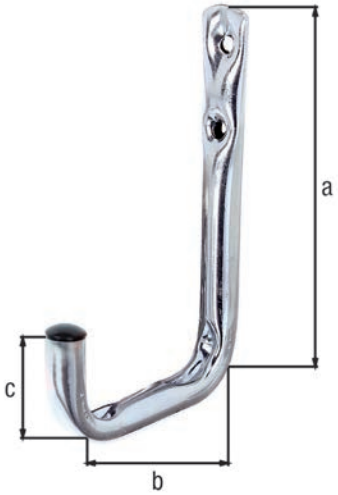


| Cote a | Cote b | Cote c | Charge maxi | UE | UV | Contenu par UV | Délai de livraison | Code article 4004338... |
|---|---|---|---|---|---|---|---|---|
| Matériau: Acier brut, Finition: zinguée | | | | | | | | |
| 120 mm | 80 mm | 40 mm | 25 kg | 5 | Unités | - | L | **802073** |
| 140 mm | 115 mm | 55 mm | 13 kg | 5 | Unités | - | L | **802080** |
| 215 mm | 150 mm | 85 mm | 40 kg | 5 | Unités | - | L | **802042** |
| 300 mm | 250 mm | 90 mm | 20 kg | 5 | Unités | - | L | **802059** |

## Crochet mural coudé

Avec une protection en gomme rouge

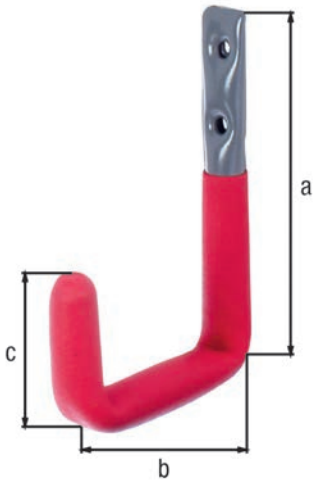


| Cote a | Cote b | Cote c | Ø tube | Charge maxi | UE | UV | Contenu par UV | Délai de livraison | Code article 4004338... |
|---|---|---|---|---|---|---|---|---|---|
| Matériau: Acier brut, Finition: zinguée, plastifiée grise | | | | | | | | | |
| 120 mm | 83 mm | 48 mm | 12 mm | 25 kg | 5 | Unités | - | L | **802158** |
| 145 mm | 115 mm | 52 mm | 12 mm | 13 kg | 5 | Unités | - | L | **802165** |
| 215 mm | 153 mm | 85 mm | 18 mm | 40 kg | 5 | Unités | - | L | **802189** |
| 300 mm | 250 mm | 90 mm | 18 mm | 20 kg | 5 | Unités | - | L | **802196** |

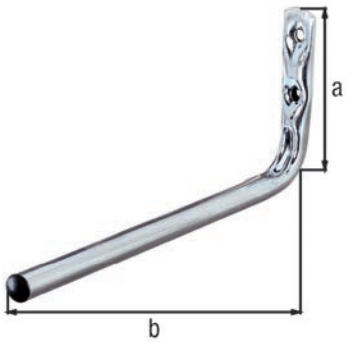


## Crochet mural droit

Charge maxi: 5 kg
Ø tube: 12 mm

| Cote a | Cote b | UE | UV | Contenu par UV | Délai de livraison | Code article 4004338... |
|---|---|---|---|---|---|---|
| Matériau: Acier brut, Finition: zinguée | | | | | | |
| 70 mm | 175 mm | 5 | Unités | - | L | **802097** |

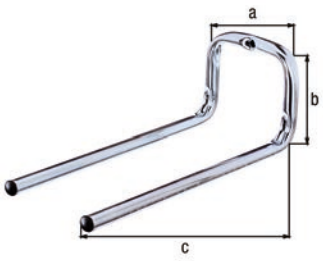


## Crochet mural double, droit

Charge maxi: 10 kg
Ø tube: 12 mm

| Cote a | Cote b | Cote c | UE | UV | Contenu par UV | Délai de livraison | Code article 4004338... |
|---|---|---|---|---|---|---|---|
| Matériau: Acier brut, Finition: zinguée | | | | | | | |
| 90 mm | 80 mm | 200 mm | 5 | Unités | - | L | **802103** |

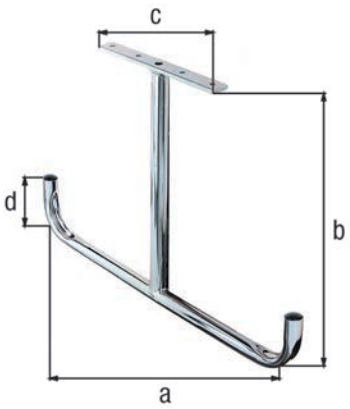


## Crochet de plafond, forme en T, coudé

Charge maxi: 20 kg
Platine: 20 x 5 mm
Ø tube: 18 mm

| Cote a | Cote b | Cote c | Cote d | UE | UV | Contenu par UV | Délai de livraison | Code article 4004338... |
|---|---|---|---|---|---|---|---|---|
| Matériau: Acier brut, Finition: zinguée | | | | | | | | |
| 430 mm | 295 mm | 180 mm | 95 mm | 5 | Unités | - | L | **802066** |

## Crochet de plafond coudé

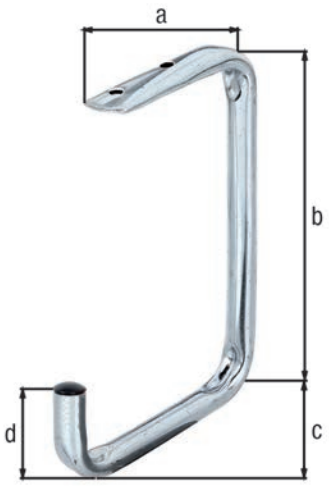


| Ø tube | Cote a | Cote b | Cote c | Cote d | Charge maxi | UE | UV | Contenu par UV | Délai de livraison | Code article 4004338... |
|---|---|---|---|---|---|---|---|---|---|---|
| Matériau: Acier brut, Finition: zinguée | | | | | | | | | | |
| 12 mm | 70 mm | 160 mm | 110 mm | 50 mm | 10 kg | 5 | Unités | - | L | **802127** |
| 18 mm | 155 mm | 255 mm | 150 mm | 70 mm | 20 kg | 5 | Unités | - | L | **802134** |

## Support de planche à voile ou à surf coudé, pour fixation murale

Charge maxi: 15 kg
Ø tube: 18 mm

- Surface de base en mousse de façon à protéger les planches à voile, ou de surf

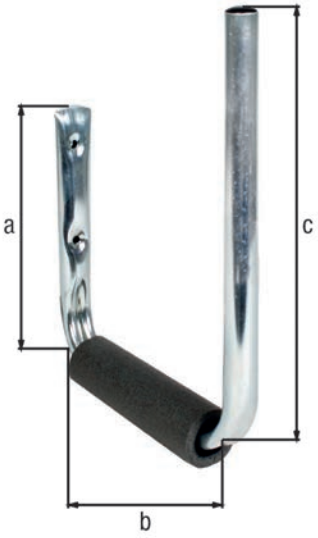


| Cote a | Cote b | Cote c | UE | UV | Contenu par UV | Délai de livraison | Code article 4004338... |
|---|---|---|---|---|---|---|---|
| Matériau: Acier brut, Finition: zinguée | | | | | | | |
| 180 mm | 200 mm | 270 mm | 5 | Unités | - | L | **802141** |

## Support de bottes coudé, pour le rangement d'une paire de bottes

Charge maxi: 5 kg
Ø tube: 12 mm

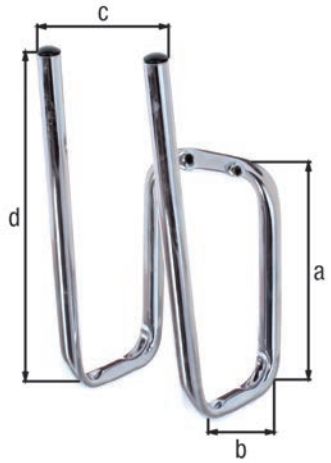


| Cote a | Cote b | Cote c | Cote d | UE | UV | Contenu par UV | Délai de livraison | Code article 4004338... |
|---|---|---|---|---|---|---|---|---|
| Matériau: Acier brut, Finition: zinguée | | | | | | | | |
| 120 mm | 60 mm | 90 mm | 200 mm | 5 | Unités | - | L | **802226** |

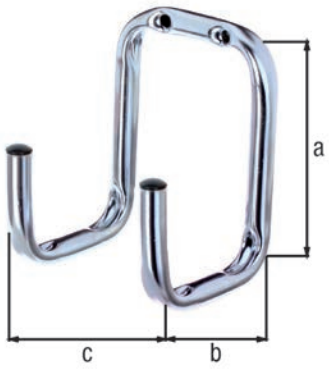


## Crochet mural double, coudé

Ø tube: 12 mm

| Cote a | Cote b | Cote c | Charge maxi | UE | UV | Contenu par UV | Délai de livraison | Code article 4004338... |
|---|---|---|---|---|---|---|---|---|
| Matériau: Acier brut, Finition: zinguée | | | | | | | | |
| 115 mm | 80 mm | 90 mm | 20 kg | 5 | Unités | - | L | **802240** |
| 120 mm | 160 mm | 90 mm | 10 kg | 5 | Unités | - | L | **802257** |
| 120 mm | 245 mm | 90 mm | 8 kg | 6 | Unités | - | L | **802264** |
| 120 mm | 330 mm | 90 mm | 6 kg | 6 | Unités | - | L | **802271** |

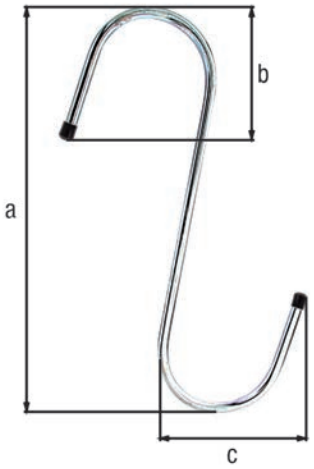


## Crochet S

Diamètre: 6 mm

| Cote a | Cote b | Cote c | Charge maxi | UE | UV | Contenu par UV | Délai de livraison | Code article 4004338... |
|---|---|---|---|---|---|---|---|---|
| Matériau: Acier brut, Finition: zinguée | | | | | | | | |
| 180 mm | 70 mm | 60 mm | 15 kg | 5 | Unités | - | L | **802288** |

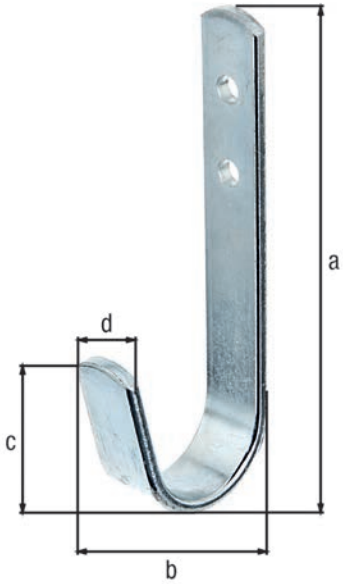


## Crochet mural coudé

Matériau : acier plat
Utilisable par exemple pour le rangement de caisses de boissons

| Cote a | Cote b | Cote c | Cote d | Charge maxi | UE | UV | Contenu par UV | Délai de livraison | Code article 4004338... |
|---|---|---|---|---|---|---|---|---|---|
| Matériau: Acier brut, Finition: zinguée | | | | | | | | | |
| 90 mm | 30 mm | 35 mm | 14 mm | 25 kg | 20 | Unités | - | L | **802110** |
| 110 mm | 60 mm | 60 mm | 20 mm | 30 kg | 10 | Unités | - | L | **802295** |
| 180 mm | 100 mm | 80 mm | 25 mm | 40 kg | 10 | Unités | - | L | **802301** |

## Crochet pour échelle coudé, vendu par deux unités

Matériau : acier plat
Charge maxi: 50 kg

| Cote a | Cote b | Cote c | UE | UV | Contenu par UV | Délai de livraison | Code article 4004338... |
|---|---|---|---|---|---|---|---|
| Matériau: Acier brut, Finition: galvanisée à chaud | | | | | | | |
| 150 mm | 210 mm | 275 mm | 1 | Carte | 2 Pièces | L | 802202 |

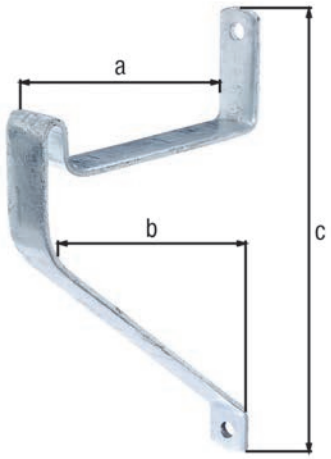


## Crochet pour échelle, vendu par deux unités

Modèle: Cadenassable
Charge maxi: 15 kg

Indication accessoires: La livraison comprend deux cadenas ainsi que trois jeux de clés.

| Cote a | Cote b | Cote c | Cote d | UE | UV | Contenu par UV | Délai de livraison | Code article 4004338... |
|---|---|---|---|---|---|---|---|---|
| Matériau: Acier brut, Finition: zinguée | | | | | | | | |
| 216 mm | 138 mm | 16 mm | 282 mm | 1 | Botte | 2 Pièces | L | 802622 |

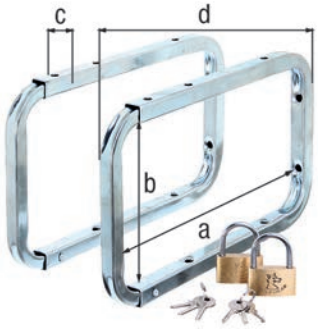


## Crochet pour vélos arqué, pour fixation au plafond

Charge maxi: 40 kg
Ø tube: 18 mm

| Cote a | Cote b | Cote c | UE | UV | Contenu par UV | Délai de livraison | Code article 4004338... |
|---|---|---|---|---|---|---|---|
| Matériau: Acier brut, Finition: zinguée | | | | | | | |
| 150 mm | 150 mm | 110 mm | 6 | Unités | - | L | 802219 |

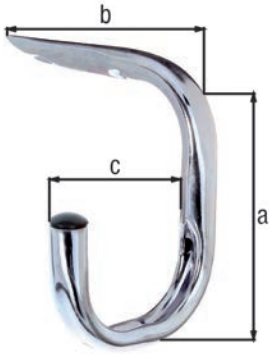

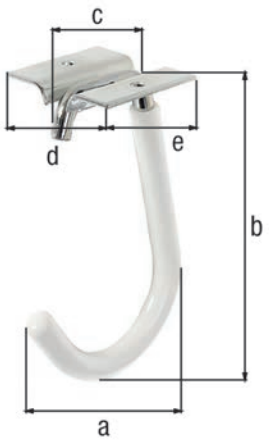


## Crochet pour vélos arqué, pour fixation au plafond

Charge maxi: 20 kg
Diamètre: 8 mm

- Surface de soutien plastifiée
- Les pièces sont reliées entre elles par un serre-joint

Indication accessoires: Plaque de fixation incluse
Éléments de fixation non inclus

| Cote a | Cote b | Cote c | Cote d | Cote e | UE | UV | Contenu par UV | Délai de livraison | Code article 4004338... |
|---|---|---|---|---|---|---|---|---|---|
| Matériau: Acier brut, Finition: zinguée | | | | | | | | | |
| 90 mm | 115 mm | 50 mm | 60 mm | 50 mm | 5 | Unités | - | L | **801991** |

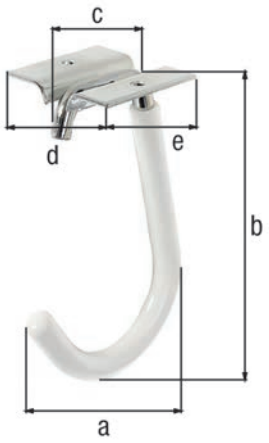


## Crochet pour vélos arqué, pour fixation au plafond

Charge maxi: 20 kg
Diamètre: 8 mm

- Surface de soutien plastifiée

Indication accessoires: Plaque de fixation incluse
Les éléments de fixation sont fournis.

| Cote a | Cote b | Cote c | Cote d | Cote e | UE | UV | Contenu par UV | Délai de livraison | Code article 4004338... |
|---|---|---|---|---|---|---|---|---|---|
| Matériau: Acier brut, Finition: zinguée | | | | | | | | | |
| 90 mm | 115 mm | 50 mm | 60 mm | 50 mm | 5 | Carte | 1 Pièces | L | **802011** |

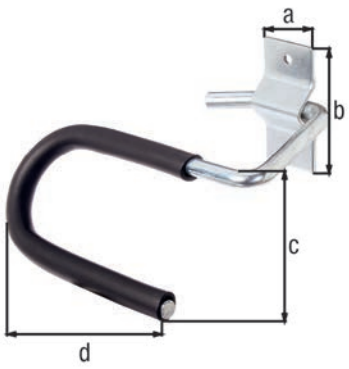


## Support de skis coudé

Charge maxi: 10 kg

- Le revêtement en caoutchouc permet un maintien sûr des skis sur le crochet
- Les pièces sont reliées entre elles par un serre-joint

| Cote a | Cote b | Cote c | Cote d | UE | UV | Contenu par UV | Délai de livraison | Code article 4004338... |
|---|---|---|---|---|---|---|---|---|
| Matériau: Acier brut, Finition: zinguée | | | | | | | | |
| 40 mm | 60 mm | 70 mm | 130 mm | 5 | Unités | - | L | **801977** |

## Support de jantes droit

Avec tige filetée, rondelle et écrou papillon
Charge maxi: 25 kg

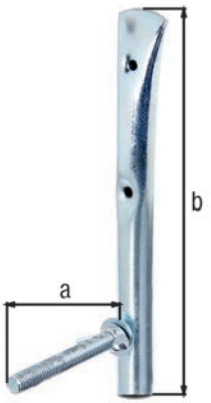


| Cote a | Cote b | UE | UV | Contenu par UV | Délai de livraison | Code article 4004338... |
|---|---|---|---|---|---|---|
| Matériau: Acier brut, Finition: zinguée | | | | | | |
| 100 mm | 200 mm | 5 | Unités | - | L | **801984** |

## Assortiment de supports de jantes

Matériel de fixation inclus
Charge maxi: 40 kg
Épaisseur de la plaque: 5 mm

Pièces composant le kit: Kit composé de quatre supports de jantes, huit vis à métaux et huit chevilles de métaux

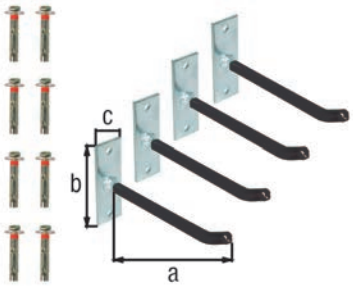


| Cote a | Cote b | Cote c | UE | UV | Contenu par UV | Délai de livraison | Code article 4004338... |
|---|---|---|---|---|---|---|---|
| Matériau: Acier brut, Finition: galvanisée, habillage tube PVC | | | | | | | |
| 200 mm | 120 mm | 40 mm | 5 | Carton | 4 Kit | L | **801960** |

## Crochet pour plaques perforées droit

Diamètre: 4 mm

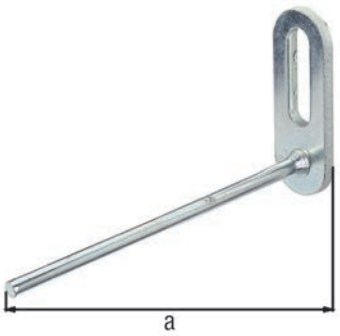


| Cote a | Charge maxi | UE | UV | Contenu par UV | Délai de livraison | Code article 4004338... |
|---|---|---|---|---|---|---|
| Matériau: Acier brut, Finition: zinguée | | | | | | |
| 80 mm | 7 kg | 25 | Unités | - | L | **805623** |
| 120 mm | 5 kg | 25 | Unités | - | L | **805630** |

## Crochet pour plaques perforées coudé

Diamètre: 7 mm

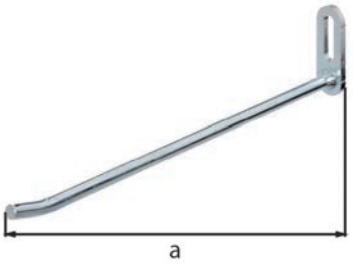


| Cote a | Charge maxi | UE | UV | Contenu par UV | Délai de livraison | Code article 4004338... |
|---|---|---|---|---|---|---|
| Matériau: Acier brut, Finition: zinguée | | | | | | |
| 200 mm | 16 kg | 25 | Unités | - | L | **805647** |
| 300 mm | 8 kg | 25 | Unités | - | L | **805654** |

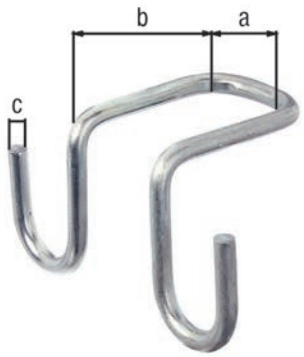


## Crochet pour échelle, deux tailles

Charge maxi: 10 kg

- Ce crochet permet de travailler confortablement et en toute sécurité depuis votre échelle, par simple suspension de votre matériel.

Pièces composant le kit: Kit composé de deux crochets, l'un de 60 mm de profondeur et le second de 82 mm.

| Cote a | Cote b | Cote c-Ø | UE | UV | Contenu par UV | Délai de livraison | Code article 4004338... |
|---|---|---|---|---|---|---|---|
| Matériau: Acier brut, Finition: galvanisée Sendzimir | | | | | | | |
| 30 mm | 60 / 82 mm | 6 mm | 5 | Carte | 2 Pièces | L | **802615** |

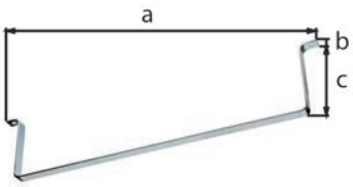


## Crochet en forme de pont avec espace de stockage

Pour fixation murale et sous plafond
Trou: Ø8,5 mm
Charge maxi: 50 kg
Épaisseur: 5,00 mm

- L'espace de stockage est optimisé grâce à une fixation murale ou sous plafond. Le crochet peut être utilisé verticalement ou horizontalement, entre autres, par exemple, pour le rangement d'une table pliante et de deux bancs pliants

| Cote a | Cote b | Cote c | UE | UV | Contenu par UV | Délai de livraison | Code article 4004338... |
|---|---|---|---|---|---|---|---|
| Matériau: Acier brut, Finition: galvanisée | | | | | | | |
| 790 mm | 25 mm | 165 mm | 1 | Unités | - | L | **802387** |

## Crochets à vis

Avec garniture caoutchouc noir
Charge maxi: 30 kg
Filetage à bois-Ø: 7,5 mm
Épaisseur: 5,00 mm

| Cote a | Cote b | UE | UV | Contenu par UV | Délai de livraison | Code article 4004338... |
|---|---|---|---|---|---|---|
| Matériau: Acier brut, Finition: zinguée | | | | | | |
| 149 mm | 67 mm | 10 | Unités | - | L | **802707** |

## Crochet mural droit

Largeur profilé en U: 21,5 mm
Hauteur profilé en U: 9 mm

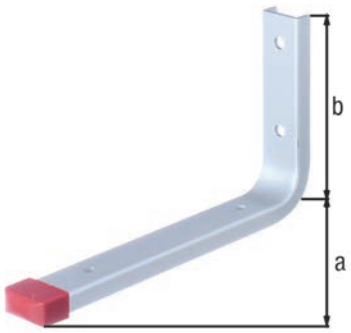


| Cote a | Cote b | Charge maxi | UE | UV | Contenu par UV | Délai de livraison | Code article 4004338... |
|---|---|---|---|---|---|---|---|
| Matériau: Aluminium | | | | | | | |
| 160 mm | 90 mm | 15 kg | 10 | Unités | - | L | 805500 |
| 230 mm | 130 mm | 10 kg | 10 | Unités | - | L | 805517 |

## Crochet mural coudé

Largeur profilé en U: 21,5 mm
Hauteur profilé en U: 9 mm

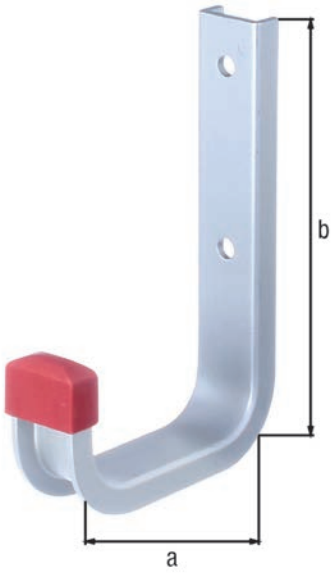


| Cote a | Cote b | Charge maxi | UE | UV | Contenu par UV | Délai de livraison | Code article 4004338... |
|---|---|---|---|---|---|---|---|
| Matériau: Aluminium | | | | | | | |
| 80 mm | 120 mm | 30 kg | 10 | Unités | - | L | 805524 |
| 115 mm | 140 mm | 30 kg | 10 | Unités | - | L | 805531 |
| 140 mm | 155 mm | 25 kg | 10 | Unités | - | L | 805548 |
| 190 mm | 200 mm | 15 kg | 10 | Unités | - | L | 805555 |

## Crochet de plafond coudé

Charge maxi: 15 kg
Largeur profilé en U: 21,5 mm
Hauteur profilé en U: 9 mm

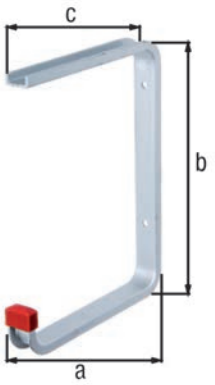


| Cote a | Cote b | Cote c | UE | UV | Contenu par UV | Délai de livraison | Code article 4004338... |
|---|---|---|---|---|---|---|---|
| Matériau: Aluminium | | | | | | | |
| 120 mm | 160 mm | 100 mm | 10 | Unités | - | L | 805562 |
| 175 mm | 220 mm | 165 mm | 10 | Unités | - | L | 805579 |

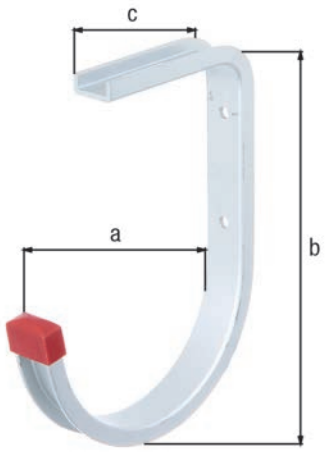


## Crochet de plafond coudé

Charge maxi: 20 kg
Largeur profilé en U: 21,5 mm
Hauteur profilé en U: 9 mm

| Cote a | Cote b | Cote c | UE | UV | Contenu par UV | Délai de livraison | Code article 4004338... |
|---|---|---|---|---|---|---|---|
| Matériau: Aluminium | | | | | | | |
| 130 mm | 170 mm | 90 mm | 10 | Unités | - | L | **805593** |

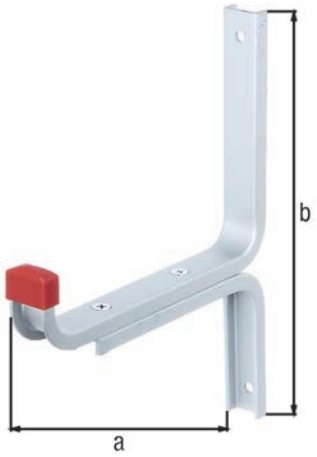


## Crochet mural coudé, renforcé

Charge maxi: 50 kg
Largeur profilé en U: 21,5 mm
Hauteur profilé en U: 9 mm

| Cote a | Cote b | UE | UV | Contenu par UV | Délai de livraison | Code article 4004338... |
|---|---|---|---|---|---|---|
| Matériau: Aluminium | | | | | | |
| 170 mm | 215 mm | 10 | Unités | - | L | **805609** |

## Console, profilé en T, lourd

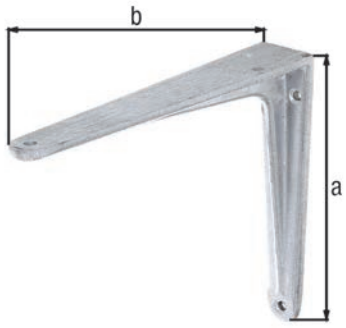


| Cote a | Cote b | Charge maxi | UE | UV | Contenu par UV | Délai de livraison | Code article 4004338... |
|---|---|---|---|---|---|---|---|
| Matériau: Fonte d'aluminium | | | | | | | |
| 150 mm | 175 mm | 70 kg | 10 | Unités | - | L | 804022 |
| 175 mm | 200 mm | 75 kg | 10 | Unités | - | L | 804039 |
| 200 mm | 250 mm | 80 kg | 10 | Unités | - | L | 804046 |
| 250 mm | 300 mm | 90 kg | 10 | Unités | - | L | 804053 |
| 300 mm | 350 mm | 100 kg | 10 | Unités | - | L | 804060 |
| 350 mm | 400 mm | 130 kg | 10 | Unités | - | L | 804077 |
| 450 mm | 500 mm | 160 kg | 6 | Unités | - | L | 804091 |

## Console, profilé en T, lourd

Pour charges lourdes

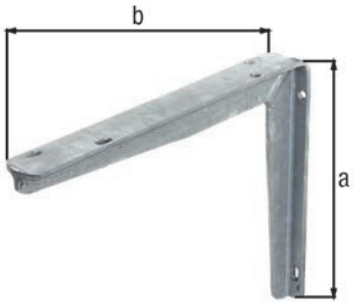


| Fer en T | Cote a | Cote b | Charge maxi | UE | UV | Contenu par UV | Délai de livraison | Code article 4004338... |
|---|---|---|---|---|---|---|---|---|
| Matériau: Acier brut, Finition: galvanisée à chaud | | | | | | | | |
| 30 x 30 x 4 mm | 200 mm | 250 mm | 225 kg | 1 | Unités | - | L | 800703 |
| 30 x 30 x 4 mm | 250 mm | 300 mm | 250 kg | 1 | Unités | - | L | 800710 |
| 40 x 40 x 5 mm | 300 mm | 400 mm | 145 kg | 1 | Unités | - | L | 800802 |
| 40 x 40 x 5 mm | 300 mm | 550 mm | 110 kg | 1 | Unités | - | L | 800819 |

## Console, profilé en U, lourd

Avec contrefiche de renforcement
Largeur profilé en U: 30 mm
Hauteur profilé en U: 15 mm
Épaisseur profilé en U: 1,75 mm

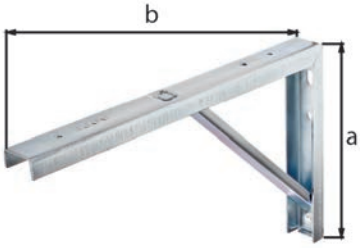


| Cote a | Cote b | Charge maxi | UE | UV | Contenu par UV | Délai de livraison | Code article 4004338... |
|---|---|---|---|---|---|---|---|
| Matériau: Acier brut, Finition: galvanisée | | | | | | | |
| 175 mm | 300 mm | 180 kg | 10 | Unités | - | L | 803001 |
| 175 mm | 400 mm | 110 kg | 10 | Unités | - | L | 803056 |
| Matériau: Acier brut, Finition: zinguée, plastifiée blanche | | | | | | | |
| 175 mm | 300 mm | 180 kg | 10 | Unités | - | L | 803025 |
| 175 mm | 400 mm | 110 kg | 10 | Unités | - | L | 803070 |

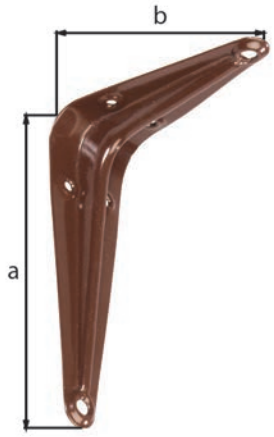


## Console

| Cote a | Cote b | Charge maxi | UE | UV | Contenu par UV | Délai de livraison | Code article 4004338... |
|---|---|---|---|---|---|---|---|
| Matériau: Acier, Finition: laquée brune | | | | | | | |
| 125 mm | 100 mm | 39 kg | 20 | Unités | - | L | **348786** |
| 150 mm | 125 mm | 48 kg | 20 | Unités | - | L | **348793** |
| 200 mm | 150 mm | 62 kg | 20 | Unités | - | L | **348809** |
| 175 mm | 225 mm | 55 kg | 20 | Unités | - | L | **348540** |
| 250 mm | 200 mm | 114 kg | 20 | Unités | - | L | **348816** |
| 300 mm | 250 mm | 166 kg | 20 | Unités | - | L | **348823** |
| 300 mm | 350 mm | 200 kg | 20 | Unités | - | L | **348830** |
| 350 mm | 400 mm | 234 kg | 20 | Unités | - | L | **348557** |
| Matériau: Acier, Finition: laquée grise | | | | | | | |
| 75 mm | 100 mm | 30 kg | 20 | Unités | - | L | **348847** |
| 125 mm | 100 mm | 39 kg | 20 | Unités | - | L | **348885** |
| 150 mm | 125 mm | 48 kg | 20 | Unités | - | L | **348892** |
| 200 mm | 150 mm | 55 kg | 20 | Unités | - | L | **348922** |
| 250 mm | 200 mm | 114 kg | 20 | Unités | - | L | **348939** |
| 300 mm | 250 mm | 166 kg | 20 | Unités | - | L | **348946** |
| Matériau: Acier, Finition: laquée blanche | | | | | | | |
| 75 mm | 100 mm | 30 kg | 20 | Unités | - | L | **348649** |
| 125 mm | 100 mm | 39 kg | 20 | Unités | - | L | **348656** |
| 150 mm | 125 mm | 48 kg | 20 | Unités | - | L | **348663** |
| 200 mm | 150 mm | 62 kg | 20 | Unités | - | L | **348670** |
| 175 mm | 225 mm | 55 kg | 20 | Unités | - | L | **348526** |
| 250 mm | 200 mm | 114 kg | 20 | Unités | - | L | **348687** |
| 300 mm | 250 mm | 166 kg | 20 | Unités | - | L | **348694** |
| 300 mm | 350 mm | 200 kg | 20 | Unités | - | L | **348731** |

## Crochet pour vélos arqué, pour fixation au plafond

Charge maxi: 40 kg
Ø tube: 18 mm

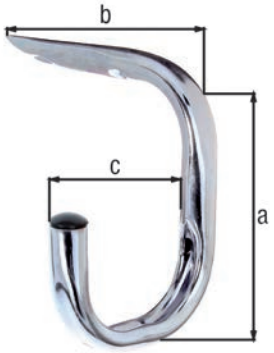


| Cote a | Cote b | Cote c | UE | UV | Contenu par UV | Délai de livraison | Code article 4004338... |
|---|---|---|---|---|---|---|---|
| Matériau: Acier brut, Finition: zinguée | | | | | | | |
| 150 mm | 150 mm | 110 mm | 6 | Unités | - | L | **802219** |

## Crochet pour vélos arqué, pour fixation au plafond

Charge maxi: 20 kg
Diamètre: 8 mm

- Surface de soutien plastifiée
- Les pièces sont reliées entre elles par un serre-joint

Indication accessoires: Plaque de fixation incluse
Éléments de fixation non inclus

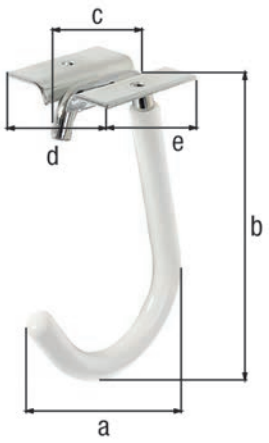


| Cote a | Cote b | Cote c | Cote d | Cote e | UE | UV | Contenu par UV | Délai de livraison | Code article 4004338... |
|---|---|---|---|---|---|---|---|---|---|
| Matériau: Acier brut, Finition: zinguée | | | | | | | | | |
| 90 mm | 115 mm | 50 mm | 60 mm | 50 mm | 5 | Unités | - | L | **801991** |

## Crochet pour vélos arqué, pour fixation au plafond

Charge maxi: 20 kg
Diamètre: 8 mm

- Surface de soutien plastifiée

Indication accessoires: Plaque de fixation incluse
Les éléments de fixation sont fournis.

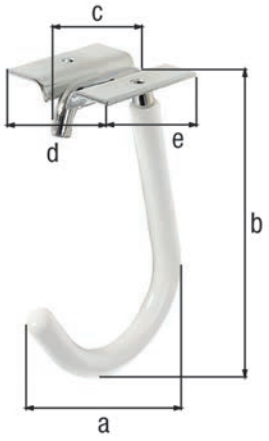


| Cote a | Cote b | Cote c | Cote d | Cote e | UE | UV | Contenu par UV | Délai de livraison | Code article 4004338... |
|---|---|---|---|---|---|---|---|---|---|
| Matériau: Acier brut, Finition: zinguée | | | | | | | | | |
| 90 mm | 115 mm | 50 mm | 60 mm | 50 mm | 5 | Carte | 1 Pièces | L | **802011** |

## Support de vélos

- avec deux équerres de fixation de roue et un support de pédale, pour le montage mural d'un vélo
- Vous permet de ranger votre vélo dans un minimum d'espace : garage, buanderie, chaufferie, etc.
- De plus, en suspendant votre vélo en hauteur, vous gagnerez de la place au sol

Indication accessoires: Les éléments de fixation sont fournis.

| UE | UV | Contenu par UV | Délai de livraison | Code article 4004338... |
|---|---|---|---|---|
| Matériau: Acier brut, Finition: galvanisée à chaud | | | | |
| 5 | Carte | 1 Pièces | L | **692391** |

## Monte-vélos fixation sous plafond

Avec dispositif de protection contre les chutes
Charge maxi: 20 kg

Indication accessoires: Éléments de fixation inclus, emballés dans un carton

Pièces composant le kit: Kit composé de deux crochets ajustables avec galet de guidage, d'un support de drisse, 15 m de corde

| UE | UV | Contenu par UV | Délai de livraison | Code article 4004338... |
|---|---|---|---|---|
| Matériau: Acier brut, Finition: galvanisée | | | | |
| 1 | Carton | 1 Pièces | L | **802318** |

## Support de vélos, ville

**pour fixation murale**

Distance entre les deux bras: 20 - 42 mm
Ø étrier: 10 mm

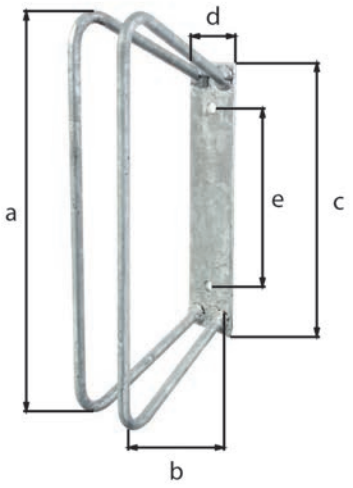


| Cote a | Cote b | Cote c | Cote d | Cote e | Support dans un angle de | UE | UV | Contenu par UV | Délai de livraison | Code article 4004338... |
|---|---|---|---|---|---|---|---|---|---|---|
| Matériau: Acier brut, Finition: galvanisée à chaud | | | | | | | | | | |
| 350 mm | 140 mm | 240 mm | 45 mm | 161 mm | 90° | 1 | Unités | - | L | **692216** |
| 350 mm | 170 mm | 240 mm | 45 mm | 161 mm | 45° | 1 | Unités | - | L | **692254** |

## Support de VTT

**pour fixation murale**

Distance entre les deux bras: 25 - 65 mm
Ø étrier: 10 mm

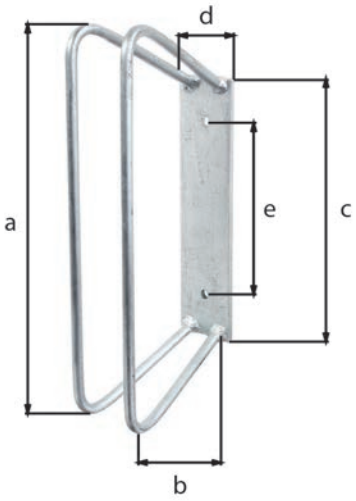


| Cote a | Cote b | Cote c | Cote d | Cote e | Support dans un angle de | UE | UV | Contenu par UV | Délai de livraison | Code article 4004338... |
|---|---|---|---|---|---|---|---|---|---|---|
| Matériau: Acier brut, Finition: galvanisée à chaud | | | | | | | | | | |
| 350 mm | 140 mm | 240 mm | 60 mm | 161 mm | 90° | 1 | Unités | - | L | **692483** |
| 350 mm | 170 mm | 240 mm | 70 mm | 161 mm | 45° | 1 | Unités | - | L | **692506** |

# INDEX NUMÉRIQUE

Créé pour durer.

| Code article | Page | Code article | Page | Code article | Page | Code article | Page | Code article | Page | Code article | Page | Code article | Page |
|---|---|---|---|---|---|---|---|---|---|---|---|---|---|
| 029993 | 46 | 348786 | 116 | 430528 | 51 | 432423 | 51 | 433406 | 51 | 462840 | 13 | 466053 | 5 |
| 030005 | 46 | 348793 | 116 | 430566 | 51 | 432430 | 51 | 433420 | 74 | 462857 | 14 | 466060 | 5 |
| 030104 | 46 | 348809 | 116 | 430689 | 50 | 432461 | 51 | 433437 | 74 | 462864 | 14 | 466077 | 5 |
| 030111 | 46 | 348816 | 116 | 430726 | 50 | 432485 | 51 | 433444 | 74 | 462871 | 14 | 466084 | 5 |
| 030128 | 47 | 348823 | 116 | 430764 | 50 | 432492 | 51 | 433451 | 65 | 462888 | 14 | 466091 | 5 |
| 030135 | 47 | 348830 | 116 | 431280 | 51 | 432515 | 52 | 433468 | 65 | 462895 | 12 | 466107 | 5 |
| 030142 | 47 | 348847 | 116 | 431327 | 51 | 432522 | 52 | 433475 | 65 | 462901 | 13 | 466206 | 11 |
| 030159 | 47 | 348885 | 116 | 431365 | 51 | 432539 | 52 | 433482 | 65 | 462918 | 13 | 466213 | 11 |
| 030166 | 46 | 348892 | 116 | 431402 | 51 | 432546 | 52 | 433499 | 66 | 462925 | 13 | 466220 | 11 |
| 030173 | 46 | 348922 | 116 | 431440 | 51 | 432553 | 52 | 433505 | 17 | 462932 | 13 | 466237 | 11 |
| 030180 | 47 | 348939 | 116 | 431488 | 51 | 432560 | 49 | 433512 | 74 | 462949 | 13 | 466268 | 11 |
| 030197 | 47 | 348946 | 116 | 431501 | 49 | 432577 | 49 | 433529 | 74 | 462956 | 14 | 466275 | 11 |
| 030203 | 47 | 426200 | 91 | 431525 | 52 | 432584 | 49 | 433536 | 73 | 462963 | 14 | 466374 | 5 |
| 030395 | 47 | 426217 | 91 | 431532 | 22 | 432591 | 49 | 433543 | 73 | 462970 | 14 | 466435 | 7 |
| 030401 | 46 | 426224 | 91 | 431549 | 22 | 432607 | 49 | 433550 | 74 | 462987 | 14 | 466459 | 7 |
| 030494 | 46 | 426347 | 79 | 431556 | 22 | 432614 | 49 | 433567 | 74 | 462994 | 12 | 466473 | 7 |
| 030500 | 46 | 426354 | 78 | 431563 | 52 | 432669 | 50 | 433574 | 73 | 463106 | 12 | 466480 | 7 |
| 030531 | 46 | 426361 | 79 | 431570 | 21 | 432676 | 50 | 433581 | 73 | 463144 | 84 | 466497 | 7 |
| 030548 | 47 | 426378 | 79 | 431587 | 20 | 432683 | 50 | 433598 | 73 | 463267 | 17 | 466534 | 7 |
| 030593 | 47 | 426385 | 79 | 431594 | 74 | 432690 | 50 | 433604 | 73 | 463274 | 64 | 466596 | 6 |
| 030609 | 47 | 426392 | 80 | 431600 | 52 | 432706 | 50 | 433611 | 73 | 463281 | 18 | 466619 | 6 |
| 030616 | 47 | 426408 | 80 | 431617 | 74 | 432713 | 51 | 433628 | 73 | 463472 | 18 | 466633 | 6 |
| 030623 | 46 | 426415 | 80 | 431624 | 74 | 432720 | 51 | 433635 | 73 | 463489 | 18 | 466695 | 6 |
| 030630 | 46 | 426422 | 79 | 431631 | 74 | 432737 | 51 | 433642 | 73 | 463496 | 22 | 466718 | 6 |
| 030647 | 47 | 426439 | 78 | 431648 | 52 | 432768 | 52 | 433659 | 73 | 464233 | 8 | 466725 | 6 |
| 030654 | 47 | 426446 | 79 | 431662 | 31 | 432775 | 52 | 433666 | 73 | 464240 | 8 | 466732 | 6 |
| 030661 | 47 | 426453 | 79 | 431686 | 52 | 432782 | 52 | 433673 | 75 | 464257 | 8 | 466756 | 6 |
| 030678 | 47 | 426460 | 79 | 431723 | 52 | 432799 | 52 | 433697 | 75 | 464264 | 8 | 466763 | 6 |
| 030685 | 46 | 426606 | 77 | 431761 | 52 | 432805 | 52 | 433703 | 75 | 464721 | 6 | 466770 | 6 |
| 030692 | 46 | 426668 | 77 | 431815 | 50 | 432812 | 52 | 433727 | 70 | 464868 | 22 | 466794 | 6 |
| 030708 | 46 | 426675 | 77 | 431884 | 52 | 432829 | 52 | 433734 | 70 | 464899 | 17 | 466817 | 9 |
| 030807 | 46 | 426682 | 77 | 431921 | 52 | 432836 | 49 | 433741 | 71 | 464943 | 22 | 466848 | 9 |
| 030814 | 47 | 426705 | 77 | 431952 | 54 | 432843 | 53 | 433765 | 54 | 464950 | 19 | 466862 | 9 |
| 030838 | 47 | 426712 | 77 | 431976 | 54 | 432928 | 74 | 433772 | 54 | 464967 | 5 | 466886 | 9 |
| 030845 | 47 | 426729 | 77 | 431983 | 54 | 432935 | 74 | 433789 | 54 | 464974 | 5 | 466893 | 9 |
| 030852 | 47 | 426736 | 77 | 431990 | 54 | 432942 | 53 | 433796 | 54 | 464981 | 5 | 466916 | 8 |
| 030869 | 46 | 426743 | 77 | 432003 | 53 | 432959 | 74 | 433802 | 54 | 464998 | 5 | 466947 | 8 |
| 030876 | 46 | 426804 | 78 | 432010 | 54 | 432966 | 74 | 433819 | 54 | 465001 | 5 | 466961 | 8 |
| 030883 | 46 | 426811 | 78 | 432027 | 54 | 432973 | 74 | 433840 | 54 | 465018 | 21 | 466992 | 8 |
| 030890 | 46 | 426828 | 78 | 432041 | 49 | 432980 | 74 | 433857 | 54 | 465421 | 66 | 467005 | 9 |
| 030906 | 47 | 426835 | 78 | 432058 | 67 | 432997 | 53 | 433864 | 54 | 465810 | 12 | 467043 | 9 |
| 030913 | 47 | 426859 | 15 | 432065 | 67 | 433000 | 75 | 433871 | 54 | 465827 | 12 | 467074 | 12 |
| 030920 | 46 | 426873 | 78 | 432072 | 67 | 433017 | 75 | 433888 | 54 | 465834 | 12 | 467142 | 7 |
| 030937 | 46 | 426880 | 78 | 432089 | 67 | 433024 | 74 | 433895 | 54 | 465841 | 12 | 467173 | 8 |
| 030944 | 47 | 430085 | 49 | 432096 | 67 | 433031 | 74 | 433932 | 69 | 465858 | 12 | 467180 | 8 |
| 030951 | 47 | 430122 | 49 | 432102 | 53 | 433048 | 17 | 433949 | 69 | 465872 | 66 | 467197 | 8 |
| 348526 | 116 | 430160 | 49 | 432126 | 52 | 433246 | 50 | 433956 | 69 | 465889 | 66 | 467227 | 10 |
| 348540 | 116 | 430306 | 50 | 432133 | 54 | 433253 | 49 | 433963 | 70 | 465896 | 10 | 467241 | 10 |
| 348557 | 116 | 430313 | 55 | 432140 | 54 | 433277 | 49 | 433970 | 70 | 465919 | 10 | 467272 | 10 |
| 348649 | 116 | 430320 | 50 | 432157 | 54 | 433284 | 49 | 433987 | 70 | 465957 | 5 | 467289 | 10 |
| 348656 | 116 | 430337 | 55 | 432164 | 52 | 433291 | 49 | 433994 | 70 | 465964 | 5 | 467296 | 10 |
| 348663 | 116 | 430344 | 50 | 432171 | 54 | 433307 | 50 | 434069 | 70 | 465971 | 5 | 467326 | 13 |
| 348670 | 116 | 430368 | 49 | 432188 | 54 | 433314 | 49 | 462802 | 13 | 465988 | 84 | 467333 | 13 |
| 348687 | 116 | 430405 | 49 | 432195 | 54 | 433352 | 51 | 462819 | 13 | 465995 | 21 | 467340 | 13 |
| 348694 | 116 | 430443 | 51 | 432379 | 53 | 433376 | 49 | 462826 | 13 | 466039 | 5 | 467357 | 13 |
| 348731 | 116 | 430481 | 51 | 432409 | 51 | 433383 | 52 | 462833 | 13 | 466046 | 5 | 467371 | 13 |

| Code article | Page | Code article | Page | Code article | Page | Code article | Page | Code article | Page | Code article | Page | Code article | Page |
|---|---|---|---|---|---|---|---|---|---|---|---|---|---|
| 467395 | 13 | 470005 | 20 | 470999 | 62 | 472030 | 17 | 473044 | 28 | 473785 | 32 | 474416 | 29 |
| 467401 | 13 | 470012 | 11 | 471002 | 62 | 472047 | 17 | 473051 | 28 | 473792 | 32 | 474423 | 29 |
| 467449 | 13 | 470029 | 23 | 471019 | 61 | 472054 | 17 | 473068 | 28 | 473808 | 22 | 474430 | 29 |
| 467456 | 11 | 470043 | 65 | 471026 | 61 | 472061 | 34 | 473075 | 20 | 473815 | 32 | 474447 | 29 |
| 467463 | 11 | 470067 | 23 | 471118 | 61 | 472078 | 31 | 473082 | 20 | 473822 | 32 | 474454 | 29 |
| 467654 | 15 | 470081 | 21 | 471125 | 61 | 472085 | 20 | 473099 | 20 | 473839 | 32 | 474461 | 29 |
| 467661 | 15 | 470098 | 19 | 471132 | 61 | 472092 | 17 | 473105 | 20 | 473846 | 32 | 474478 | 29 |
| 467678 | 15 | 470104 | 22 | 471149 | 61 | 472108 | 17 | 473112 | 28 | 473853 | 33 | 474485 | 22 |
| 467685 | 15 | 470128 | 19 | 471217 | 61 | 472115 | 17 | 473129 | 28 | 473860 | 32 | 474515 | 30 |
| 467692 | 20 | 470142 | 22 | 471224 | 61 | 472139 | 20 | 473211 | 30 | 473877 | 33 | 474522 | 30 |
| 467708 | 20 | 470166 | 19 | 471231 | 61 | 472146 | 20 | 473228 | 30 | 473884 | 32 | 474539 | 30 |
| 467715 | 20 | 470180 | 18 | 471248 | 61 | 472153 | 17 | 473235 | 30 | 473891 | 33 | 474546 | 30 |
| 467722 | 20 | 470197 | 17 | 471255 | 61 | 472160 | 17 | 473266 | 20 | 473907 | 20 | 474614 | 31 |
| 467739 | 22 | 470203 | 67 | 471316 | 61 | 472177 | 20 | 473297 | 46 | 473914 | 34 | 474621 | 31 |
| 467746 | 22 | 470210 | 11 | 471323 | 61 | 472184 | 17 | 473303 | 46 | 473921 | 20 | 474638 | 31 |
| 467821 | 5 | 470227 | 20 | 471330 | 61 | 472313 | 18 | 473310 | 29 | 473938 | 20 | 474645 | 31 |
| 468002 | 5 | 470241 | 21 | 471446 | 62 | 472320 | 18 | 473327 | 29 | 473945 | 18 | 474652 | 31 |
| 468163 | 7 | 470265 | 66 | 471453 | 62 | 472429 | 19 | 473334 | 29 | 473952 | 34 | 474669 | 31 |
| 468187 | 7 | 470289 | 23 | 471538 | 62 | 472436 | 19 | 473341 | 29 | 473969 | 26 | 474713 | 32 |
| 468200 | 8 | 470296 | 19 | 471545 | 62 | 472443 | 19 | 473358 | 29 | 473976 | 17 | 474720 | 32 |
| 468354 | 6 | 470302 | 21 | 471613 | 62 | 472450 | 19 | 473365 | 21 | 473983 | 21 | 474737 | 32 |
| 468385 | 6 | 470326 | 23 | 471644 | 30 | 472481 | 18 | 473372 | 20 | 473990 | 17 | 474744 | 32 |
| 468576 | 11 | 470340 | 19 | 471651 | 30 | 472498 | 18 | 473389 | 20 | 474003 | 21 | 474768 | 32 |
| 468842 | 20 | 470357 | 22 | 471668 | 30 | 472504 | 18 | 473419 | 29 | 474010 | 28 | 474782 | 32 |
| 468859 | 20 | 470364 | 18 | 471675 | 30 | 472511 | 19 | 473426 | 29 | 474027 | 28 | 474799 | 32 |
| 468866 | 20 | 470371 | 18 | 471682 | 30 | 472535 | 32 | 473433 | 29 | 474034 | 28 | 474812 | 33 |
| 468873 | 20 | 470388 | 22 | 471699 | 30 | 472573 | 18 | 473440 | 29 | 474041 | 28 | 474829 | 33 |
| 468880 | 22 | 470395 | 64 | 471705 | 30 | 472580 | 18 | 473457 | 29 | 474058 | 28 | 474836 | 33 |
| 468897 | 22 | 470401 | 67 | 471712 | 30 | 472597 | 18 | 473464 | 29 | 474065 | 28 | 474843 | 33 |
| 468903 | 21 | 470425 | 17 | 471729 | 28 | 472610 | 20 | 473471 | 29 | 474072 | 21 | 474850 | 33 |
| 468910 | 21 | 470449 | 22 | 471736 | 28 | 472627 | 20 | 473488 | 17 | 474089 | 17 | 474867 | 33 |
| 468927 | 21 | 470463 | 21 | 471743 | 28 | 472634 | 20 | 473501 | 17 | 474096 | 18 | 474874 | 33 |
| 468934 | 21 | 470487 | 35 | 471750 | 28 | 472641 | 20 | 473518 | 30 | 474102 | 17 | 474881 | 33 |
| 468941 | 21 | 470494 | 21 | 471767 | 29 | 472658 | 20 | 473525 | 30 | 474119 | 28 | 474898 | 33 |
| 468965 | 20 | 470500 | 65 | 471774 | 29 | 472665 | 20 | 473532 | 30 | 474126 | 28 | 474911 | 34 |
| 468972 | 64 | 470524 | 35 | 471781 | 32 | 472719 | 21 | 473549 | 30 | 474133 | 20 | 474935 | 26 |
| 468989 | 22 | 470548 | 69 | 471798 | 32 | 472726 | 21 | 473556 | 31 | 474140 | 20 | 474942 | 26 |
| 468996 | 18 | 470555 | 69 | 471804 | 32 | 472733 | 21 | 473563 | 31 | 474157 | 19 | 474959 | 34 |
| 469375 | 17 | 470562 | 67 | 471811 | 32 | 472764 | 21 | 473570 | 31 | 474164 | 20 | 474966 | 26 |
| 469382 | 18 | 470579 | 65 | 471828 | 31 | 472801 | 19 | 473587 | 31 | 474171 | 20 | 474973 | 26 |
| 469399 | 21 | 470586 | 69 | 471835 | 31 | 472818 | 22 | 473594 | 31 | 474188 | 21 | 474997 | 26 |
| 469405 | 6 | 470593 | 65 | 471842 | 31 | 472825 | 22 | 473600 | 31 | 474195 | 26 | 475086 | 26 |
| 469511 | 11 | 470609 | 65 | 471866 | 28 | 472856 | 19 | 473617 | 31 | 474201 | 25 | 475093 | 26 |
| 469856 | 53 | 470630 | 84 | 471873 | 28 | 472863 | 19 | 473624 | 31 | 474218 | 30 | 475154 | 35 |
| 469863 | 84 | 470654 | 11 | 471903 | 33 | 472917 | 28 | 473631 | 31 | 474249 | 20 | 475161 | 35 |
| 469870 | 19 | 470685 | 89 | 471910 | 33 | 472924 | 28 | 473648 | 31 | 474256 | 26 | 475178 | 35 |
| 469887 | 17 | 470692 | 89 | 471927 | 32 | 472931 | 29 | 473655 | 31 | 474270 | 26 | 475185 | 35 |
| 469894 | 17 | 470722 | 89 | 471934 | 33 | 472948 | 29 | 473662 | 31 | 474287 | 18 | 475192 | 33 |
| 469900 | 18 | 470739 | 89 | 471941 | 32 | 472955 | 31 | 473709 | 17 | 474317 | 29 | 475253 | 34 |
| 469917 | 17 | 470746 | 89 | 471958 | 33 | 472962 | 31 | 473716 | 32 | 474324 | 29 | 475260 | 85 |
| 469931 | 19 | 470777 | 7 | 471965 | 33 | 472979 | 19 | 473723 | 32 | 474331 | 29 | 475277 | 85 |
| 469955 | 23 | 470784 | 89 | 471972 | 33 | 472986 | 31 | 473730 | 32 | 474348 | 29 | 475284 | 85 |
| 469962 | 17 | 470791 | 89 | 471989 | 89 | 472993 | 31 | 473747 | 32 | 474355 | 29 | 475291 | 85 |
| 469979 | 17 | 470937 | 61 | 471996 | 90 | 473013 | 28 | 473754 | 18 | 474362 | 22 | 475352 | 22 |
| 469986 | 23 | 470944 | 62 | 472009 | 34 | 473020 | 28 | 473761 | 32 | 474379 | 25 | 475451 | 50 |
| 469993 | 23 | 470968 | 62 | 472023 | 17 | 473037 | 28 | 473778 | 18 | 474409 | 22 | 475468 | 50 |

| Code article | Page | Code article | Page | Code article | Page | Code article | Page | Code article | Page | Code article | Page | Code article | Page |
|---|---|---|---|---|---|---|---|---|---|---|---|---|---|
| 475475 | 50 | 477479 | 90 | 479374 | 66 | 480486 | 33 | 484859 | 68 | 485511 | 57 | 488185 | 17 |
| 475482 | 50 | 477707 | 82 | 479381 | 64 | 480585 | 29 | 484866 | 68 | 485542 | 57 | 488192 | 18 |
| 475499 | 52 | 477714 | 82 | 479398 | 64 | 480639 | 30 | 484873 | 68 | 485559 | 57 | 488208 | 64 |
| 475598 | 65 | 477721 | 82 | 479404 | 64 | 480646 | 30 | 484880 | 68 | 485566 | 57 | 488215 | 67 |
| 475659 | 22 | 477738 | 82 | 479411 | 64 | 480653 | 29 | 484897 | 68 | 485573 | 57 | 488222 | 21 |
| 475666 | 22 | 477745 | 82 | 479428 | 64 | 480660 | 29 | 484910 | 64 | 485580 | 57 | 488284 | 31 |
| 475673 | 65 | 477752 | 82 | 479435 | 64 | 480677 | 32 | 484927 | 64 | 485597 | 57 | 488291 | 31 |
| 475697 | 22 | 477769 | 82 | 479503 | 86 | 480684 | 28 | 484934 | 64 | 485603 | 33 | 488307 | 38 |
| 475765 | 22 | 477776 | 82 | 479510 | 86 | 480691 | 33 | 484941 | 64 | 485610 | 33 | 488314 | 38 |
| 475772 | 22 | 477783 | 82 | 479527 | 86 | 480820 | 28 | 484958 | 64 | 485627 | 34 | 488321 | 38 |
| 475789 | 22 | 477790 | 82 | 479558 | 86 | 480837 | 33 | 484965 | 64 | 485634 | 34 | 488338 | 38 |
| 475796 | 22 | 478650 | 84 | 479602 | 85 | 480844 | 33 | 484972 | 64 | 485641 | 33 | 488345 | 38 |
| 476007 | 84 | 478667 | 84 | 479619 | 85 | 482886 | 88 | 484989 | 64 | 485658 | 33 | 488352 | 38 |
| 476014 | 84 | 478674 | 84 | 479626 | 85 | 484002 | 90 | 484996 | 64 | 485672 | 34 | 488369 | 38 |
| 476151 | 84 | 478681 | 84 | 479657 | 84 | 484019 | 90 | 485030 | 65 | 485818 | 65 | 488376 | 38 |
| 476205 | 85 | 478698 | 66 | 479664 | 84 | 484026 | 90 | 485047 | 65 | 485832 | 65 | 488383 | 38 |
| 476304 | 86 | 478704 | 66 | 479671 | 84 | 484040 | 90 | 485054 | 65 | 485856 | 66 | 488390 | 38 |
| 476311 | 86 | 478711 | 67 | 479701 | 85 | 484057 | 90 | 485061 | 65 | 487041 | 102 | 488406 | 38 |
| 476557 | 87 | 478728 | 66 | 479718 | 85 | 484064 | 90 | 485078 | 65 | 487065 | 102 | 488413 | 38 |
| 476564 | 87 | 478735 | 66 | 479725 | 85 | 484071 | 87 | 485085 | 65 | 487072 | 102 | 488420 | 38 |
| 476571 | 87 | 478742 | 67 | 479756 | 85 | 484088 | 87 | 485092 | 65 | 487102 | 102 | 488437 | 38 |
| 476656 | 88 | 478759 | 65 | 479763 | 85 | 484095 | 87 | 485108 | 65 | 487126 | 102 | 488444 | 38 |
| 476663 | 88 | 478766 | 65 | 479848 | 25 | 484101 | 87 | 485115 | 68 | 487133 | 102 | 488451 | 38 |
| 476670 | 88 | 478773 | 67 | 479855 | 25 | 484118 | 87 | 485122 | 68 | 487164 | 103 | 488468 | 39 |
| 476694 | 35 | 478780 | 67 | 479879 | 25 | 484125 | 87 | 485139 | 68 | 487188 | 103 | 488475 | 39 |
| 476700 | 35 | 479008 | 65 | 479886 | 25 | 484132 | 86 | 485146 | 68 | 487195 | 103 | 488482 | 39 |
| 476755 | 88 | 479015 | 65 | 479893 | 25 | 484149 | 86 | 485153 | 68 | 487201 | 102 | 488499 | 39 |
| 476762 | 88 | 479022 | 66 | 479909 | 26 | 484156 | 86 | 485160 | 68 | 487225 | 102 | 488505 | 39 |
| 476779 | 88 | 479039 | 65 | 479916 | 26 | 484163 | 86 | 485177 | 68 | 487249 | 103 | 488512 | 39 |
| 476854 | 88 | 479046 | 66 | 479923 | 26 | 484170 | 86 | 485184 | 68 | 487263 | 57 | 488529 | 39 |
| 476861 | 88 | 479053 | 65 | 479930 | 26 | 484187 | 86 | 485207 | 68 | 487270 | 57 | 488536 | 39 |
| 476878 | 88 | 479060 | 66 | 479947 | 26 | 484200 | 82 | 485214 | 68 | 487287 | 57 | 488543 | 39 |
| 476953 | 90 | 479077 | 66 | 479954 | 25 | 484217 | 82 | 485221 | 68 | 487294 | 57 | 488550 | 39 |
| 476960 | 90 | 479107 | 65 | 479961 | 25 | 484224 | 82 | 485238 | 68 | 487300 | 57 | 488567 | 39 |
| 476977 | 90 | 479114 | 65 | 479978 | 31 | 484248 | 82 | 485245 | 75 | 487331 | 58 | 488574 | 39 |
| 476991 | 21 | 479121 | 66 | 479985 | 31 | 484262 | 82 | 485252 | 75 | 487348 | 58 | 488581 | 39 |
| 477004 | 65 | 479138 | 65 | 479992 | 31 | 484484 | 86 | 485269 | 69 | 487355 | 58 | 488598 | 39 |
| 477011 | 65 | 479145 | 66 | 480011 | 31 | 484491 | 86 | 485276 | 69 | 487362 | 58 | 488604 | 39 |
| 477028 | 65 | 479152 | 65 | 480028 | 31 | 484507 | 67 | 485306 | 59 | 487379 | 58 | 488611 | 39 |
| 477035 | 64 | 479169 | 66 | 480035 | 31 | 484514 | 67 | 485313 | 59 | 487409 | 58 | 488628 | 39 |
| 477042 | 64 | 479176 | 66 | 480042 | 31 | 484521 | 67 | 485337 | 57 | 487416 | 58 | 488635 | 39 |
| 477059 | 87 | 479206 | 65 | 480059 | 31 | 484538 | 67 | 485344 | 57 | 487423 | 58 | 488642 | 39 |
| 477066 | 87 | 479213 | 65 | 480066 | 32 | 484545 | 67 | 485351 | 57 | 487430 | 58 | 488659 | 39 |
| 477103 | 35 | 479220 | 66 | 480073 | 32 | 484552 | 67 | 485368 | 57 | 487447 | 58 | 488666 | 40 |
| 477110 | 35 | 479237 | 65 | 480080 | 32 | 484569 | 67 | 485382 | 57 | 487454 | 59 | 488673 | 40 |
| 477158 | 88 | 479244 | 66 | 480097 | 32 | 484576 | 67 | 485399 | 57 | 487461 | 59 | 488680 | 40 |
| 477165 | 88 | 479251 | 65 | 480165 | 28 | 484583 | 67 | 485405 | 57 | 487881 | 21 | 488697 | 40 |
| 477172 | 88 | 479268 | 66 | 480172 | 31 | 484590 | 67 | 485429 | 58 | 487898 | 66 | 488703 | 40 |
| 477257 | 88 | 479275 | 66 | 480189 | 32 | 484606 | 67 | 485436 | 58 | 488093 | 66 | 488710 | 40 |
| 477264 | 88 | 479305 | 65 | 480196 | 28 | 484668 | 66 | 485443 | 58 | 488109 | 20 | 488727 | 40 |
| 477271 | 88 | 479312 | 65 | 480264 | 30 | 484675 | 66 | 485450 | 58 | 488116 | 19 | 488734 | 40 |
| 477356 | 88 | 479329 | 66 | 480271 | 28 | 484682 | 67 | 485467 | 58 | 488130 | 22 | 488741 | 40 |
| 477363 | 88 | 479336 | 65 | 480288 | 28 | 484699 | 67 | 485474 | 58 | 488147 | 18 | 488758 | 40 |
| 477370 | 88 | 479343 | 66 | 480295 | 33 | 484705 | 67 | 485481 | 58 | 488154 | 22 | 488765 | 41 |
| 477455 | 90 | 479350 | 65 | 480462 | 32 | 484729 | 67 | 485498 | 58 | 488161 | 18 | 488772 | 41 |
| 477462 | 90 | 479367 | 66 | 480479 | 30 | 484736 | 67 | 485504 | 57 | 488178 | 17 | 488789 | 41 |

| Code article | Page |
|---|---|
| 488796 | 41 |
| 488802 | 41 |
| 488819 | 41 |
| 488826 | 41 |
| 488833 | 41 |
| 488840 | 41 |
| 488857 | 41 |
| 488864 | 41 |
| 488871 | 41 |
| 488888 | 41 |
| 488895 | 41 |
| 488901 | 41 |
| 488918 | 41 |
| 488925 | 41 |
| 488932 | 41 |
| 488949 | 42 |
| 488956 | 42 |
| 488963 | 42 |
| 488970 | 42 |
| 488987 | 42 |
| 488994 | 42 |
| 489007 | 42 |
| 489014 | 42 |
| 489021 | 42 |
| 489038 | 42 |
| 489045 | 42 |
| 489052 | 42 |
| 489069 | 42 |
| 489076 | 42 |
| 489083 | 42 |
| 489090 | 42 |
| 489106 | 42 |
| 489113 | 42 |
| 489120 | 42 |
| 489137 | 42 |
| 489144 | 42 |
| 489151 | 42 |
| 489168 | 43 |
| 489175 | 43 |
| 489182 | 43 |
| 489199 | 43 |
| 489205 | 43 |
| 489212 | 43 |
| 489229 | 43 |
| 489236 | 43 |
| 489243 | 43 |
| 489250 | 44 |
| 489304 | 31 |
| 489311 | 32 |
| 489328 | 31 |
| 489335 | 31 |
| 489342 | 31 |
| 489359 | 32 |
| 489366 | 28 |
| 489373 | 28 |
| 489380 | 28 |
| 489397 | 28 |
| 489977 | 65 |
| 489991 | 66 |
| 490010 | 93 |
| 490027 | 93 |
| 490034 | 93 |
| 490096 | 93 |
| 490102 | 93 |
| 490119 | 93 |
| 490133 | 96 |
| 490140 | 96 |
| 490157 | 96 |
| 490300 | 96 |
| 490317 | 96 |
| 490324 | 96 |
| 490447 | 96 |
| 490454 | 96 |
| 490478 | 96 |
| 490485 | 94 |
| 490492 | 94 |
| 490508 | 94 |
| 490522 | 95 |
| 490539 | 95 |
| 490546 | 95 |
| 490560 | 94 |
| 490577 | 94 |
| 490584 | 94 |
| 490607 | 95 |
| 490621 | 95 |
| 490638 | 95 |
| 490720 | 98 |
| 490737 | 98 |
| 490744 | 98 |
| 490799 | 98 |
| 490805 | 98 |
| 490812 | 98 |
| 491376 | 93 |
| 491383 | 94 |
| 491390 | 94 |
| 491475 | 94 |
| 491482 | 94 |
| 491499 | 94 |
| 491505 | 94 |
| 491512 | 94 |
| 491925 | 93 |
| 492175 | 21 |
| 492182 | 21 |
| 492199 | 22 |
| 492205 | 64 |
| 492212 | 18 |
| 492229 | 17 |
| 492434 | 18 |
| 492441 | 18 |
| 492458 | 17 |
| 492465 | 22 |
| 492472 | 64 |
| 492489 | 65 |
| 492496 | 21 |
| 492502 | 21 |
| 492519 | 22 |
| 492526 | 64 |
| 492533 | 64 |
| 492540 | 17 |
| 492557 | 64 |
| 492564 | 19 |
| 492571 | 65 |
| 492588 | 67 |
| 492595 | 17 |
| 492601 | 25 |
| 492618 | 36 |
| 492625 | 36 |
| 492632 | 36 |
| 492649 | 36 |
| 492700 | 100 |
| 492717 | 100 |
| 492731 | 100 |
| 492823 | 101 |
| 492830 | 101 |
| 492854 | 101 |
| 492946 | 100 |
| 492953 | 100 |
| 492977 | 100 |
| 493004 | 100 |
| 499785 | 18 |
| 499808 | 21 |
| 499815 | 65 |
| 499822 | 21 |
| 499839 | 66 |
| 499853 | 66 |
| 499860 | 19 |
| 499877 | 17 |
| 692216 | 119 |
| 692254 | 119 |
| 692391 | 118 |
| 692483 | 119 |
| 692506 | 119 |
| 800703 | 115 |
| 800710 | 115 |
| 800802 | 115 |
| 800819 | 115 |
| 801960 | 111 |
| 801977 | 110 |
| 801984 | 111 |
| 801991 | 110, 117 |
| 802011 | 110, 117 |
| 802028 | 105 |
| 802042 | 105 |
| 802059 | 105 |
| 802066 | 106 |
| 802073 | 105 |
| 802080 | 105 |
| 802097 | 106 |
| 802103 | 106 |
| 802110 | 108 |
| 802127 | 107 |
| 802134 | 107 |
| 802141 | 107 |
| 802158 | 105 |
| 802165 | 105 |
| 802189 | 105 |
| 802196 | 105 |
| 802202 | 109 |
| 802219 | 109, 117 |
| 802226 | 107 |
| 802240 | 108 |
| 802257 | 108 |
| 802264 | 108 |
| 802271 | 108 |
| 802288 | 108 |
| 802295 | 108 |
| 802301 | 108 |
| 802318 | 118 |
| 802387 | 112 |
| 802615 | 112 |
| 802622 | 109 |
| 802707 | 112 |
| 803001 | 115 |
| 803025 | 115 |
| 803056 | 115 |
| 803070 | 115 |
| 804022 | 115 |
| 804039 | 115 |
| 804046 | 115 |
| 804053 | 115 |
| 804060 | 115 |
| 804077 | 115 |
| 804091 | 115 |
| 805500 | 113 |
| 805517 | 113 |
| 805524 | 113 |
| 805531 | 113 |
| 805548 | 113 |
| 805555 | 113 |
| 805562 | 113 |
| 805579 | 113 |
| 805593 | 114 |
| 805609 | 114 |
| 805623 | 111 |
| 805630 | 111 |
| 805647 | 111 |
| 805654 | 111 |

# INDEX ALPHABÉTIQUE

## A


Accessoire pour profilés 15, 77-80
Accessoire pour tôle 15
Accessoire tige filetée 82
Accessoires parois perforées 111
Accessoires plaques perforées 111
Accessoires pour la tôle 15
Accessoires pour parois perforées 111
Accessoires pour profilés 15, 77-80
Accessoires Tige filetée 82
Acier cannelé 50
Acier cannelé pour béton 50
Acier nervuré 50
Acier plat 49, 54
Acier strié 50
Acier à béton strié 50
Angle 31-32, 46, 62
Appui d'étagère 115
Assortiment de supports de jantes 111


## B


Baguette de finition, autocollante 55, 70-71
Baguette d'angle pour papier peint 70
Baguette plate, striée 84
Barre 19
Barre BA 19
Barre BA, carré 19
Barre BA, ronde 18
Barre carrée 51
Barre carrée acier 51
Barre carrée en acier 51
Barre carrée en laiton 61
Barre de seuil 84-87, 93-95, 98, 102
Barre de seuil aluminium 85-86, 93-94, 98, 100-102
Barre de seuil autoadhésive 93-94
Barre de seuil Duo 100
Barre de seuil Pro 102
Barre de seuil, autoadhésive 93-94
Barre de seuil, fixation masquée 98
Barre de seuil, percée 93-94
Barre filetée 82
Barre plate 17, 23, 28, 49, 54, 57, 61, 64, 73-74
Barre plate acier 49, 54
Barre plate en acier 49, 54
Barre plate en acier inoxydable 57
Barre plate en plastique 64
Barre plate inox 57
Barre plate plastique 64
Barre plate, autocollante 38, 40-41, 43, 46, 73-74
Barre plate, laiton 61
Barre ronde 18, 29, 50, 57, 61
Barre ronde acier 50
Barre ronde aluminium 29
Barre ronde en acier 50
Barre ronde en acier inoxydable 57
Barre ronde en aluminium 29
Barre ronde en laiton 61
Barre ronde inox 57
Barre ronde laiton 61
Bouchon 77
Bouchon de fermeture pour tube carré 77
Bouchon de fermeture pour tubes ronds 77


## B


Bouchon fileté 77-78
Bouchon pour tubes carrés 77
Bouchon à lamelles 77-78
Bouchon à lamelles pour tubes carrés 77
Bouchon à lamelles pour tubes ronds 77
Bouchons avec lamelles pour tubes carrés 77
Bouchons avec lamelles pour tubes ronds 77
Bouchons de fermeture 77
Bouchons pour tubes ronds 77


## C


Cheville pour profilé de tapis 91
Cheville pour profilé pour tapis 91
Conceptor® - le conceptor 54
Connecteur XD 78-80
Console 115-116
Console en profilé en T 115
Console en profilé en U 115
Console, profilé en T, lourd 115
Console, profilé en U, lourd 115
Cornière acier 52-54
Cornière aluminium 46
Cornière en acier 52-54
Cornière en acier inoxydable 58
Cornière en laiton 62
Cornière en plastique 65-67
Cornière inox 58
Cornière plastique 65-67
Cornière, autocollante 39-40, 42-44, 73-75
Cornière, gaufrage 20-21
Cornière, perforée 53-54
Crochet 107-109, 111-112
Crochet aluminium 113-114
Crochet de botte 107
Crochet de fixation 105-108, 113-114
Crochet de jante 111
Crochet de plafond 106-107, 109-110, 112-114, 117
Crochet de plafond Coudé 107, 113-114
Crochet de plafond, coudé 113
Crochet de plafond, courbé 107, 114
Crochet de plafond, en forme de T, coudé 106
Crochet de plafond, forme en T, coudé 106
Crochet de rangement 105-115, 117-118
Crochet de tri 105-109, 111-114, 117-118
Crochet de vélo 109-110, 117-119
Crochet d'échelle 109, 112
Crochet d'échelle, coudé, deux pièces 109
Crochet d'échelle, deux pièces 109
Crochet d'échelle, deux tailles 112
Crochet en aluminium 113-114
Crochet en forme de pont avec espace de stockage 112
Crochet en S 108
Crochet en tube d'acier 105-109, 117
Crochet mural 105-106, 108, 113-114
Crochet mural Coudé 105, 108, 113
Crochet mural Coudé, renforcé 114
Crochet mural Double, droit 106
Crochet mural Droit 106, 113
Crochet mural, coudé 105, 113
Crochet mural, coudé, renforcé 114
Crochet mural, courbé 108

## C


Crochet mural, double coudé 105, 108
Crochet mural, doublement coudé 105, 108
Crochet mural, double, droit 106
Crochet mural, droit 106, 113
Crochet porte-jantes 111
Crochet pour plaque perforée 111
Crochet pour plaque perforée, droit 111
Crochet pour plaques perforées 111
Crochet pour plaques perforées coudé 111
Crochet pour plaques perforées Droit 111
Crochet pour plaques perforées, galvanisé 111
Crochet pour vélos 109-110, 117-119
Crochet pour vélos arqué, pour fixation au plafond 109-110, 117
Crochet pour vélo, courbé, à fixer au plafond 109-110, 117
Crochet pour échelle 109, 112
Crochet pour échelle coudé, vendu par deux unités 109
Crochet pour échelle, deux tailles 112
Crochet pour échelle, vendu par deux unités 109
Crochet S 108
Crochet tube acier 105-109, 117
Crochet universel 105-109, 111-114, 117
Crochet à bottes 107
Crochet à skis 110
Crochet à usage général 105-109, 111-114, 117
Crochet à visser 112
Crochets de ski 110
Crochets parois perforées 111
Crochets pour panneaux perforés galvanisés 111
Crochets pour parois perforées 111
Crochets pour plaques perforées, coudés 111
Crochets à vis 112


## É


Écrou 82
Écrou et rondelle 82
Équerre 31-32, 46, 62
Équerre aluminium 47
Équerre tôle 20-21
Étrier de retenue 112


## F


Fixation d'outils 111


## K


Kit de fixation 91
Kit de support de jante 111
Kit de vis et de chevilles 91
Kit d'accessoires 55, 71


## M


Monte-vélos 118
Monte-vélos fixation sous plafond 118
Mère 82
Métal déployé 10, 13


## P


Plaque perforée Accessoires 111
Plinthe à gorge 70
Poignée profilée en aluminium 34
Pont de retenue 112
Porte- pneus 111
Porte-bottes 107
Porte-bottes, coudé, pour une paire de bottes 107
Porte-outils 111
Porte-pneu 111
Porte-skis 110
Porte-skis, courbé 110
Porte-vélo 109-110, 117-119
Porte-vélos individuel 119
Porte-vélos individuels pour VTT 119
Porte-vélos mural 119
Porte-vélos VTT 119
Profil 19, 23, 25-26, 34-35, 38-44, 46-47, 49-55, 64-71, 73-75
Profil BA 17-21, 25-26
Profil de construction 50, 53
Profil de poignée 34
Profil de poignée, coudé 34
Profil de rainure 36
Profil de sol 84-90, 93-96, 98, 100-103
Profil d'adaptation 87, 94-95, 98, 100-101
Profil en laiton 61-62
Profilé 17-21, 23, 25-26, 34-35, 38-44, 46-47, 49-55, 64-71, 73-75
Profilé acier 49-54, 82
Profilé acier en T 49
Profilé aluminium 17-23, 25-26, 28-36, 38-44, 46-47, 73-74, 84
Profilé aluminium bricolage 29-32, 34, 38-44, 46-47, 73-74
Profilé aluminium en U 22, 32-33, 46
Profilé aluminium pour bricoleurs 29-32, 34, 38-44, 46-47, 73-74
Profilé aluminium, anodisé 28-36, 46-47, 73
Profilé angulaire 20-21, 26, 31-32, 46, 52, 58, 62, 65-67, 73-75
Profilé angulaire en aluminium 46
Profilé autoadhésif 38-44, 46, 73-75, 85, 95
Profilé BA, carré 19, 25
Profilé BA, carré plein 19
Profilé BA, cornière 20-21, 26
Profilé BA, forme en T 17, 25
Profilé BA, forme en U 22, 26
Profilé BA, forme T 17, 25
Profilé BA, forme U 22, 26
Profilé BA, plat 17, 25
Profilé BA, rectangle 19, 26
Profilé BA, rond 18, 25
Profilé BA, rond plein 18
Profilé BA, équerre 20-21, 26
Profilé bricolage 20-23, 28-36, 38-44, 46-47, 49-55, 57-59, 61-62, 64-71, 73-75
Profilé bricolage laiton 61-62
Profilé bâtiment en acier 49-54
Profilé carré 19, 30, 51, 61
Profilé carré, torsadée 51
Profilé cornière 20-21, 26, 31-32, 46, 52, 58, 62, 65-67, 73-75
Profilé cornière, autoadhésif 39-40, 42-44, 73-75
Profilé cornière, motifs grains de riz 20-21
Profilé cornière, perforé 53-54

## P


Profilé cornière, à autoserrage 47
Profilé de bord 53, 88-90, 96
Profilé de chaise 23, 35
Profilé de compensation 87
Profilé de compensation Duo 100
Profilé de compensation en aluminium 87, 94-95, 98, 100, 102
Profilé de compensation Pro 102
Profilé de compensation pour montage invisible 98
Profilé de compensation, autocollant 95
Profilé de compensation, percé 94
Profilé de connexion par serrage 46-47
Profilé de construction 50, 53
Profilé de construction en acier 49-54
Profilé de finition 47, 69, 87-90, 96, 101
Profilé de finition aluminium 87, 94-95, 98, 100, 102
Profilé de finition Duo 100-101
Profilé de finition en aluminium 47, 87, 101, 103
Profilé de finition Pro 102-103
Profilé de finition, autoadhésif 95
Profilé de finition, autobloquant 47
Profilé de finition, fixation masquée 98
Profilé de finition, percé 94
Profilé de finition, rond, autocollant 75
Profilé de joint 35
Profilé de nez de marche 88-90
Profilé de poignée en aluminium 34
Profilé de protection des bords 15, 35, 53
Profilé de protection des bords avec bords biseautés 35
Profilé de protection d'angle, arrondi 70
Profilé de protection pour nez de marche 88-90
Profilé de protection pour nez de marche, percé 96
Profilé de rail de guidage en bas 68
Profilé de rail de guidage en haut 68
Profilé de rail inférieur 68
Profilé de rail supérieur 68
Profilé de recouvrement 35
Profilé de recouvrement en T 35
Profilé de serrage 68
Profilé de sol 84-90, 93-96, 98, 100-103
Profilé de transition 84-87, 93-95, 98, 102
Profilé de transition autocollant 93-94
Profilé de transition Duo 100
Profilé de transition en aluminium 85-86, 93-94, 98, 100-102
Profilé de transition Pro 102
Profilé de transition pour montage invisible 98
Profilé de transition, autocollant 93-94
Profilé de transition, percé 93-94
Profilé d'angle en aluminium 47
Profilé d'angle, autobloquant 47
Profilé d'arrêt aluminium 47, 87, 101, 103
Profilé d'arrêt Pro 103
Profilé d'arrêt, rond, autoadhésif 75
Profilé d'arrêt, à autoserrage 47
Profilé d'emboîtement 69
Profilé d'encadrement 69
Profilé d'ajustement 87, 94-95, 98, 100-101
Profilé d'angle 53, 88-90, 96
Profilé d'arrêt Duo 101
Profilé d'assemblage 46-47
Profilé d'emboîtement en tôle 15
Profilé d´arrêt 47, 69, 87-90, 96, 101


## P


Profilé en acier 49-54, 82
Profilé en acier inoxydable 57-59, 82
Profilé en aggloméré 33-34
Profilé en aluminium 17-23, 25-26, 28-36, 38-44, 46-47, 73-74, 84
Profilé en aluminium, revêtu 73-74
Profilé en H 23, 34-35, 67
Profilé en H aluminium 34, 47
Profilé en H en aluminium 34, 47
Profilé en H en plastique 67
Profilé en H pour panneaux agglomérés 34
Profilé en H pour panneaux de particules 34
Profilé en H, autobloquant 47
Profilé en H, à autoserrage 47
Profilé en laiton 61-62
Profilé en laiton pour bricoleurs 61-62
Profilé en plastique 55, 64-71, 74-75
Profilé en quart de cercle 55, 68-69, 71
Profilé en T 18, 25, 28, 38, 41, 49, 69
Profilé en T aluminium 28
Profilé en T en acier 49
Profilé en T en aluminium 28
Profilé en U 22, 26, 32-33, 39, 42, 53, 59, 62, 67
Profilé en U acier 53
Profilé en U en acier 53
Profilé en U en acier inoxydable 59
Profilé en U en aluminium 22, 32-33, 46
Profilé en U en laiton 62
Profilé en U en plastique 67
Profilé en U pour panneaux agglomérés 33
Profilé en U pour panneaux d'aggloméré 33
Profilé en U, autobloquant 46
Profilé en U, gaufrage 22
Profilé en U, à autoserrage 46
Profilé inox 57-59, 82
Profilé inox en U 59
Profilé laiton 61-62
Profilé laiton en U 62
Profilé métallique 20-22, 61-62
Profilé plastique 55, 64-71, 74-75
Profilé plastique en H 67
Profilé plastique en U 67
Profilé plat 61, 84
Profilé platrière 53
Profilé plat, autoadhésif 38, 40-41, 43, 46, 73-74
Profilé plein plat 17, 23, 28, 49, 54, 57, 61, 64, 73-74
Profilé poignée 34
Profilé poignée alu 34
Profilé poignée aluminium 34
Profilé pour bricoleurs 20-23, 28-36, 38-44, 46-47, 49-55, 57-59, 61-62, 64-71, 73-75
Profilé pour carrelage 35
Profilé pour enduit 53
Profilé pour enduit de chants 53
Profilé pour joint 35
Profilé pour nez de marche 88-90
Profilé pour panneaux agglomérés 33-34
Profilé pour protection d'angle 15, 35, 53
Profilé pour protection d'angle avec bords biseautés 35
Profilé pour rail de guidage 68
Profilé pour stratifié 84-90, 93-96, 98, 100-103

## P


| | |
|---|---|
| Profilé pour tapis | 84-90, 93-96, 98, 100-103 |
| Profilé quart de rond | 55, 68-69, 71 |
| Profilé rainuré en aluminium | 36 |
| Profilé rond plein | 18, 29, 50, 57, 61 |
| Profilé stratifié | 84-90, 93-96, 98, 100-103 |
| Profilé à carrelage | 35 |
| Profilé, forme arrondie | 34 |
| Profilé, forme coudée | 34 |
| Profilé, forme U, motifs grain de riz | 22 |
| Protection de coins, motifs grain de riz | 15 |
| Protection d'angle | 15 |
| Protection d'angle | 15 |
| profil de poignée, arrondi | 34 |
| profilé autocollant | 38-44, 46, 73-75, 85, 95 |
| profilé en aluminium anodisé | 28-36, 46-47, 73 |
| profilé en aluminium, revêtu | 73-74 |
| protection des coins, gaufrage | 15 |


## R


| | |
|---|---|
| Raccord | 78-80 |
| Raccord de profilé | 78-80 |
| Raccord de tube XD Croix | 80 |
| Raccord de tube XD Té | 79 |
| Raccord de tube XD, droit | 78 |
| Raccord de tuyau XD 90 | 79 |
| Raccord de tuyaux | 78-80 |
| Raccord pour tubes | 78-80 |
| Raccord XD | 78-80 |
| Raccord XD droit pour tubes carrés | 78 |
| Raccord XD en croix pour tubes carrés | 80 |
| Raccord XD en T pour tubes carrés | 79 |
| Raccord XD à 90°pour tubes carrés | 79 |
| Rail de guidage | 68 |
| Range-vélo | 119 |
| Range-vélo mural | 119 |
| Range-vélo pour vélos de montagne | 119 |
| Rivet avec rebord | 77 |
| Rivet aveugle | 77 |
| Rivet aveugle avec rebord | 77 |
| Rivet pop | 77 |
| Rondelle | 82 |
| Rondelle plate | 82 |


## S


| | |
|---|---|
| Support de bottes | 107 |
| Support de bottes coudé, pour le rangement d'une paire de bottes | 107 |
| Support de cloison | 115 |
| Support de jante | 111 |
| Support de jantes | 111 |
| Support de jantes droit | 111 |
| Support de jante, droit | 111 |
| Support de planche de surf, coudé, à fixer au mur | 107 |
| Support de planche à voile | 107 |
| Support de planche à voile ou à surf | 107 |
| Support de planche à voile ou à surf coudé, pour fixation murale | 107 |
| Support de skis | 110 |
| Support de skis coudé | 110 |
| Support de vélos | 109-110, 117-119 |


## S


| | |
|---|---|
| Support de vélos, individuel | 119 |
| Support d'étagère | 115 |
| Support d'étagère | 115 |
| Support individuel pour vélos de montagne | 119 |
| Support mural | 107, 110, 115 |
| Support mural pour vélos | 119 |
| Supports à vélos | 119 |
| Supports à vélos pour VTT | 119 |
| Système de profilés Conceptor® | 54 |
| Système de profilés Pro | 102-103 |


## T


| | |
|---|---|
| Tige carrée | 19, 30, 51, 61 |
| Tige carrée, tournée | 51 |
| Tige filetée | 82 |
| Tige filetée acier inoxydable | 82 |
| Tige filetée galvanisée | 82 |
| Tige filetée inox | 82 |
| Tube carré | 19, 25, 30, 52, 58 |
| Tube carré acier | 52 |
| Tube carré en acier | 52 |
| Tube carré en acier inoxydable | 58 |
| Tube carré inox | 58 |
| Tube rectangulaire | 19, 26, 30, 41, 52 |
| Tube rectangulaire acier | 52 |
| Tube rectangulaire en acier | 52 |
| Tube rond | 18, 25, 29, 38, 40-41, 43, 51, 57, 61, 64 |
| Tube rond acier | 51 |
| Tube rond aluminium | 29 |
| Tube rond en acier | 51 |
| Tube rond en acier inoxydable | 57 |
| Tube rond en aluminium | 29 |
| Tube rond en laiton | 61 |
| Tube rond en plastique | 64 |
| Tube rond inox | 57 |
| Tube rond plastique | 64 |
| Tôle | 5-13 |
| Tôle acier | 11-13 |
| Tôle aluminium gaufrée | 6, 13 |
| Tôle aluminium striée | 6, 13 |
| Tôle angulaire | 20-21 |
| Tôle cuivre | 11 |
| Tôle de bricolage | 5-13 |
| Tôle de cuivre | 11 |
| Tôle de laiton | 11 |
| Tôle de métal déployé | 10, 13 |
| Tôle de protection contre le bruit | 6 |
| Tôle de réparation | 5-13 |
| Tôle de verrue | 6, 13 |
| Tôle de verrue en aluminium | 6, 13 |
| Tôle de verrue en aluminium | 6, 13 |
| Tôle d'acier | 11-13 |
| Tôle d'acier inoxydable | 5, 11 |
| Tôle d'aluminium | 5-10, 13-14 |
| Tôle d'aluminium | 5-10, 13-14 |
| Tôle emboutie | 6-7 |
| Tôle emboutie, design : martelé | 7 |
| Tôle emboutie, motifs carrés | 7 |
| Tôle emboutie, motifs cercles | 7 |
| Tôle emboutie, motifs crépi | 6 |
| Tôle emboutie, motifs grain de riz | 6, 13 |

## T


Tôle emboutie, motifs grains d'orge 6
Tôle gaufrée 6, 13
Tôle grains d'orge 6
Tôle inox 5, 11
Tôle laiton 11
Tôle lisse 5, 11-14
Tôle motif crépi brut 6
Tôle métal déployé 10, 13
Tôle perforée 7-9, 12
Tôle perforée, Perforation : Fente 9
Tôle perforée, Perforation : trous croisés 9
Tôle perforée, perforation : carrée 7-8, 12
Tôle perforée, perforation : de forme carrée 7-8, 12
Tôle perforée, perforation : de forme circulaire 8-9, 12
Tôle perforée, perforation : en forme de croix 9
Tôle perforée, perforation : ronde 8-9, 12
Tôle perforée, perforation : sous forme de lamelles 9
Tôle striée 6, 13
Tôle striée en aluminium 6, 13
Tôle structurale 6-7
Tôle structurale, design : martelé 7
Tôle structurale, gaufrage carré 7
Tôle structurale, gaufrage de crépi 6
Tôle structurée, gaufrage circulaire 7
Tôle structurée, grain d'orge gaufré 6
Tôle à grains d'orge 6
tôle structurée, gaufrage 6, 13


## V


Vis de réglage 78
Vis de réglage pour bouchon fileté 78
Vis de réglage pour bouchons filetés 78
Vis pour barres de seuil 91
Vis pour profilés de tapis 91
Vélo-lift 118
Vélo-lift à fixer sous le plafond 118

ALBERTS®

**Gust. Alberts GmbH & Co. KG**
Blumenthal 2 · D-58849 Herscheid · Telefon +49 (0) 2357 907-0
alberts.de

**Alberts France**
Z.A. La Pichatière · rue Aldo Ériani · F-38430 Moirans
Téléphone +33 (0)4 76 35 10 80 · alberts.de/fr

Une commande ? oders@alberts.de
Un litige ? documents@alberts.de
Autre ? contact@alberts-france.fr

400613FR · 08/2022